THIS DRAWING IS UNPUBLISHED
VERTRAULICHE UNVERÖFFENTLICHTE ZEICHNUNG
© COPYRIGHT 1996 BY AMP INCORPORATED. ALL RIGHTS RESERVED. ALLE RECHTE VORBEHALTEN.

RELEASED FOR PUBLICATION ,1996
FREI FÜER VEROEFFENTLICHUNG

MATED WITH:
PASSEND ZU:
–

LOC	DIST
A1	–

PROJECT NR.: 96-52063

REVISIONS
ÄNDERUNGEN

P	LTR	DESCRIPTION BESCHREIBUNG	DATE	DWN	APVD
	A	Neue CAD Zeichnung	–	Palmie'	–
	B	Pos. 3 und 4 Werkstoff geändert	19.12.96	Palmie'	–
	B1	Note 8 geaendert	21.04.97	Pfaff	–
	B2	Zeichnung Oberarbeitet	20.06.97	Landau	–
	B3	SEE PCN E600-0875-99-1	28.04.99	Palmie'	Heilringer
	B4	SEE PCN E600-1032-02-01	21.03.02	Landau	Schall
	B5	SEE ECR-05-015577	15.11.05	Schwaiger	Schall
	B6	SEE ECR-24-221575	23SEP2024	AN	MM

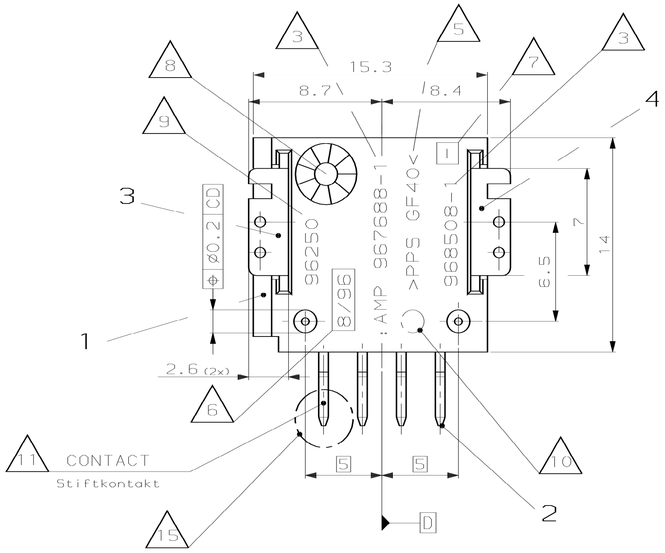

FRONT BOARD CUT OUT
Frontplattenausschnitt

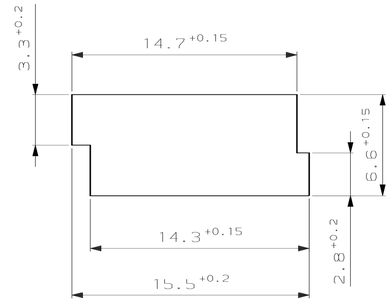

SUCK AREA NO BURRS PERMITTED
NO MARKING AND EJECTOR MARKING
Ansaugfläche gratfrei
Keine Beschriftungen und
Auswerfermarkierungen

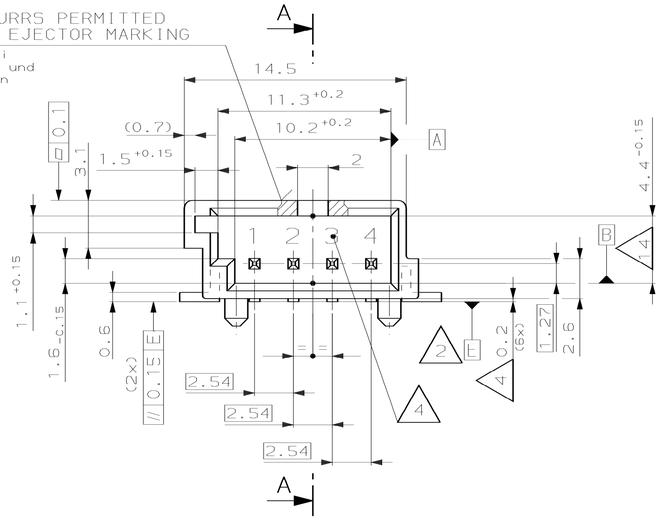

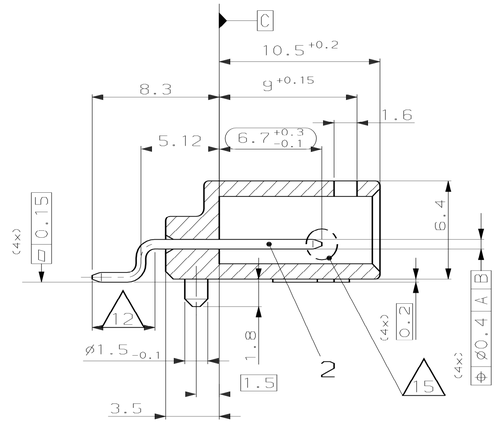

Kodierungen
CODING
2:1 (22)

B C D

natur/NATURE blau/BLUE gelb/YELLOW

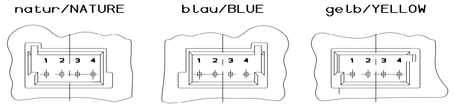

PRINTED CIRCUIT LAYOUT
Leiterplattenlayout

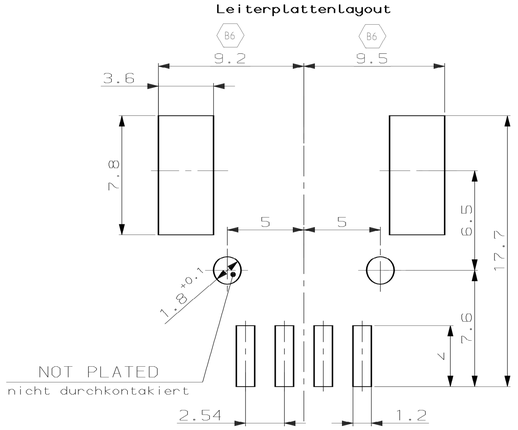

NOTES:
Bemerkungen:

1. REFERENCE POINT DEFINED ALONG REFERENCE [A] AND THE PLASTICE GROUND
   Bezugspunkt auf Bezugsebene [A] und der Unterseite
2. REFERENCE [E] IS ESTMATED AS AVERAGE HEIGTH OF THE METAL COMPONENTS (DIM. 0.2)
   Bezugsebene [E] wird über den Mittelwert der Abstände der Auflagepunkte der Metallteile definiert (Maß 0.2)
3. PRODUCER IDENTIFICATION
   Herstellerzeichen
4. CAVITY IDENTIFICATION
   Kammerbezeichnung
5. MATERIAL IDENTIFICATION
   Materialkennzeichnung
6. PRODUCTION INSERT
   Produktionsstempel
7. REVISION ACCORDING TO PART-REV. [–]
   Änderungsindex gemäß Teile-Rev.
8. REVISION IDENTIFICATION TO DRAWING-REV. 90945-00
   SUNK 0,3, SIGN 0,2 RAISED
   Index-Kennzeichnung n. Zeichnung 90945-00
   vertieft 0.3, Symbol 0.2 erhaben
9. CUSTOMER-PART-NO.
   Kundenteilenummer
10. CAVITY MARKING
    Nestmarkierung
11. 1...4µm Sn über/OVER 1.27-2.5µm Ni
12. 4-10µm Sn IN THE SOLDER AREA
    4 10µm Sn im Loetbereich
14. WARPAGE PERMITTED MAX. 0,3mm
    Verzug max. 0.3mm
15. PIN TOP SEE SPEC. 114-18063
    Stiftenden siehe Spec 114-18063
16. PER PIN IN CONTACT DIRECTION AT SOLDERDUTY ACCORDING DIN IEC 68 PART 2-20, TEST Tb, METHOD 1A AS INDIVIDUALDEFINITION min.25N
    Pro Stift in Steckrichtung nach Loetbeanspr. entspr. DIN IEC 68 Teil 2-20, Pruefung Tb, Methode 1A als Einzelbestimmung min. 25N
17. SOLDERABILITY AND STABILITY AGAINST FLUX AND SOLDERHEAT ACCORDING DIN IEC 68/2-20
    Lötbarkeit u. Beständigkeit gegen Fluß mittel u. Lötwärme nach DIN IEC 68/2-20
18. BURRS MAX. 0,2mm
    Formtrenngrat max. 0.2mm
19. WALLTHICKNESS EXCEPT AS NOTED 1,0 mm
    unbemaßte Wandstaerken 1,0 mm
20. SUITABLE FOR MQS,SOCKET HOUSING 962315-1 AND SHIELD (CODING) FOR SOCKET HSG 1-962314-1
    Passend zu Micro Quadlok System Buchsengehäuse 962315-1 und Abdeckkappe (Kodierung) für Buchsengehäuse 1-962314-1
21. PACKAGING:
    Verpackung:
    PRODUCTION BRACKET TO PACK UP IN THE CARDBOARD
    Produktträger verpackt im Karton
22. CODING B,C AND D AVAILABLE PER CONVERSION KIT
    Kodierungen B,C und D als Umbausatz möglich
23. PACKAGING IN SMD-BLISTER-BELT
    Verpackung in SMD Gurt
24. PACKAGING IN SMD-BLISTER-BELT (2. VERSION)
    Verpackung in SMD Gurt

CUSTOMER PART NO	AMP PART NO	REV.	PCS.	MATERIAL	SURFACE COLOR	DESCRIPTION	ITEM NO
–	(24) 967688-3	A	1	Cu Zn 30	(13) (15)	Lötwinkel/SOLDER BRACKET	4
–			1	Cu Zn 30	(13) (15)	Lötwinkel/SOLDER BRACKET	3
–			4	Cu Fe2	(13) (15)	Stiftkontakt/CONTACT	2
–			1	PPS GF40	schwarz/BLACK	MQS-Stiftleiste/PIN HEADER	1
–	(23) 967688-2	B	1	Cu Zn 30	(13) (15)	Lötwinkel/SOLDER BRACKET	4
–			1	Cu Zn 30	(13) (15)	Lötwinkel/SOLDER BRACKET	3
–			4	Cu Fe2	(13) (15)	Stiftkontakt/CONTACT	2
–			1	PPS GF40	schwarz/BLACK	MQS-Stiftleiste/PIN HEADER	1
–	(21) 967688-1	B	1	Cu Zn 30	(13) (15)	Lötwinkel/SOLDER BRACKET	4
–			1	Cu Zn 30	(13) (15)	Lötwinkel/SOLDER BRACKET	3
–			4	Cu Fe2	(13) (15)	Stiftkontakt/CONTACT	2
–			1	PPS GF40	schwarz/BLACK	MQS-Stiftleiste/PIN HEADER	1

THIS DRAWING IS A CONTROLLED DOCUMENT FOR AMP INCORPORATED. IT IS SUBJECT TO CHANGE AND THE CONTROLLING ENGINEERING ORGANIZATION SHOULD BE CONTACTED FOR THE LATEST REVISION. DIESES ZEICHNUNGSDOKUMENT WIRD DURCH AMP INCORPORATED KONTROLLIERT. ÄNDERUNGEN, DIE DEM TECHNISCHEN FORTSCHRITT DIENEN, SIND VORBEHALTEN. DEN JEWEILS GÜLTIGEN ÄNDERUNGSSTAND ERFAHREN SIE AUF ANFRAGE.

MATERIAL(DIMENSIONS): DIMENSIONEN: mm
MATERIAL SEE TABLE siehe Tabelle

TOLERANCES UNLESS OTHERWISE SPECIFIED: ALLGEMEINTOLERANZEN
mittig über Nennmaß
CENTRIC TO NOMINALDIMENSION n. DIN 16901 – 1-KO
0 PLC ±-
1 PLC ±-
2 PLC ±-
3 PLC ±-
ANGLES/WINKEL ±2°
FINISH/OBERFLÄCHE/FARBE SEE TABLE siehe Tabelle

DWN E. Palmie'	08-AUG-96	AMP Deutschland GmbH D – 63225 Langen
CHK E. Pfaff	08-AUG-96	
APVD –		NAME: MQS-Stiftleiste, 4 pol., SMD-Version
PRODUCT SPEC PRODUKTSPEZ. –		MQS-PINHEADER, 4POS., SMD-VERSION
APPLICATION SPEC VERARBEITUNGSSPEZ. –		SIZE A1 · CAGE CODE 00779 · DRAWING NO ZEICHNUNGS-NR. C-967688 · RESTRICTED TO NUR FUER –
WEIGHT GEWICHT –		CUSTOMER DRAWING /KUNDENZEICHNUNG · MASSSTAB 5:1 · BLATT 1 OF 1 VON 1 · REV B6

AMP 4805 REV 27JUN96