VOM ZEICHNUNG ÜBERNOMMEN
VERWENDUNG UND WEITERGABE SINNGEMÄSS ERLAUBT NACH ZEICHNUNG
© COPYRIGHT 1997 BY AMP INCORPORATED.
RELEASED FOR PUBLICATION ,19-.
FREI FÜR VERÖFFENTLICHUNG
ALL RIGHTS RESERVED.
ALLE RECHTE VORBEHALTEN.

MATED WITH:
PASSEND ZU:
963649, 963698

LOC	DIST
AI	–

PROJECT NR.: 97-52167

REVISIONS / ÄNDERUNGEN

P	LTR	DESCRIPTION / BESCHREIBUNG	DATE	DWN	APVD
	B1	DRAWING UPDATE	11.08.06	HM	GS
	–	–	–	–	–

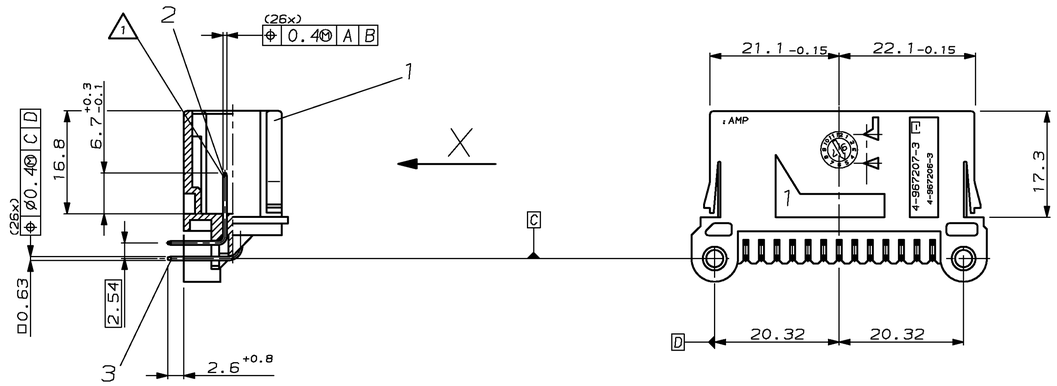

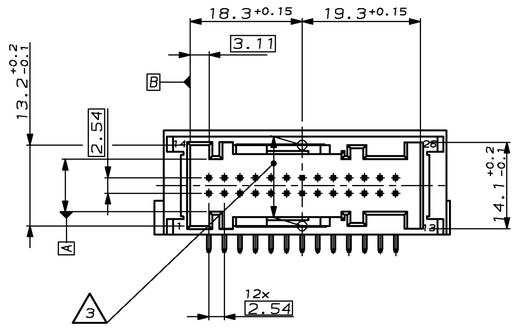

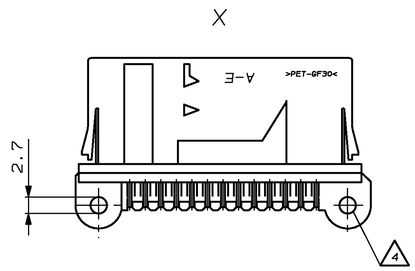

Leterplattenlayout
PCB LAYOUT

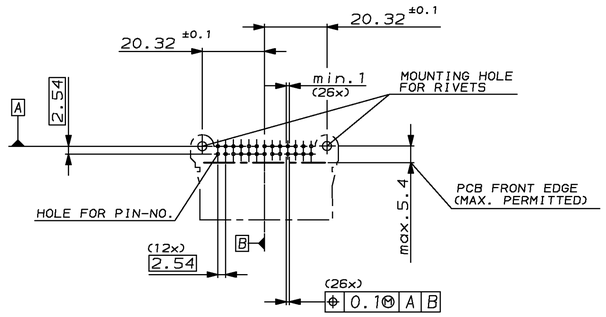

Frontplattenausschnitt M1:1
REQUIRED HOLE IN THE FRONT PANEL SCALE 1:1

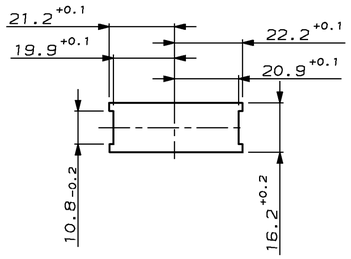

Bemerkungen
NOTES

1. Oberfläche: vorverzinnt 2.0 – 4.5µm über Ni min. 1.27µm
   FINISH: PRE TIN PLATED 2.0 – 4.5µm OVER Ni MIN. 1.27µm
2. Kontaktausdrückkraft ≥ 25N in Steckrichtung, Geschwindigkeit 25mm/min
   PULL-OUT FORCE OF THE CONTACT ≥ 25N IN MATING DIRECTION, VELOCITY 25mm/MIN
3. Maximaler Verzug 0.1mm zulässig
   COLLAPSE PERMITTED TO 0.1mm
4. Befestigungsbohrung für Hohlnieten "AVDEL" 1107-0310
   FITTING HOLE FOR RIVETS "AVDEL" 1107-0310

Einbauverhältnisse
REQUIRED MINIMUM ASSEMBLING AREA

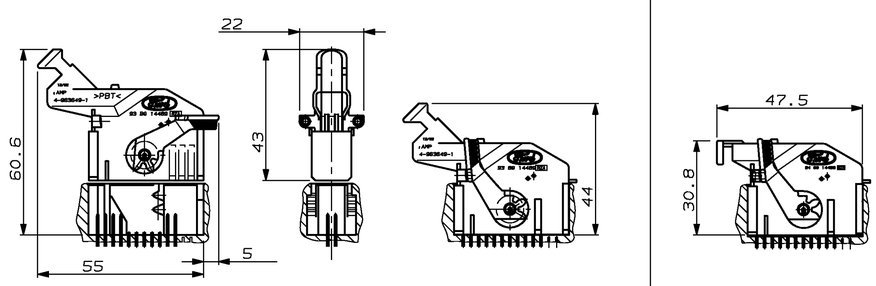

AMP PART NO	REV.	COD.	MATERIAL	SURFACE / COLOR	DESCRIPTION	ITEM NO
4-967207-3	B	A-E	CuSn6	PRE TIN	MODU II PIN	3
			CuSn6	PRE TIN	MODU II PIN	2
			PET-GF30	BLACK	26 POS. MODU II HOUSING	1

THIS DRAWING IS A CONTROLLED DOCUMENT FOR AMP INCORPORATED. IT IS SUBJECT TO CHANGE AND THE CONTROLLING ENGINEERING ORGANIZATION SHOULD BE CONTACTED FOR THE LATEST REVISION. UNLESS OTHERWISE SPECIFIED, THIS DRAWING IS INTERPRETED ACCORDING TO ASME Y14.5M-1994. UNLESS OTHERWISE SPECIFIED, DIMENSIONS ARE IN MILLIMETERS. DIMENSIONS ARE AFTER PLATING. DIESE ZEICHNUNG IST EIN KONTROLLIERTES DOKUMENT FÜR AMP INCORPORATED. DIESE ZEICHNUNG UNTERLIEGT ÄNDERUNGEN UND DIE ZUSTÄNDIGE ORGANISATION SOLLTE DAHER ANGEFRAGT WERDEN, UM DIE JEWEILS GÜLTIGEN ÄNDERUNGSSTÄNDE ABZUFRAGEN. SOFERN NICHT ANDERS BESTIMMT, GELTEN DIE ASME Y14.5M-1994.

DIMENSIONS: DIMENSIONEN: mm

TOLERANCES UNLESS OTHERWISE SPECIFIED: ALLGEMEINTOLERANZEN ±0.2mm

ANGLES/WINKEL ±2°

FINISH/OBERFLÄCHE/FARBE –

MATERIAL –

DWN K. MATTERN 04.08.97
CHK G. STEINBACH 04.08.97
APVD –
PRODUCT SPEC PRODUKTSPEZ. –
APPLICATION SPEC VERARBEITUNGSSPEZ. –
WEIGHT GEWICHT –

AMP — AMP Deutschland GmbH, D – 63225 Langen

NAME: 2x13 pol. MODU II Stiftwanne
2x13 POS. MODU II PIN HEADER

SIZE A1 | CAGE CODE 00779 | DRAWING NO ZEICHNUNGS-NR. C-967207 | RESTRICTED TO NUR FÜR –

CUSTOMER DRAWING /KUNDENZEICHNUNG | MASSSTAB 2:1 | BLATT 1 OF VON 1 | REV B1

AMP 4805 REV 27JUN96

07-MAY-07 00:16:12 ep004451 s_967207_1.c (in EDM)