THIS DRAWING IS UNCONTROLLED
VERTRAULICHE UNKONTROLLIERTE ZEICHNUNG
© COPYRIGHT 2011

RELEASED FOR PUBLICATION
FREIGABE NORMENTWURF
ALL RIGHTS RESERVED
ALLE RECHTE VORBEHALTEN

- 20M

RATED WIRE
PASSENDE ZD

LOC	DIST
A1	-

PROJECT NO: -

REVISIONS
ÄNDERUNGEN

	F	LTR	DESCRIPTION BESCHREIBUNG	DATE	DWN	APVD
	-	D	Table on sheet1 updated	03FEB2015	W SA	W BA
	-	E	Table on sheet2 updated	09MAR2015	W SA	DHV
	-	F	Table on sheet1 updated	17AUG2015	W SA	DHV
	-	G	Table on sheet1 updated	14SEP2016	W SA	DHV
		H	PN 9-2141154-1/-2 obsolete	27SEP2017	CR	DHV

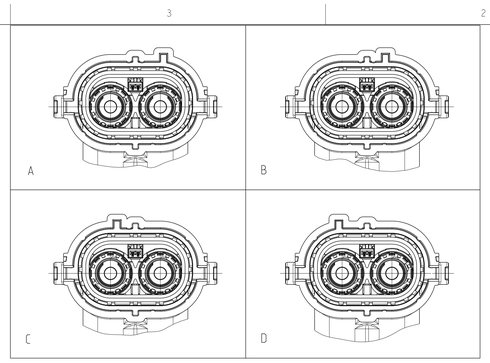

VIEWS WITHOUT LEVER
Ansichten ohne Hebel
CODINGS
Kodierung
1:1

NOTES:
Bemerkungen:

1 ONLY THE GERMAN LANGUAGE VERSION IS AUTHORITATIVE
Massgebend ist nur der deutsche Text

2 PACKAG ACC. SPEC.: V - 2141154
Verpackung nach Spec.: V - 2141154

3 SPECIFIED WIRE RANGE: SEE
Spezifizierter Leitungsquerschnitt: siehe 9

4 SUPPLY CONDITION: LEVER IN ENDLOCKING POSITION, CPA closed
Anlieferungszustand: Hebel in Endraststellung, CPA geschlossen

5 SUPPLIER MARK
Lieferantenkennzeichnung

6 CAVITY IDENTIFICATION
Kammerbezeichnung

NOTE Bem.	FEATURE Merkmal	TE-PART-NO. TE-Teile-Nr.
7	ENTIRE ASSEMBLY SEE OVERVIEW DRAWING 2 POS. 8MM HV PLUG HOUSING Gesamtzusammenbau siehe Uebersichtszeichnung 2 pol. 8mm HV Steckergehaeuse	2282334
8	PRODUCT-SPEC. Produkt-Spez.	108-94268
9	APPLICATION-SPEC Verarbeitungs-Spez.	114-94052

COD.	DESCRIPTION - PART	WEIGHT (g)	TE ORDER-NO.	ASSY-REV	QTY	TE PART-NO.	TE ASSY-NO.	DESCRIPTION - PART	MATERIAL	SURFACE COLOUR	ITEM
A	2POS. 8MM HV. REC HSE. 90 DEG. ASSY. SEALED 2pol. gedichtete Assy. 8mm HV. 90 Grad	141.6	4-2141154-1	A	1	0-2208243-1	-	CPA	PA6-(GF10-GB20) PN 0-0703293-1	RED / rot SIM/aehnlich RAL 3000	8
					1	0-2208242-1	-	Adapter	PA66-GF30 PN 0-0702281-1 W. 2.5%-4% BATCH PN 0-1573806-1	DUSTY GRAY / Staubgrau SIM/aehnlich RAL 7037	7
					1	0-2141153-1	-	LEVER, 2POS. 90 DEG Spannhebel, 2pos. 90 Grad	PA66-GF30 PN 0-0704115-1	BLACK/schwarz SIM/aehnlich RAL 9005 (9011)	6
					1	-	0-2141146-1	2POS. MCON-1.2. REC HSG. 90 DEG. Assy 2pol. MCON-1.2. Dichtungshalter-Assy. 90 Grad	-	-	5
					1	0-2141152-1	-	RADIAL SEAL 23.9x43.3 Radialdichtung , 90 Grad	Elastosil LR3065/30A. Komponente A : B Mischungsverhaeltnis ALTERNATIVE / Alternativ Elastosil LR3003 / 30A. Komponente A : B	WHITE/weiß SIM/aehnlich RAL 9010	4
					2	-	0-2177597-1	ASSY: ISULATION INSERT - SHIELDING Assy: Isolationseinsatz - Schirmung	-	-	3
					2	-	0-2177596-1	ASSY: ISULATION INSERT - SHIELDING Assy: Isolationseinsatz - Schirmung	-	-	2
					1	4-2141147-1	-	2POS. 8MM HV. REC HSG. 90 DEG. SEALED 2pol Gehaeuse, 8mm HV. REC HSG. 90 Grad. gedichtet	PA66-GF30 PN 0-0702281-1 W. 2.5%-4% BATCH PN 0-1573806-1	DUSTY GRAY / Staubgrau SIM/aehnlich RAL 7037	1
D	2POS. 8MM HV. REC HSE. 90 DEG. ASSY. SEALED 2pol. gedichtete Assy. 8mm HV. 90 Grad	141.6	1-2141154-4	E	1	0-2208243-1	-	CPA	PA6-(GF10-GB20) PN 0-0703293-1	RED / rot SIM/aehnlich RAL 3000	8
					1	0-2208242-1	-	Adapter	PA66-GF30 PN 0-0702281-1 W. 2.5%-4% BATCH PN 0-1573806-1	DUSTY GRAY / Staubgrau SIM/aehnlich RAL 7037	7
					1	0-2141153-4	-	LEVER, 2POS. 90 DEG Spannhebel, 2pos. 90 Grad	PA66-GF30 PN 0-0704115-1	CLARET VIOLET Bordeauxviolett. SIM/aehnlich RAL 4004	6
					1	-	0-2141146-1	2POS. MCON-1.2. REC HSG. 90 DEG. Assy 2pol. MCON-1.2. Dichtungshalter-Assy. 90 Grad	-	-	5
					1	0-2141152-1	-	RADIAL SEAL 23.9x43.3 Radialdichtung , 90 Grad	Elastosil LR3065/30A. Komponente A : B Mischungsverhaeltnis ALTERNATIVE / Alternativ Elastosil LR3003 / 30A. Komponente A : B	WHITE/weiß SIM/aehnlich RAL 9010	4
					2	-	0-2177597-1	ASSY: ISULATION INSERT - SHIELDING Assy: Isolationseinsatz - Schirmung	-	-	3
					2	-	0-2177596-1	ASSY: ISULATION INSERT - SHIELDING Assy: Isolationseinsatz - Schirmung	-	-	2
					1	0-2141147-4	-	2POS. 8MM HV. REC HSG. 90 DEG. SEALED 2pol Gehaeuse, 8mm HV. REC HSG. 90 Grad. gedichtet	PA66-GF30 PN 0-0702281-1 W. 2.5%-4% BATCH PN 0-1573806-1	ORANGE SIM/aehnlich RAL 2003	1
C	2POS. 8MM HV. REC HSE. 90 DEG. ASSY. SEALED 2pol. gedichtete Assy. 8mm HV. 90 Grad	141.6	1-2141154-3	E	1	0-2208243-1	-	CPA	PA6-(GF10-GB20) PN 0-0703293-1	RED / rot SIM/aehnlich RAL 3000	8
					1	0-2208242-1	-	Adapter	PA66-GF30 PN 0-0702281-1 W. 2.5%-4% BATCH PN 0-1573806-1	DUSTY GRAY / Staubgrau SIM/aehnlich RAL 7037	7
					1	0-2141153-3	-	LEVER, 2POS. 90 DEG Spannhebel, 2pos. 90 Grad	PA66-GF30 PN 0-0704115-1	BLUE / blau SIM/aehnlich RAL 5012 (5005)	6
					1	-	0-2141146-1	2POS. MCON-1.2. REC HSG. 90 DEG. Assy 2pol. MCON-1.2. Dichtungshalter-Assy. 90 Grad	-	-	5
					1	0-2141152-1	-	RADIAL SEAL 23.9x43.3 Radialdichtung , 90 Grad	Elastosil LR3065/30A. Komponente A : B Mischungsverhaeltnis ALTERNATIVE / Alternativ Elastosil LR3003 / 30A. Komponente A : B	WHITE/weiß SIM/aehnlich RAL 9010	4
					2	-	0-2177597-1	ASSY: ISULATION INSERT - SHIELDING Assy: Isolationseinsatz - Schirmung	-	-	3
					2	-	0-2177596-1	ASSY: ISULATION INSERT - SHIELDING Assy: Isolationseinsatz - Schirmung	-	-	2
					1	0-2141147-3	-	2POS. 8MM HV. REC HSG. 90 DEG. SEALED 2pol Gehaeuse, 8mm HV. REC HSG. 90 Grad. gedichtet	PA66-GF30 PN 0-0702281-1 W. 2.5%-4% BATCH PN 0-1573806-1	ORANGE SIM/aehnlich RAL 2003	1
B	2POS. 8MM HV. REC HSE. 90 DEG. ASSY. SEALED 2pol. gedichtete Assy. 8mm HV. 90 Grad	141.6	1-2141154-2	E	1	0-2208243-1	-	CPA	PA6-(GF10-GB20) PN 0-0703293-1	RED / rot SIM/aehnlich RAL 3000	8
					1	0-2208242-1	-	Adapter	PA66-GF30 PN 0-0702281-1 W. 2.5%-4% BATCH PN 0-1573806-1	DUSTY GRAY / Staubgrau SIM/aehnlich RAL 7037	7
					1	0-2141153-2	-	LEVER, 2POS. 90 DEG Spannhebel, 2pos. 90 Grad	PA66-GF30 PN 0-0704115-1	WHITE / Weiss SIM/aehnlich RAL 9010 (9001)	6
					1	-	0-2141146-1	2POS. MCON-1.2. REC HSG. 90 DEG. Assy 2pol. MCON-1.2. Dichtungshalter-Assy. 90 Grad	-	-	5
					1	0-2141152-1	-	RADIAL SEAL 23.9x43.3 Radialdichtung , 90 Grad	Elastosil LR3065/30A. Komponente A : B Mischungsverhaeltnis ALTERNATIVE / Alternativ Elastosil LR3003 / 30A. Komponente A : B	WHITE/weiß SIM/aehnlich RAL 9010	4
					2	-	0-2177597-1	ASSY: ISULATION INSERT - SHIELDING Assy: Isolationseinsatz - Schirmung	-	-	3
					2	-	0-2177596-1	ASSY: ISULATION INSERT - SHIELDING Assy: Isolationseinsatz - Schirmung	-	-	2
					1	0-2141147-2	-	2POS. 8MM HV. REC HSG. 90 DEG. SEALED 2pol Gehaeuse, 8mm HV. REC HSG. 90 Grad. gedichtet	PA66-GF30 PN 0-0702281-1 W. 2.5%-4% BATCH PN 0-1573806-1	ORANGE SIM/aehnlich RAL 2003	1
A	2POS. 8MM HV. REC HSE. 90 DEG. ASSY. SEALED 2pol. gedichtete Assy. 8mm HV. 90 Grad	141.6	1-2141154-1	E	1	0-2208243-1	-	CPA	PA6-(GF10-GB20) PN 0-0703293-1	RED / rot SIM/aehnlich RAL 3000	8
					1	0-2208242-1	-	Adapter	PA66-GF30 PN 0-0702281-1 W. 2.5%-4% BATCH PN 0-1573806-1	DUSTY GRAY / Staubgrau SIM/aehnlich RAL 7037	7
					1	0-2141153-1	-	LEVER, 2POS. 90 DEG Spannhebel, 2pos. 90 Grad	PA66-GF30 PN 0-0704115-1	BLACK / schwarz SIM/aehnlich RAL 9005 (9011)	6
					1	-	0-2141146-1	2POS. MCON-1.2. REC HSG. 90 DEG. Assy 2pol. MCON-1.2. Dichtungshalter-Assy. 90 Grad	-	-	5
					1	0-2141152-1	-	RADIAL SEAL 23.9x43.3 Radialdichtung , 90 Grad	Elastosil LR3065/30A. Komponente A : B Mischungsverhaeltnis ALTERNATIVE / Alternativ Elastosil LR3003 / 30A. Komponente A : B	WHITE/weiß SIM/aehnlich RAL 9010	4
					2	-	0-2177597-1	ASSY: ISULATION INSERT - SHIELDING Assy: Isolationseinsatz - Schirmung	-	-	3
					2	-	0-2177596-1	ASSY: ISULATION INSERT - SHIELDING Assy: Isolationseinsatz - Schirmung	-	-	2
					1	0-2141147-1	-	2POS. 8MM HV. REC HSG. 90 DEG. SEALED 2pol Gehaeuse, 8mm HV. REC HSG. 90 Grad. gedichtet	PA66-GF30 PN 0-0702281-1 W. 2.5%-4% BATCH PN 0-1573806-1	ORANGE SIM/aehnlich RAL 2003	1

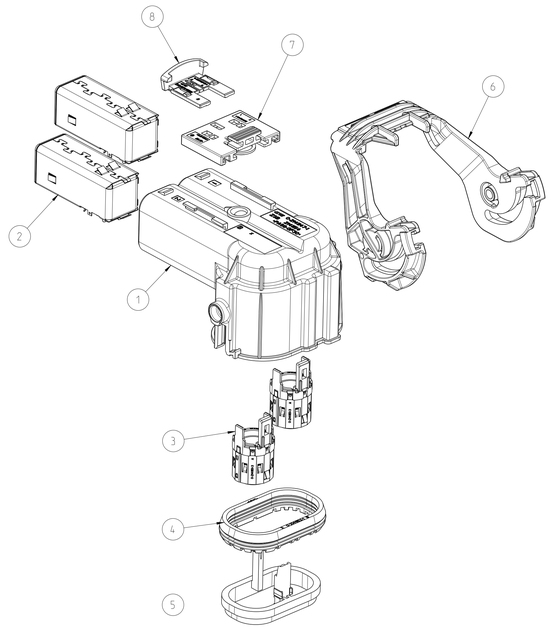

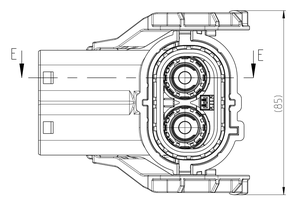

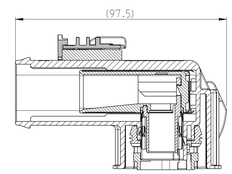

E-E

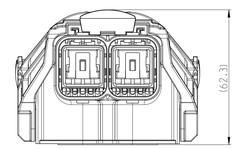

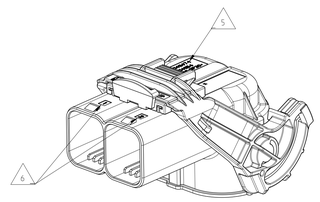

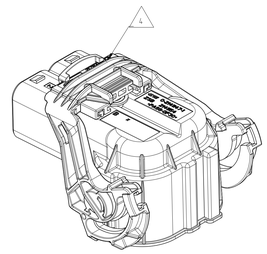

1- -1 AS SHOWN
wie gezeichnet

DIESE ZEICHNUNG IST EIN KONTROLLIERTES DOKUMENT.
BEMASSUNGEN UND TOLERANZEN GEMAESS GPS (ISO STANDARDS).
THIS DRAWING IS A CONTROLLED DOCUMENT.
DIMENSIONING AND TOLERANCING PER GPS (ISO STANDARDS)

DRN 18JUN2012 W.Saenger
CHK 22JUN2012 W.Balles
APVD 26JUN2012 M.Eckel

TE Connectivity

DIMENSIONS: MASSEINHEITEN mm
TOLERANCES UNLESS OTHERWISE SPECIFIED: ALLGEMEINTOLERANZEN
0 PLC ±-
1 PLC ±-
2 PLC ±-
3 PLC ±-
4 PLC ±-
ANGLES: DEGREES ±0°
FINISH: OBERFLAECHE-FARBE SEE TABLE
MATERIAL SEE TABLE
WEIGHT GEWICHT SEE TABLE
PRODUCT SPEC PRODUKTSPEZ. 8
APPLICATION SPEC VERARBEITUNGSSPEZ. 9

NAME 2POS.8mm HV.REC HSE.90DEG.ASSY.SEALED 2pol. gedichtete Assy. 8mm HV. 90GRAD

SIZE A0 | CASE CODE 00779 | DRAWING NO 108-2141154 | RESTRICTED TO NUR FUER

CUSTOMER DRAWING /KUNDENZEICHNUNG | SCALE MASSSTAB 1:1 | SHEET BLATT 1 OF VON 2 | REV H

4806 (3/11)

THIS DRAWING IS UNPUBLISHED.
VERTRAULICH UNVEROEFFENTLICHTE ZEICHNUNG
© COPYRIGHT 2011 - ALL RIGHTS RESERVED
VERTRAULICH UNVEROEFFENTLICHTE ZEICHNUNG
ALLE RECHTE VORBEHALTEN

RELEASED FOR PUBLICATION
20-M
DATED WITH PASCHE 20

NOTE Bem.	FEATURE Merkmal	TE-PART-NO. TE-Teile-Nr.
7	ENTIRE ASSEMBLY SEE OVERVIEW DRAWING 2 POS. 8MM HV PLUG HOUSING Gesamtzusammenbau siehe Uebersichtszeichnung 2 pol. 8mm HV Steckergehaeuse	2141160
8	PRODUCT-SPEC. Produkt-Spez.	108-94268
9	APPLICATION-SPEC Verarbeitungs-Spez.	114-94052

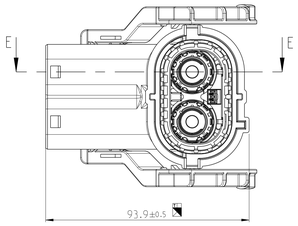

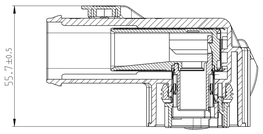

E-E

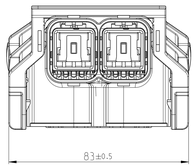

COD.	DESCRIPTION - ASSY	WEIGHT (g)	TE ORDER-NO.	REV ASSY	QTY	TE PART-NO.	TE ASSY-NO.	DESCRIPTION - PART	MATERIAL	SURFACE COLOUR	ITEM
D	2 pol. gedichtete Assy. 8mm HV. 90°	140.0	9-2141154-4	1	1	9-2141153-4	-	LEVER. 2POS. 90° Spannhebel. 2pos. 90°	PA66-GF30	CLARET VIOLET / Bordeauxviolett SIM / aehnlich RAL 4004	8
					1	-	9-2141146-1	2POS. MCON-1.2. REC HSG. 90°. Assy 2pol. MCON-1.2. Dichtungshalter-Assy. 90°	-	-	7
					1	9-2141152-1	-	RADIAL SEAL 23.9x43.3 Radialdichtung . 90°	MVQ	WHITE/weiß SIM/aehnlich RAL 9010	6
					2	9-2141151-2	-	SHIELDING SLEEVE.90° Schirmhuelse. 90°	CU - ALLOY Cu - LEGIERUNG	SILVER PLATED versilbert	5
					2	9-2141150-1	-	INSULATION INSERT.90° Isolierungseinsatz 90°	PA66-GF30	BLACK SIM / aehnlich RAL 9005	4
					2	9-2141149-1	-	INSULATION INSERT.90° Isolationseinsatz 90°	PA66-GF30	BLACK SIM / aehnlich RAL 9005	3
					2	9-2141148-2	-	SHIELDING. 90° Schirmhuelse. 90°	CU - ALLOY Cu - LEGIERUNG	SILVER PLATED versilbert	2
					1	9-2141147-4	-	2POS. 8MM HV. REC HSG. 90°. SEALED 2pol Gehaeuse. 8mm HV. REC HSG. 90°. gedichtet	PA66-GF30	ORANGE SIM / aehnlich RAL 2003	1
C	2 pol. gedichtete Assy. 8mm HV. 90°	140.0	9-2141154-3	1	1	9-2141153-3	-	LEVER. 2POS. 90° Spannhebel. 2pos. 90°	PA66-GF30	BLUE / blau SIM / aehnlich RAL 5012 (9005)	8
					1	-	9-2141146-1	2POS. MCON-1.2. REC HSG. 90°. Assy 2pol. MCON-1.2. Dichtungshalter-Assy. 90°	-	-	7
					1	9-2141152-1	-	RADIAL SEAL 23.9x43.3 Radialdichtung . 90°	MVQ	WHITE/weiß SIM/aehnlich RAL 9010	6
					2	9-2141151-2	-	SHIELDING SLEEVE.90° Schirmhuelse. 90°	CU - ALLOY Cu - LEGIERUNG	SILVER PLATED versilbert	5
					2	9-2141150-1	-	INSULATION INSERT.90° Isolierungseinsatz 90°	PA66-GF30	BLACK SIM / aehnlich RAL 9005	4
					2	9-2141149-1	-	INSULATION INSERT.90° Isolationseinsatz 90°	PA66-GF30	BLACK SIM / aehnlich RAL 9005	3
					2	9-2141148-2	-	SHIELDING. 90° Schirmhuelse. 90°	CU - ALLOY Cu - LEGIERUNG	SILVER PLATED versilbert	2
					1	9-2141147-3	-	2POS. 8MM HV. REC HSG. 90°. SEALED 2pol Gehaeuse. 8mm HV. REC HSG. 90°. gedichtet	PA66-GF30	ORANGE SIM / aehnlich RAL 2003	1
B	2 pol. gedichtete Assy. 8mm HV. 90°	140.0	9-2141154-2	5	1	9-2141153-2	-	LEVER. 2POS. 90° Spannhebel. 2pos. 90°	PA66-GF30	WHITE / Weiss SIM / aehnlich RAL 9010 (9001)	8
					1	-	9-2141146-1	2POS. MCON-1.2. REC HSG. 90°. Assy 2pol. MCON-1.2. Dichtungshalter-Assy. 90°	-	-	7
					1	9-2141152-1	-	RADIAL SEAL 23.9x43.3 Radialdichtung . 90°	MVQ	WHITE/weiß SIM/aehnlich RAL 9010	6
					2	9-2141151-2	-	SHIELDING SLEEVE.90° Schirmhuelse. 90°	CU - ALLOY Cu - LEGIERUNG	SILVER PLATED versilbert	5
					2	9-2141150-1	-	INSULATION INSERT.90° Isolierungseinsatz 90°	PA66-GF30	BLACK SIM / aehnlich RAL 9005	4
					2	9-2141149-1	-	INSULATION INSERT.90° Isolationseinsatz 90°	PA66-GF30	BLACK SIM / aehnlich RAL 9005	3
					2	9-2141148-2	-	SHIELDING. 90° Schirmhuelse. 90°	CU - ALLOY Cu - LEGIERUNG	SILVER PLATED versilbert	2
					1	9-2141147-2	-	2POS. 8MM HV. REC HSG. 90°. SEALED 2pol Gehaeuse. 8mm HV. REC HSG. 90°. gedichtet	PA66-GF30	ORANGE SIM / aehnlich RAL 2003	1
A	2 pol. gedichtete Assy. 8mm HV. 90°	140.0	9-2141154-1	5	1	9-2141153-1	-	LEVER. 2POS. 90° Spannhebel. 2pos. 90°	PA66-GF30	BLACK / schwarz SIM / aehnlich RAL 9005 (9011)	8
					1	-	9-2141146-1	2POS. MCON-1.2. REC HSG. 90°. Assy 2pol. MCON-1.2. Dichtungshalter-Assy. 90°	-	-	7
					1	9-2141152-1	-	RADIAL SEAL 23.9x43.3 Radialdichtung . 90°	MVQ	WHITE/weiß SIM/aehnlich RAL 9010	6
					2	9-2141151-2	-	SHIELDING SLEEVE.90° Schirmhuelse. 90°	CU - ALLOY Cu - LEGIERUNG	SILVER PLATED versilbert	5
					2	9-2141150-1	-	INSULATION INSERT.90° Isolierungseinsatz 90°	PA66-GF30	BLACK SIM / aehnlich RAL 9005	4
					2	9-2141149-1	-	INSULATION INSERT.90° Isolationseinsatz 90°	PA66-GF30	BLACK SIM / aehnlich RAL 9005	3
					2	9-2141148-2	-	SHIELDING. 90° Schirmhuelse. 90°	CU - ALLOY Cu - LEGIERUNG	SILVER PLATED versilbert	2
					1	9-2141147-1	-	2POS. 8MM HV. REC HSG. 90°. SEALED 2pol Gehaeuse. 8mm HV. REC HSG. 90°. gedichtet	PA66-GF30	ORANGE SIM / aehnlich RAL 2003	1

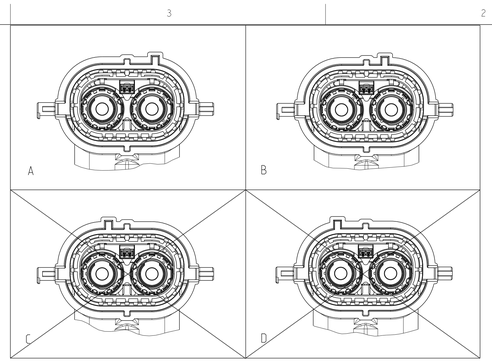

VIEWS WITHOUT LEVER
Ansichten ohne Hebel
CODINGS
Kodierung
1:1

LOC	DIST	REVISIONS ÄNDERUNGEN				
A1	-	P	LTR	DESCRIPTION BESCHREIBUNG	DATE	DWN	APVD
PROJECT NO/-			-	SEE SHEET 1	-	-	-

NOTES:
Bemerkungen:

1 ONLY THE GERMAN LANGUAGE VERSION IS AUTHORITATIVE
Massgebend ist nur der deutsche Text

2 PACKAGING ACC. TE-SPEC.: V - 2141154
Verpackung nach TE-Spec.: V - 2141154

3 SPECIFIED WIRE RANGE: SEE
Spezifizierter Leitungsquerschnitt: siehe 9

4 SUPPLY CONDITION: LEVER IN ENDLOCKING POSITION
Anlieferungszustand: Hebel in Endraststellung

5 SUPPLIER MARK
Lieferantenkennzeichnung

6 CAVITY IDENTIFICATION
Kammerbezeichnung

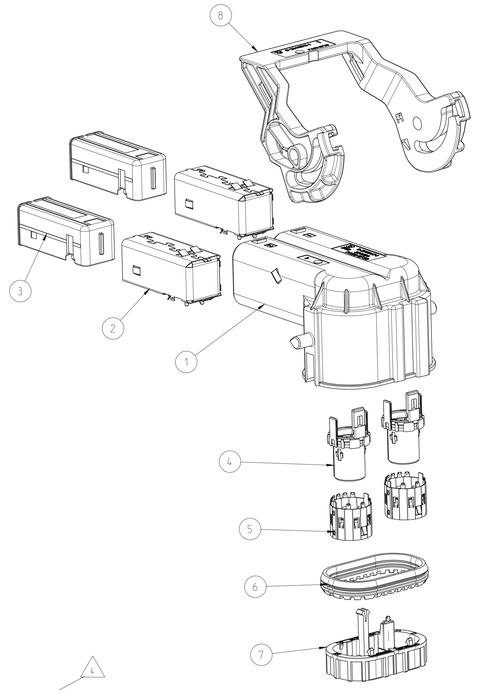

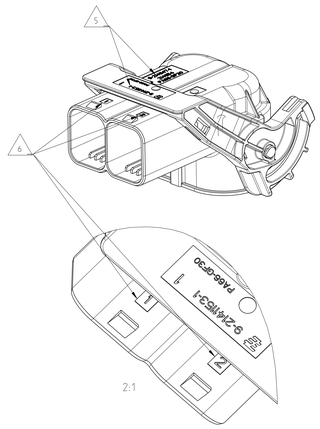

OBSOLETE

PRODUCT CHARACTERISTICS ACC. QMP EMEA_12
BESONDERE MERKMALE NACH QMP EMEA_12

DIESE ZEICHNUNG IST EIN KONTROLLIERTES DOKUMENT.
BEMASSUNGEN UND TOLERANZEN GEMAESS GPS (ISO STANDARDS).

THIS DRAWING IS A CONTROLLED DOCUMENT.
DIMENSIONING AND TOLERANCING PER GPS (ISO STANDARDS).

DIMENSIONS: MILLIMETER (mm)

TOLERANCES UNLESS OTHERWISE SPECIFIED: ALLGEMEINTOLERANZEN
0 PLC ±-
1 PLC ±-
2 PLC ±-
3 PLC ±-
4 PLC ±-
ANGLES: DEGREE ±4°

MATERIAL: SEE TABLE
FINISH: OBERFLAECHE/FARBE: SEE TABLE

DRW: W. Saenger 16JUN2010
CHK: U. Hoeppner 25JUN2010
APVD: W. Balles 30JUN2010
PRODUCT SPEC PRODUKTSPEC. 8
APPLICATION SPEC VERARBEITUNGSSPEZ. 9
WEIGHT GEWICHT: SEE TABLE
CUSTOMER DRAWING /KUNDENZEICHNUNG

9- -1 AS SHOWN wie gezeichnet

TE Connectivity

NAME: 2POS.8mm HV.REC HSE.90DEG.ASSY.SEALED
2pol. gedichtete Assy. 8mm HV. 90GRAD
-

SIZE: A0 | CAGE CODE: 00779 | DRAWING NO (ZEICHNUNG-NR.): C-2141154 | RESTRICTED TO NUR FUER: -

SCALE MASSSTAB: 5:1 | SHEET BLATT 2 OF VON 2 | REV H