RELEASED FOR PUBLICATION
© COPYRIGHT 20 BY ALL RIGHTS RESERVED.

Project NR

REVISIONS

P	LTR	DESCRIPTION	DATE	DWN	APVD
	A	Création - Diffusion 285326	17SEP2008	RD	
	B	Ajouter spécification de traitement -Diffusion 295045	18JUN2009	RD	
	C	Modif rep 8 S24234-000A3 devient YS-FA-212654A-AA1A + ajout item 15 DM16-114 & DM16-113 ; Diffusion 331963	12OCT2016	EL	MV

1 ( ) : cotes pour information / *dimensions for information*
( ) : cotes de controle / *inspection dimensions*

2 Instructions de mise en oeuvre à appliquer par le client
Customer instructions to be applied by the customer

3 MISE EN ŒUVRE / *START OF WORK*

MONTAGE INSTALLATION	*INSTALLATION STEPS*
Passer sur le toron de câbles le joint torique 12.	*Pass the cable bundle on the O'ring rep 12.*
Dénuder les conducteurs sur 8 mm.	*Strip the conductors extremity with 8 mm*
Pince FT8 positionneur M22520/01-02 position 12.	*Crimping tool FT8 locator M22520/01-02 position 12.*
Sertir le contact.	*Crimp the contact.*
Vérifier que l'âme du câble est visible dans la fenêtre de contrôle.	*Check that the cable core is shown through the check hole*
Mettre en place manuellement les contacts dans les alvéoles repérées sur l'isolant arrière 7.	*Install handly the contacts, marked on the rear insert nbr 7.*
Coiffer l'ensemble contacts conducteurs et isolant arrière 7 de leur isolant avant 5.	*Cover the conductors contacts assembly and the rear insert nbr 7with their front insert nbr 5.*
Enfiler le bloc isolant femelle dans sa carcasse 1 en respectant le détrompage de celui-ci sur embase (clavette).	*Put the female block insert into the frame 1, respecting the keying system of this one on receptacle (key).*
Mettre le joint torique 12 en position sur embase 1 et bloc isolant femelle 7.	*Locate the O'ring nbr 12 on the socket 1 and female block insert nbr 7.*

DEMONTAGE	*DISMOUNTING*
Le démontage de l'ensemble se fait à l'inverse du montage.	*The dismounting of the assembly is made in the reverse order of the mounting.*
Seul le démontage du contact nécessite l'emploi de l'outil CCIEXT-C000.	*Only the contact dismounting needs the use of the CCIEXT-C000 tool.*
Introduire l'outil par la face avant jusqu'à butée franche.	*Introduce the tool by the front face until front stop.*
Appuyer sur le poussoir pour extraire le contact.	*Press on the tappet in order to extract the contact.*

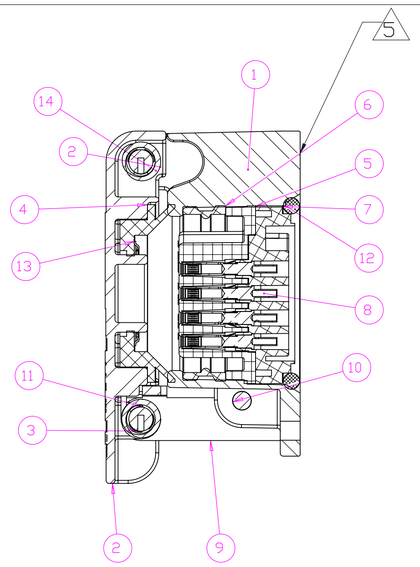

COUPE A-A

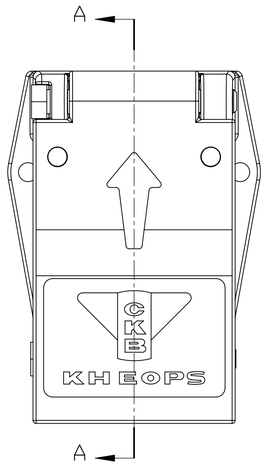

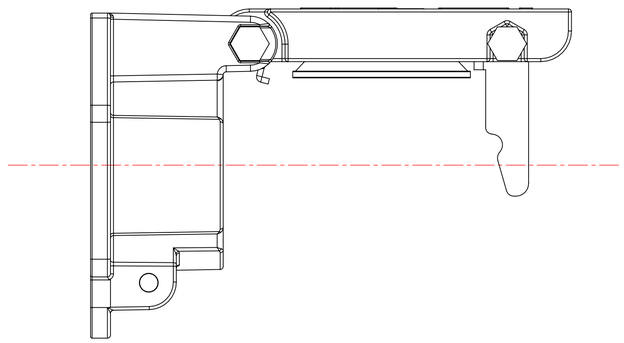

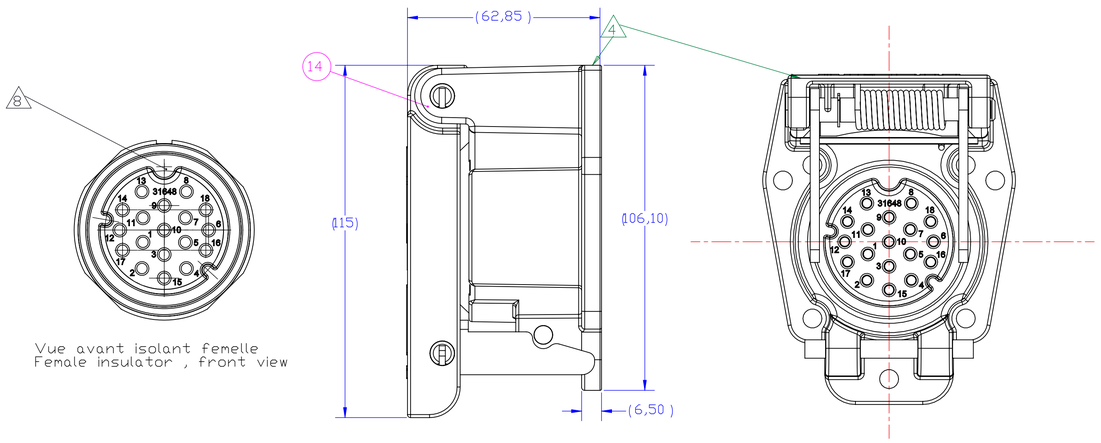

Vue avant isolant femelle
Female insulator , front view

PERCAGE PAROI
Panel cutting

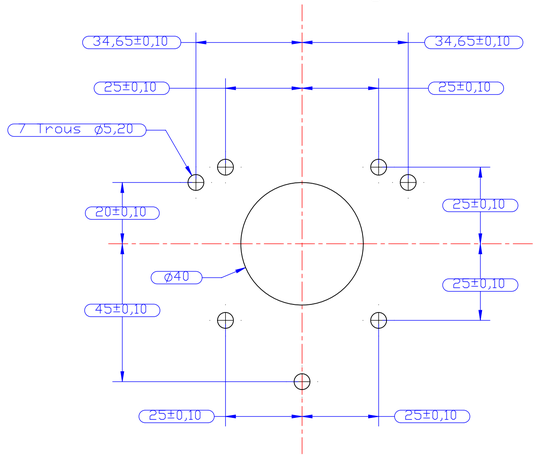

4 Marquage: CKB référence commerciale - année - semaine
Marking: CKB Commercial reference - year - week

5 FACE A EPARGNER
SURFACE WITHOUT PAINT

6 TRAIT ROUGE RAL 3002
RED LINE RAL 3002

7 CETTE EMBASE PEUT RECEVOIR UNE FICHE 13 Pts
Dans ce cas les contacts non utilisée doivent être montés
These receptacle can accept plug with 13 poles.
In this case the unused contacts must be mounted

8 Rainure principale
Main key

Protection Plating	Fiche matière Data sheet	Matière Material	Masse (g) Weight (g)	Nbr Qty	Codification Part number	Désignation Designation	REP Item
– –	–	Carton Carton	40,08	1	Y00000-0206-0342AS	Boîte en carton Box	15
– –	FMME 3034	Inox Steel	11,3	2	19295-000A4	Ressort Spring	14
– –	–	Acier Steel	1,44	1	7115/25-34Y	Anneau self locking Self locking ring	13
– –	–	Elastomère Elastomere	3,81	1	0301-0228AS	Joint torique O ring	12
– –	–	Acier Steel	0,21	3	7133-06-W	Anneau truarc Truarc ring	11
– –	FMME 3020	INOX Stainless steel	12,31	1	19208-000A4	Axe d'étrier Clamp axis	10
– –	FMME 3035	INOX Stainless steel	36,74	1	24337-000A3	Etrier Clamp	9
Argenture Silver plating	–	Laiton Brass	35,31	1	YS-FA-212654A-AA1A	Kit de 18 S/E contact femelle calibre 3 Kit of 18 S/A female contact caliber 3	8
– –	FTMP 446	Polyamide Polyamide	39,36	1	31647-000A2	Isolant arriere Rear insulator	7
– –	–	Elastomère Elastomer	5,47	1	24235-000B3	Joint d'interface Interfacial seal	6
– –	FTMP 446	Polyamide Polyamide	48,66	1	31648-000A2	Isolant avant Front insulator	5
– –	FTMP 862	Elastomére Elastomere	14,38	1	24048-000A3	Joint de couvercle Lid gasket	4
– –	FMME 3020	Inox Stainless steel	24,2	2	19312-000A4	Axe de couvercle Cap axis	3
Alodine 1200 + marque rouge 1200 alodine + red mark	FMME 4005	Aluminium Aluminium	152,66	1	31644-000L2	Couvercle Lid	2
Alodine 1200 1200 Alodine	FMME 4005	Aluminium Aluminium	215,78	1	31645-000U1	Embase Socket	1

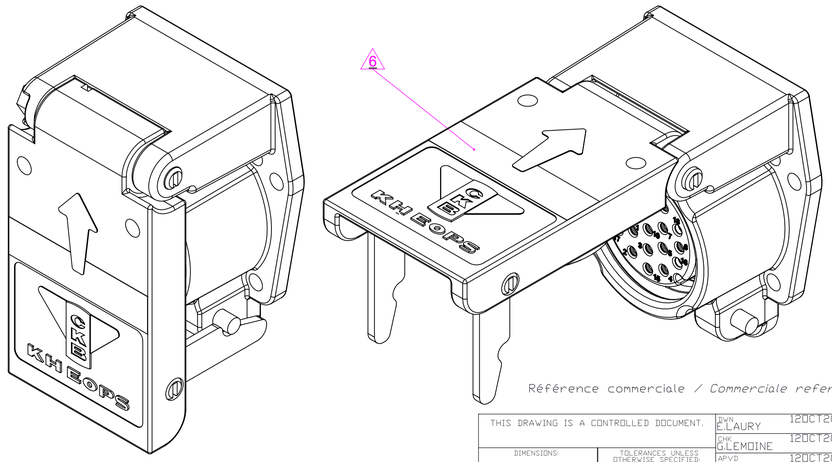

Référence commerciale / *Commerciale reference* : CSF1680-0001-A0001

YE-FA-207706A-0000
PART NO

THIS DRAWING IS A CONTROLLED DOCUMENT.

DIMENSIONS: mm

TOLERANCES UNLESS OTHERWISE SPECIFIED: 0 PLC ±- ; 1 PLC ±- ; 2 PLC ±- ; 3 PLC ±- ; 4 PLC ±- ; ANGLES ±-

MATERIAL – –

FINISH – –

DWN E.LAURY 12OCT2016
CHK G.LEMOINE 12OCT2016
APVD M.VIMARD 12OCT2016

PRODUCT SPEC –
APPLICATION SPEC –
WEIGHT 682,96 g

TE Connectivity

NAME Embase femelle 18pt UIC558
Female receptacle UIC558

SIZE A1 | CAGE CODE – | DRAWING NO C-207706 | RESTRICTED TO –

CUSTOMER DRAWING | SCALE 1:1 | SHEET 1 OF 1 | REV C

Ref : 686 BE ind B