TÄ-Nr.
22329

Batterietrennschalter 500A

Bl. 1 v. 1

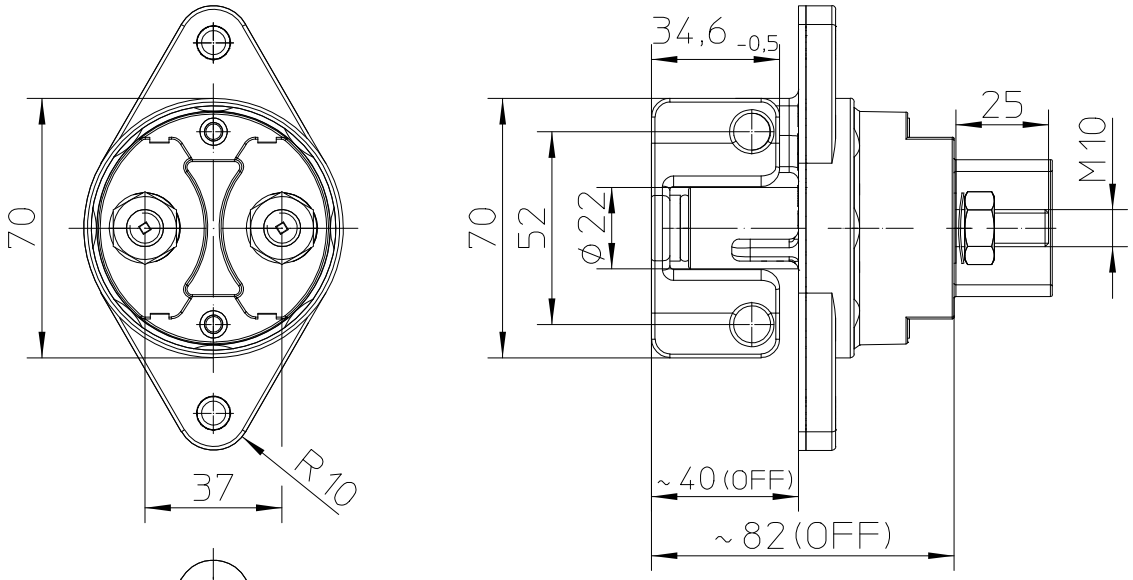

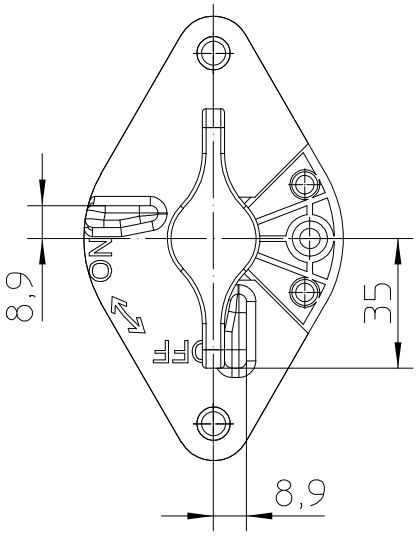

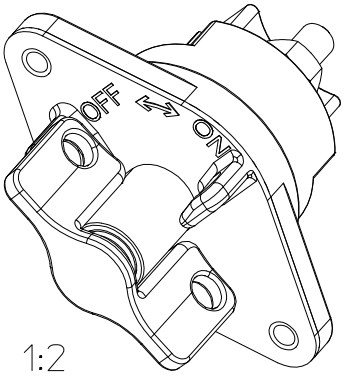

Schaltbild

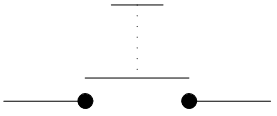

ISO 1:2

Technische Daten:

Gehäusewerkstoff: Haube	Vyncolit schwarz
Sockel	PA GF schwarz
Schalthebelwerkstoff	PA GF rot
Min. Isolationswiderstand	100MOhm
Hochspannungsfestigkeit	1050V-1min.
Max. Kontaktspannungsabfall bei Nennlast	150mV
Betriebsspannung	bis 32VDC
Dauerstrom	500A
Überlast	1500A-4min.
	2000A-1.5min.
	2500A-10sec.
Schutzart	IP 67/ IEC 529
Vibration	4G/ 50-2000Hz
Schock	6G/ 11ms
Gewicht	340g
Umgebungstemperatur	-40°C bis +85°C
Anschlussquerschnitt bei Nennlast	min. 250mm2
Einbaulage	beliebig
Schalthebel	rot,nicht abziehbar
Max. Anzugsmoment (Hauptkontakte)	15-20Nm

Für diese Zeichnung behalten wir uns das Urheberrecht gemäß DIN 34 vor

	Datum	Name	Freimaßtoleranz	Maßstab		Zeichnungs-Nr.:
Bearb.	15.11.2011	Mielk	DIN ISO 2768 cL	1:2	KUSLING	35-511-131-R-900
Gepr.	24.03.2017	Grind				Vers.Nr.: 5930-12-405-6770