VMY-205-GD
Art.-Nr.: 387604-000
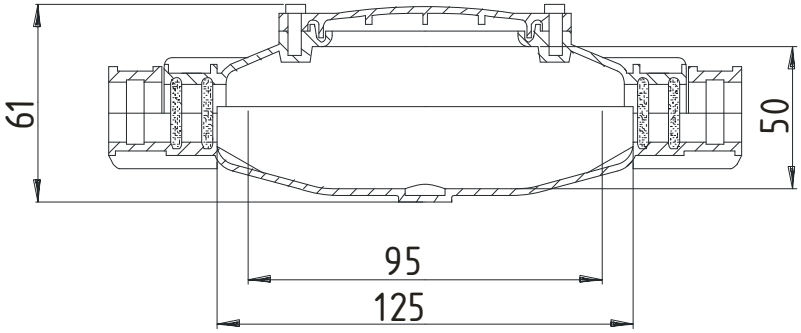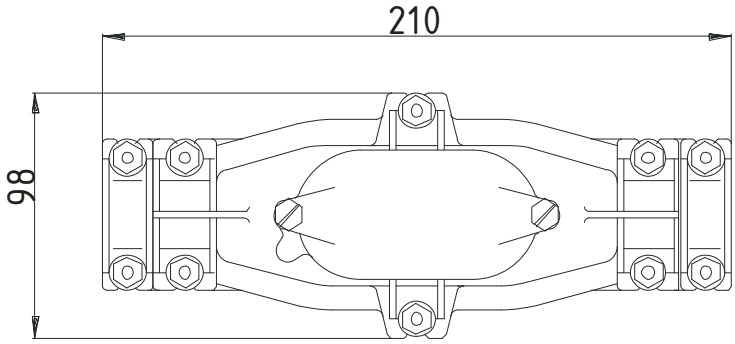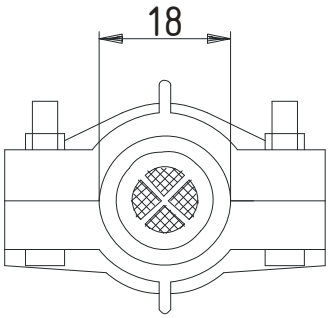
Verbindungsmuffe
in Schraubtechnik, aus grauem, schlagfestem Polypropylen
mit Zugentlastungsschellen
Systemgeprüft nach DIN EN 50393 (entspr. VDE 0278)
U/U_0 (U_m) = 0,6/1,0 kV (1,2) kV
Kabelquerschnitt 3 - 5 x 1,5 bis 5 x 6 mm^2
mit Vergußmasse GUROFLEX im Doppelkammerbeutel (0,35 l)
mit Polsterband