TÄ-Nr.
22595
22615

Leuchtmelder

Bl. 1 v. 1

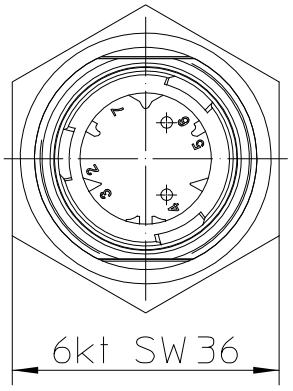

Technische Daten

Aufbau

Werkstoff, Gehäuse ..... PA schwarz
Werkstoff, Druckknopf.. PMMA rot, leuchtend
Schutzart Innenraum ..... IP6K9K IEC 60529
Anschlüsse..... IP00 IEC 60529
Max. Anzugsdrehmoment..... max. 5 Nm
Gewicht 28g
Umgebungstemperatur..... -40°C to +90°C

Elektrische Daten

Nennspannung ..... 9VDC bis 32VDC
Elektr. Leistung bei 12 VDC..... 0,1 W
bei 24 VDC ..... 0,4 W

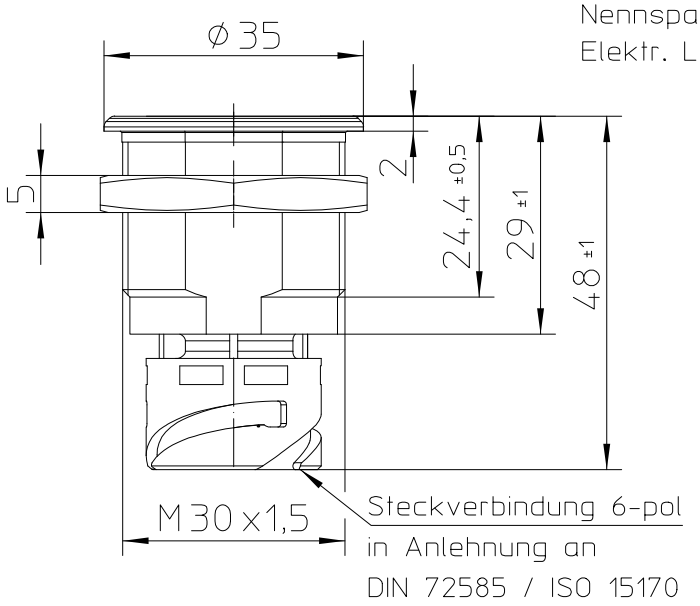

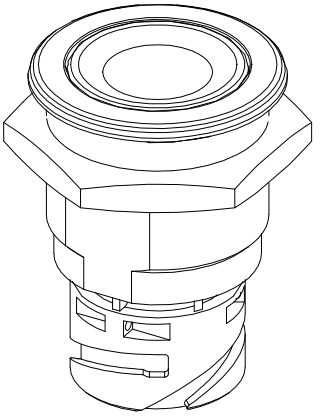

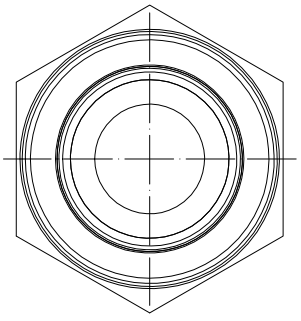

Einbaumaße

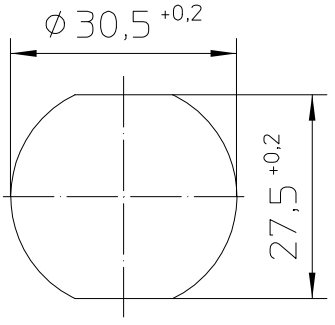

Schaltbild

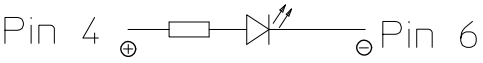

Für diese Zeichnung behalten wir uns das Urheberrecht gemäß DIN ISO 16016 vor

	Datum	Name	Allgemeintoleranz	Maßstab		Zeichnungs-Nr.:
Erstel.	03.06.2014	Drech	DIN ISO 2768 cL	1:1	KUSING	TS-201-RT12
Bearb.	18.03.2019	Hamar				
Freig.	22.03.2019	Baumg				Vers.Nr.: