© 2024 TE Connectivity. All Rights Reserved.

REVISIONS					
P	LTR	DESCRIPTION	DATE	DWN	APVD
	F9	SEE PCN E-19-010291	01JUL2019	MAH.	GILC
	F10	OBSOLETE PN 7-967616-3	07JUL2022	KMD	SCK
	F11	CORRECTED SOCKET PITCH DIMENSION TOLERANCE	24JAN2023	KMD	SCK
	F12	2-967616-9 PN IS DISCONTINUED	30JAN2024	CK	JJH

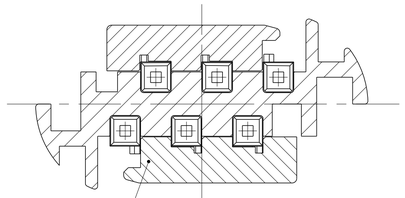

C-C

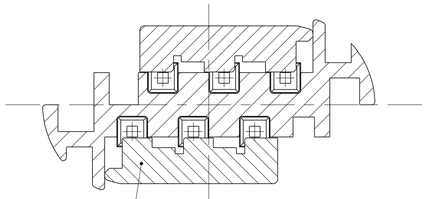

DISPLACE / Verschiebeweg 2 x 1.6 mm

CONNECTING AREA FOR CORRUGATED TUBE ADAPTER
Anschlussbereich fuer Wellrohradapter

BLACK / schwarz
5-967616-2

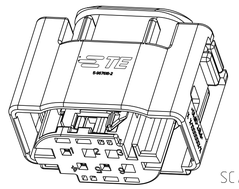

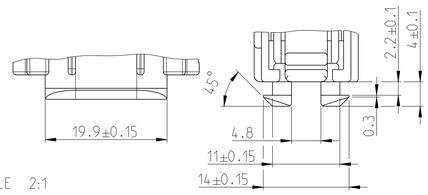

SCALE 2:1

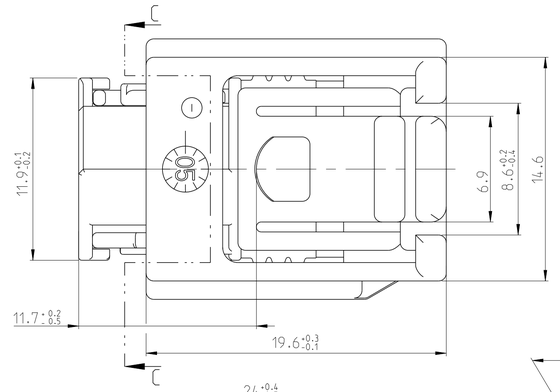

A-A

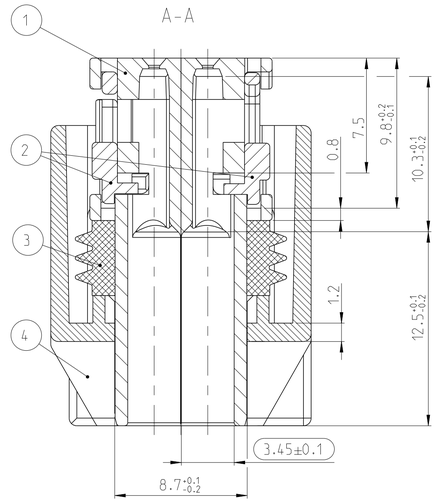

A-A

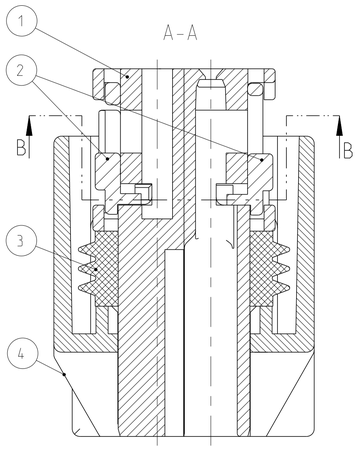

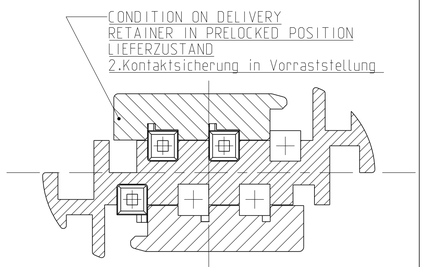

B-B

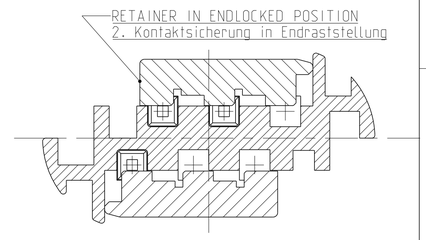

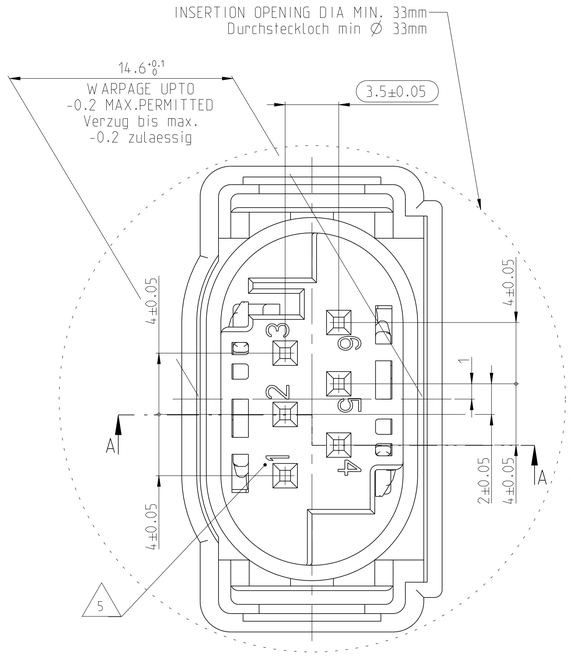

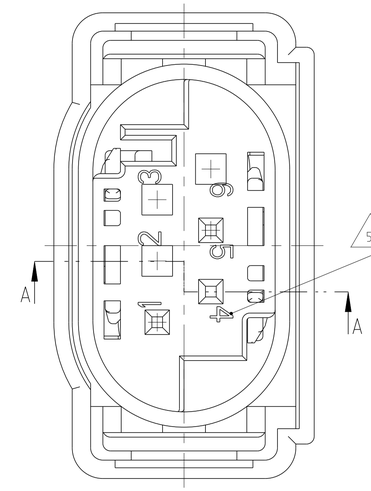

2:1

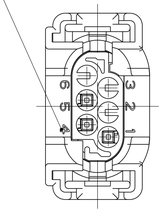

1-...- 2

AS SHOWN
WIE GEZEICHNET

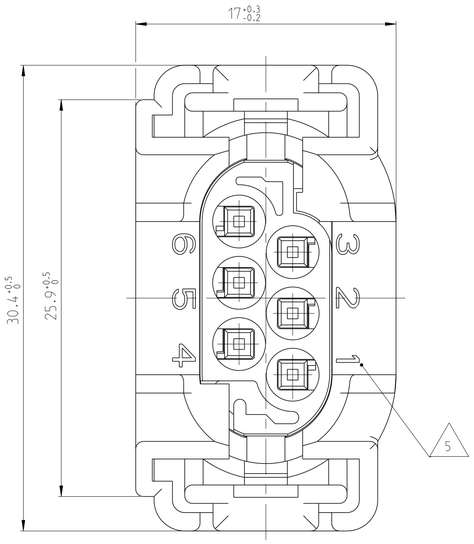

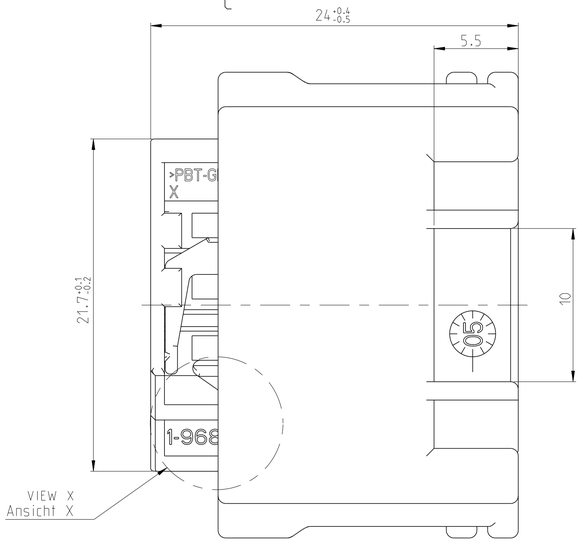

VIEW X
Ansicht X

MATERIAL RECESS
PERMITTED

Materialentnahme
im Kodierbereich
zulaessig

VALID FOR ALL VARIANTS
gueltig fuer alle Varianten

1-...-1

AS SHOWN
WIE GEZEICHNET

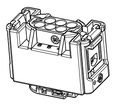

CODINGS / KODIERUNGEN

2:1

A B C Z

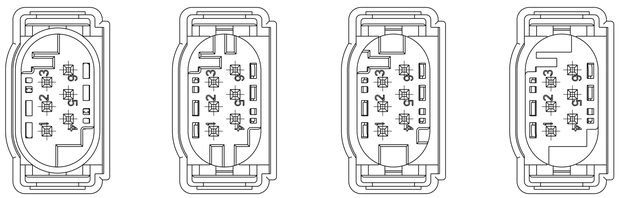

1:1

CLUTCH
Kupplung

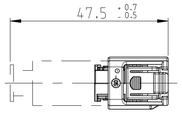

SHROUDED CONNECTION
Kragenanschluss

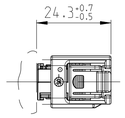

1 ONLY ENGLISH LANGUAGE VERSION SHALL BE AUTHORITATIVE
Massgebend ist der englischen Text

2 SUITABLE FOR SOCKET CONTACT FOR SINGLE WIRE SEALING
TE 962885 (DGB 0.2-0.5 mm2). 965906 (DGB 0.75 mm2)
TE .....
Passend zu Buchsenkontact fuer Einzelleiterabdichtung:

3 SHROUDED CONNECTION SEE DRAWING:
TE 114-18063-126
TE.....
Kragenanschluss siehe Zeichnung:

4 SUITABLE FOR WIRE SIZE RANGE:
TO.....
Passend fuer Leitungsquerschnitt:

5 DIRECTION OF FIGURES OPTIONAL
Zahlenausrichtung freigestellt

6 BULKPACKAGING IN TE CARDBOX. ACC. TO PACKAGING INSTRUCTION V967616
Verpackung als Schuettgut in TE Kartons. nach Verpackungsanweisung V967616

7 LAYER PACKAGING IN TE CARDBOX. ACC. TO PACKAGING INSTRUCTION V967616
PARTS IDENTICAL WITH PN 2-967616-1
Lagenverpackung in TE Kartons. nach Verpackungsanweisung V967616
Teile identisch mit PN 2-967616-1

F12 OBSOLETE

PACKAGING	CODING	ORDER NO.	REV.	POS.	PIECE	DESCRIPTION	MATERIAL	SURFACE COLOR
7	B	2-967616-9	F	4	1	PROTECTIVE COVER 6 POS / Schutzkappe	PBT-GF 15	~~BLACK / schwarz~~
				3	1	SEALING / Dichtung	MVQ30	NATURAL / natur
				2	2	RETAINER / 2. Kontaktsicherung	PBT-GF 15	GREEN / gruen
				1	1	SOCKET HSG. 6 POS / Buchsengehaeuse	PBT-GF 15	~~GREY / grau~~
	B	5-967616-2	A	4	1	PROTECTIVE COVER 6 POS / Schutzkappe	PBT-GF 10	BLACK / schwarz
				3	1	SEALING / Dichtung	MVQ30	NATURAL / natur
				2	2	RETAINER / 2. Kontaktsicherung	PBT-GF 15	GREEN / gruen
				1	1	SOCKET HSG. 6 POS / Buchsengehaeuse	PBT-GF 15	GREY / grau
	B	4-967616-2	A	4	1	PROTECTIVE COVER 6 POS / Schutzkappe	PBT-GF 15	BLACK / schwarz
				3	1	SEALING / Dichtung	MVQ30	NATURAL / natur
				2	2	RETAINER / 2. Kontaktsicherung	PBT-GF 15	GREEN / gruen
				1	1	SOCKET HSG. 6 POS / Buchsengehaeuse	PBT-GF 15	GREY / grau
	B	7-967616-3	A	4	1	PROTECTIVE COVER 6 POS / Schutzkappe	PBT-GF 15	~~YELLOW / gelb~~
				3	1	~~SEALING / Dichtung~~	MVQ30	NATURAL / natur
				2	2	~~RETAINER / 2. Kontaktsicherung~~	PBT-GF 15	GREEN / gruen
				1	1	SOCKET HSG. 6 POS / Buchsengehaeuse	PBT-GF 15	~~GREY / grau~~
	Z	9-967616-1		4	1	PROTECTIVE COVER 6 POS / Schutzkappe	PBT-GF 15	~~BLACK / schwarz~~
				3	1	~~SEALING / Dichtung~~	MVQ30	NATURAL / natur
				2	2	~~RETAINER / 2. Kontaktsicherung~~	PBT-GF 15	GREEN / gruen
				1	1	SOCKET HSG. 6 POS / Buchsengehaeuse	PBT-GF 15	~~WATER BLUE / wasserblau~~
6	C	3-967616-1	A	4	1	PROTECTIVE COVER 6 POS / Schutzkappe	PBT-GF 15	BLACK / schwarz
				3	1	SEALING / Dichtung	MVQ30	NATURAL / natur
				2	2	RETAINER / 2. Kontaktsicherung	PBT-GF 15	GREEN / gruen
				1	1	SOCKET HSG. 6 POS / Buchsengehaeuse	PBT-GF 15	BLUE / blau
	B	2-967616-1	F	4	1	PROTECTIVE COVER 6 POS / Schutzkappe	PBT-GF 15	BLACK / schwarz
				3	1	SEALING / Dichtung	MVQ30	NATURAL / natur
				2	2	RETAINER / 2. Kontaktsicherung	PBT-GF 15	GREEN / gruen
				1	1	SOCKET HSG. 6 POS / Buchsengehaeuse	PBT-GF 15	GREY / grau
	A	1-967616-2	F	4	1	PROTECTIVE COVER 6 POS / Schutzkappe	PBT-GF 15	BLACK / schwarz
				3	1	SEALING / Dichtung	MVQ30	NATURAL / natur
				2	2	RETAINER / 2. Kontaktsicherung	PBT-GF 15	GREEN / gruen
				1	1	SOCKET HSG. 6 POS / Buchsengehaeuse	PBT-GF 15	BLACK / schwarz
	A	1-967616-1	F	4	1	PROTECTIVE COVER 6 POS / Schutzkappe	PBT-GF 15	BLACK / schwarz
				3	1	SEALING / Dichtung	MVQ30	NATURAL / natur
				2	2	RETAINER / 2. Kontaktsicherung	PBT-GF 15	GREEN / gruen
				1	1	SOCKET HSG. 6 POS / Buchsengehaeuse	PBT-GF 15	BLACK / schwarz

THIS DRAWING IS A CONTROLLED DOCUMENT.

DIMENSIONS: mm

TOLERANCES UNLESS OTHERWISE SPECIFIED:
0 PLC ± ±, ISO 8015
1 PLC ± ISO 2768 - mH -E
2 PLC ± DIN 16901-kG
3 PLC ±
4 PLC ±
ANGLES ±

MATERIAL: SEE TABLE / Siehe Tabelle
FINISH: SEE TABLE / Siehe Tabelle

DWN M. Trajkov 29-JUL-96
CHK M. Schwaeger 29-JUL-96
APVD -
PRODUCT SPEC 108-18272-0
APPLICATION SPEC 114-18061
WEIGHT -

TE Connectivity

NAME: MQS SOCKET HOUSING SWS. 6 POS. ASSY
MQS Buchsengehaeuse. EDS. 6pol.kompl.
-

SIZE	CAGE CODE	DRAWING NO	RESTRICTED TO
A1	00779	C-967616	-

CUSTOMER DRAWING | SCALE 5:1 | SHEET 1 OF 1 | REV F12

4805 (3/13)