NICHT VERMASSTE KANTEN SIND NICHT MAßSTÄBLICH

ÄNDERUNGEN DIE DEM TECHNISCHEN FORTSCHRITT DIENEN, BEHALTEN WIR UNS VOR

VERTRAULICH
UNVERÖFFENTLICHTE ZEICHNUNG. ALLE RECHTE VORBEHALTEN. VERVIELFÄLTIGUNG UND WEITERGABE NUR MIT GENEHMIGUNG DURCH AMP DEUTSCHLAND GMBH

ZEICHNUNG GESCHÜTZT DURCH ©COPYRIGHT 1992 AMP DEUTSCHLAND GMBH ALLE RECHTE VORBEHALTEN

REV.	ÄNDERUNG	DATUM	NAME
A	Zeichnung überarbeitet	26.03.91	R.Greier
B	Kammerbez.zusätzlich auf Außenkragen	14.05.91	R.Greier
C	1x Rasthaken außer Funktion gesetzt	28.08.91	B.Kirsch
D	Außer Funkt. gesetzten Rasthaken entf. Radius R0.5 halb umlfd. hinzu	02.09.92	J.Kunze
5	Radius R0.5 ganz umlfd.	24.09.92	J.Kunze
D	Revisions-Angleichung	14.02.97	Augustiniak

POS.1

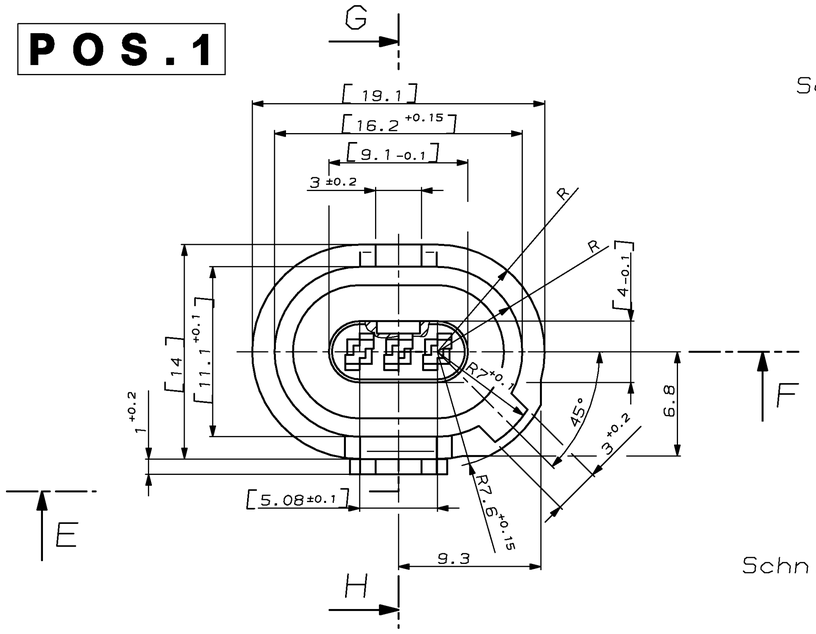

Schnitt G-H

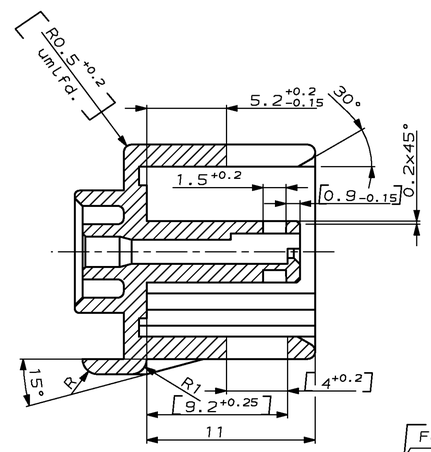

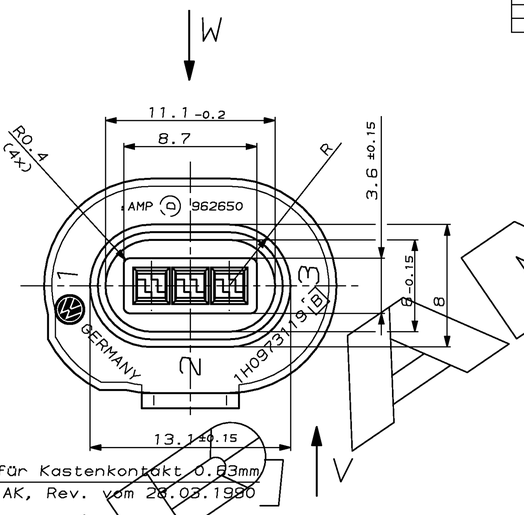

Bemerkungen zu Pos.1 :

1 Unbemaßte Radien R0.5
2 Kundenwarenzeichen nach VW 105 14 - C
3 Mittelschrift nach DIN 1451
4 Schrifthöhe 1.2
5 [ ] Maße für EMPB
6 Werkstoffkennzeichnung nach VDA (in Neuwerkzeugen vorgesehen)
7 Produktionsdatum nach VW 105 60 (in Neuwerkzeugen vorgesehen)

Ansicht "V"
M 2:1

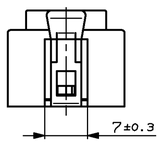

Ansicht "W"
M 2:1

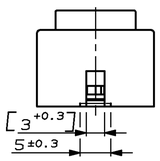

Schnitt E-F

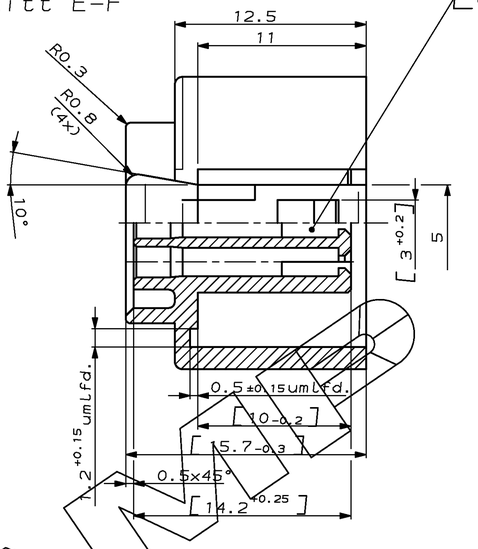

Fehlende Kammermaße für Kastenkontakt 0.63mm nach VW 191 900 961 AK, Rev. vom 28.03.1980

Anlieferungszustand

ZSB

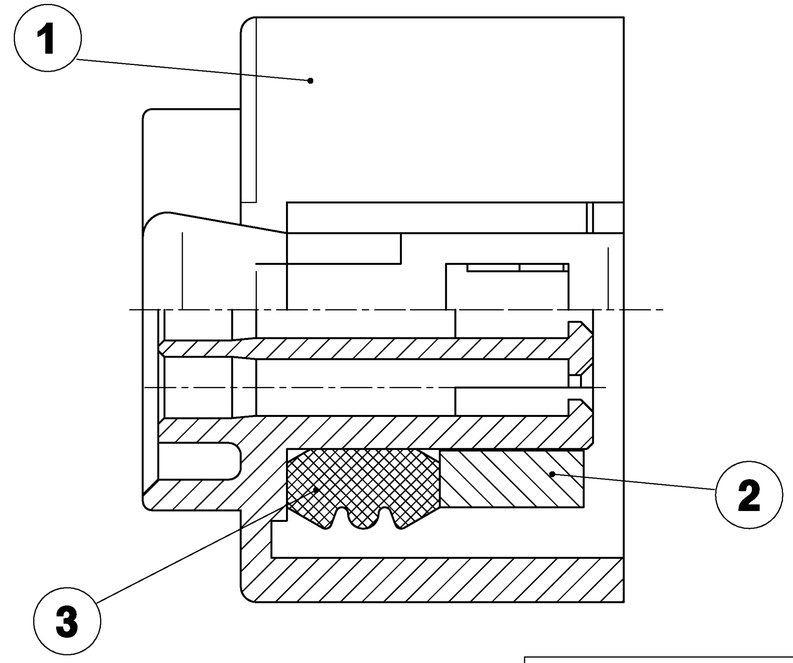

POS.2

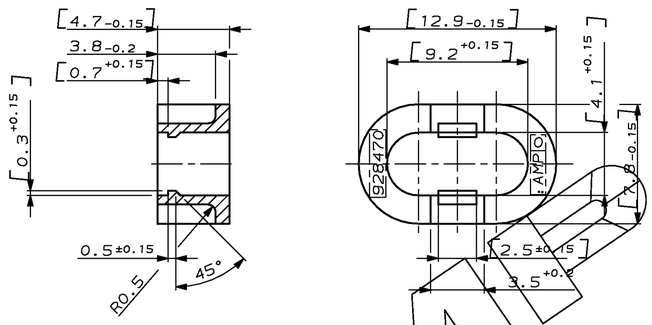

Bemerkungen zu Pos.2 :

1 Unbemaßte Radien R0.5
2 Kundenwarenzeichen nach VW 105 14 - C (in Neuwerkzeugen vorgesehen)
3 Mittelschrift nach DIN 1451
4 Schrifthöhe 1.2
5 [ ] Maße für EMPB
6 Werkstoffkennzeichnung nach VDA (in Neuwerkzeugen vorgesehen)
7 Produktionsdatum nach VW 105 60 (in Neuwerkzeugen vorgesehen)

POS.3

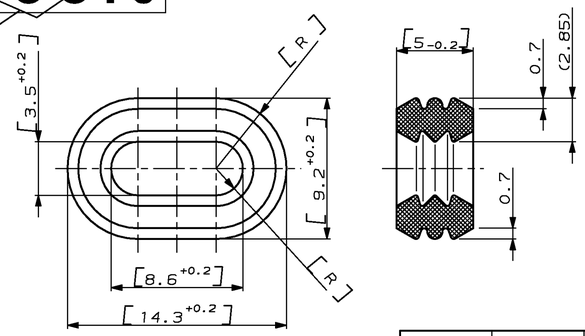

Bemerkungen zu Pos.3 :

1 [ ] Maße für EMPB
2 Silikon-Kautschuk gem. SAE J 200
Typ: M5, GE406, A19, B37, E016, G11, Z1, Z2, Z3, Z4
Z1: Durometer Härte A 40°±5°
Z2: Kältebeständigkeit -40°C
Z3: Ozonbeständigkeit gem. FLPM EU-BP 1-1, Stufe "0"
Z4: warmluftbeständig +120°C

VW-BESTELL-NR.	AMP-BESTELL-NR.	VW-EINZELT.-NR.	AMP-EINZELT.-NR.	REV.	POS.	STÜCK	BENENNUNG	MATERIAL	FARBE/OBERFL.
-	-	-	-		-	-	-	-	-
		-	-		-	-	-	-	-
		-	-		-	-	-	-	-
1H0 973 117 B	963465 - 1	1H0 973 125 C	928469 - 1	B1	3	1	Dichtung	Silikon	orange
		1H0 973 127 C	928470 - 1	C	2	1	Sicherungshülse	PA66 - GF13	schwarz
		1H0 973 119 B	962650 - 1	D4	1	1	Kastenkontaktgeh. 0.63mm, 3polig	PA66 - GF13	rot

GEZ. J.Kunze 25.08.1992 GEPR. D.Jakobelt 01.09.1992

Zeichnung nur für VW

ZEICHNUNG GÜLTIG AB .....

AMP DEUTSCHLAND G.m.b.H. Langen b.Ffm.,West Germany

BENENNUNG: Kastenkontaktgehäuse 0.63mm, 3polig, ZSB — TÜRKONTAKTSCHALTERANSCHLUSS

K

NICHT TOLERIERTE MASSE ± 0.2 MM ± 2° | FORMAT A1 | ZEICHNUNGS-NR. 963465

MASSTAB 5:1 | BLATT 1 VON 1 | REV. D

NUMMER 963465 | VERWENDET FÜR - | PASSEND ZU - | WAR NR. 90-52004-95

CAD-ORIGINAL ZEICHNUNG NICHT ÄNDERN

LOC AI DIST -

AMP-EN-SSG REV 10-90

04 DEC 1991 06:58:41 SYSTEM <@01HED>AMP.GERMANY>U.FORMATS S.CUSTOMER.NA1