THIS DRAWING IS UNPUBLISHED.
DIFFUSION RESTREINTE

RELEASED FOR PUBLICATION .19 .
LIBRE A LA DIFFUSION

© COPYRIGHT 19 BY AMP INCORPORATED. ALL RIGHTS RESERVED.
TOUS DROITS RESERVES

LOC	DIST
F	-

REVISIONS

P	LTR	DESCRIPTION MODIFICATIONS	DATE	DWN DESS.	APVD APP.
	E	CREATION -5 A -8	02-FEV-01	A.D	J.L
	F	NOUVELLE REF. AVEC 3 CONTACTS DORES	12-AUG-04	NT.N	J.L
	G	MODIFY DIMENS.:2.9+/-0.2 WAS 3.2+0.2/-0.1	11-JUL-07	NT.N	J.L
	H	OBSOLETE PN 1-953118-4	25JUL2024	YM	-

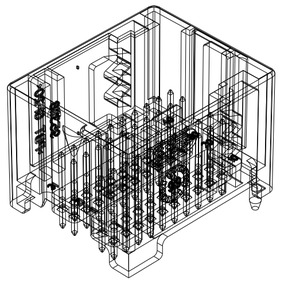

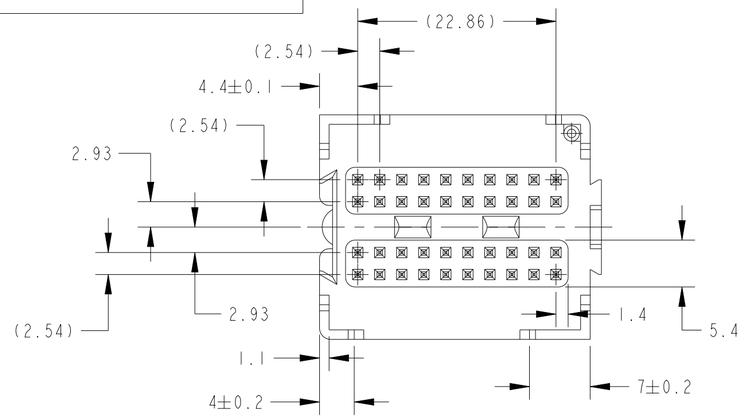

NOTES:

1. DATE CODE
   Date code
2. AMP LOGO
   Logo d'AMP
3. ASSY PART NUMBER
   Référence du produit assemblé
4. REVISION STATUS
   Révision du moule
5. CAVITY MARKING
   N° d'empreinte du moule
6. MATERIAL : PBT-20GF
   Matière

■ CAPABILITY DIMENSION FOR THE TOOLINGS QUALIFICATION ONLY
Côte de capabilités uniquement pour la qualification d'outillages

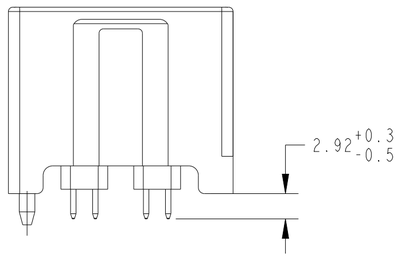

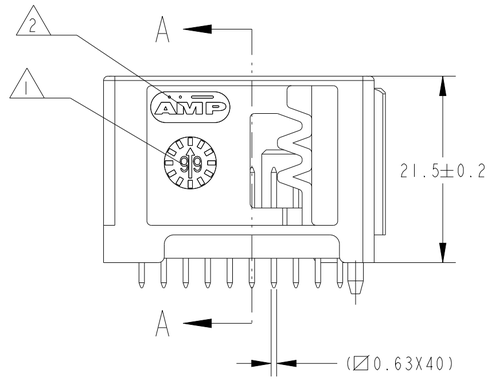

SECTION A-A
(COUPE)

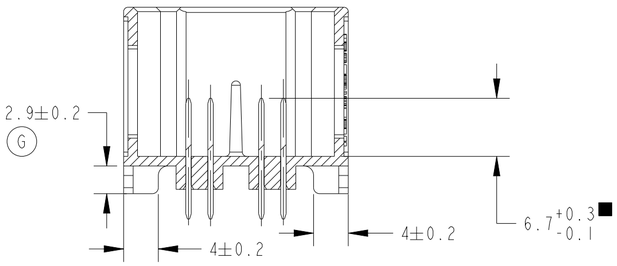

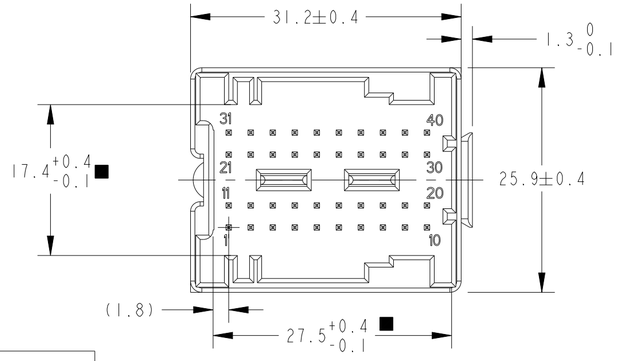

RECOMMENDED PCB,HOLE CONFIGURATION
RECOMMANDATION DE L'IMPLANTATION DE C.I.

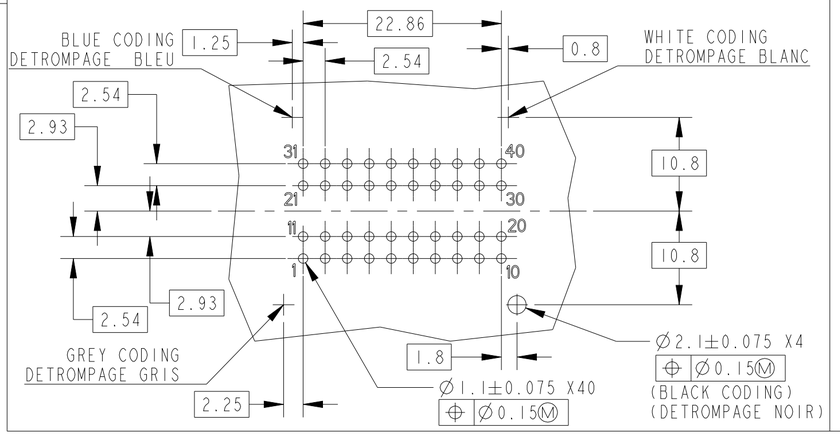

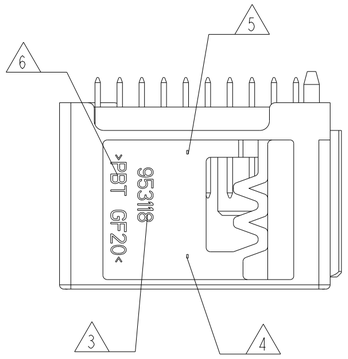

COLOR / COULEUR					
BLUE Bleu	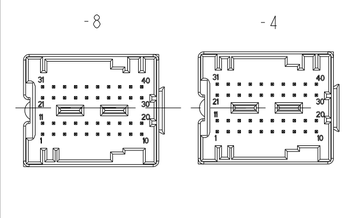	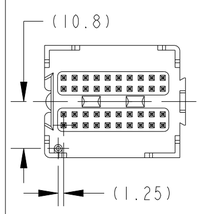	H 1-953118-4	(1 to 10) tin+gold (11 to 40) tin plated
			0-953118-4 or 0-953118-8	(1 to 40) tin plated
WHITE Blanc	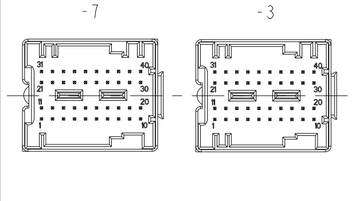	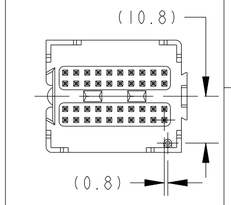	F 1-953118-3	(8 to 10) tin+gold (1 to 7 & 11 to 40) tin plated
			0-953118-3 or 0-953118-7	(1 to 40) tin plated
GREY Gris	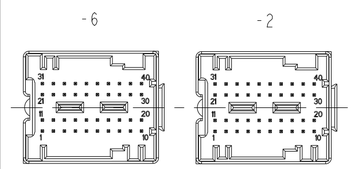	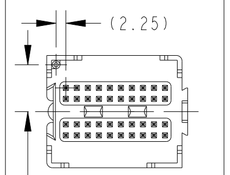	0-953118-2 or 0-953118-6	(1 to 40) tin plated
BLACK Noir	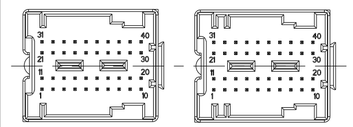	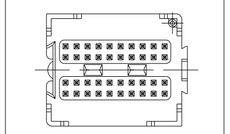	0-953118-1. or 0-953118-5	(1 to 40) tin plated
	SCALE /ECH.1:1	SCALE / ECH. 1:1		
	CODING FROM MATING SIDE DETROMPAGE DU COTE CONNECTEUR	CODING FROM PCB SIDE DETROMPAGE DU COTE C.I	ASSY P/N REF. ASSEMBLEE	CONTACT PIN BROCHE

THIS DRAWING IS A CONTROLLED DOCUMENT FOR AMP INCORPORATED. IT IS SUBJECT TO CHANGE AND THE CONTROLLING ENGINEERING ORGANIZATION SHOULD BE CONTACTED FOR THE LATEST REVISION. CE PLAN EST UN DOCUMENT CONTROLE PAR AMP INCORPORATED. IL EST SUSCEPTIBLE D'ETRE REVISE. CONTACTER LE SERVICE TECHNIQUE D'AMP DE FRANCE POUR OBTENIR LA DERNIERE REVISION.

DIMENSIONS: mm

TOLERANCES UNLESS OTHERWISE SPECIFIED:
TOLERANCES NON SPECIFIEES (SUIV NB DE DECIMALES)
0 PLC /DEC ±-
1 PLC /DEC ±0.3
2 PLC /DEC ±-
3 PLC /DEC ±-
4 PLC /DEC ±-
ANGLES ±5°
FINISH FINITION -

MATERIAL MATIERE PBT 20GF

DWN /DESSINE 20-Nov-97 S.IVANOVIC
CHK /VERIFIE - J.LALANGE
APVD /APROUVE - J.REVIL
PRODUCT SPEC SPEC. PRODUIT 108-15191
APPLICATION SPEC SPEC. APPLICATION -
WEIGHT MASSE APPROX. 9g

AMP
AMP DE FRANCE
95301 PONTOISE

NAME TITRE
EMBASE 40 VOIES MQS DROITE
HEADER ASSY,40 POSN,STRAIGHT,MQS
-

SIZE FORMAT A2 | CAGE CODE 00779 | DRAWING NO No PLAN C-953118 | RESTRICTED TO RESERVE A -

CUSTOMER DRAWING /PLAN CLIENT UNIQUEMENT POUR REFERENCE | SCALE ECHELLE 2:1 | SHEET FEUILLE 1 OF DE 1 | REV H