NICHT VERMASSTE KANTEN SIND NICHT MAßSTÄBLICH

ÄNDERUNGEN DIE DEM TECHNISCHEN FORTSCHRITT DIENEN, BEHALTEN WIR UNS VOR

VERTRAULICH
UNVERÖFFENTLICHTE ZEICHNUNG. ALLE RECHTE VORBEHALTEN. VERVIELFÄLTIGUNG UND WEITERGABE NUR MIT GENEHMIGUNG DURCH AMP DEUTSCHLAND GMBH

ZEICHNUNG GESCHÜTZT DURCH ©COPYRIGHT 1988 AMP DEUTSCHLAND GMBH ALLE RECHTE VORBEHALTEN

REV.	ÄNDERUNG	DATUM	NAME
3	-5 und -6 hinzu	01.04.93	Kürschner
A	-8 und -9 nachgetragen	05.07.95	Rudolph
B	änd.-Index von Prod.Zchng. angepaßt	10.06.96	Rudolph
B1	NOTE 5 ADDED, 1-928771-4 ADDED	17.12.04	Ballmert
B2	REVISED PER ECO-09-024717	04NOV09	AEG
B3	REVISED PER ECR-19-015041	05NOV2019	PC/MB

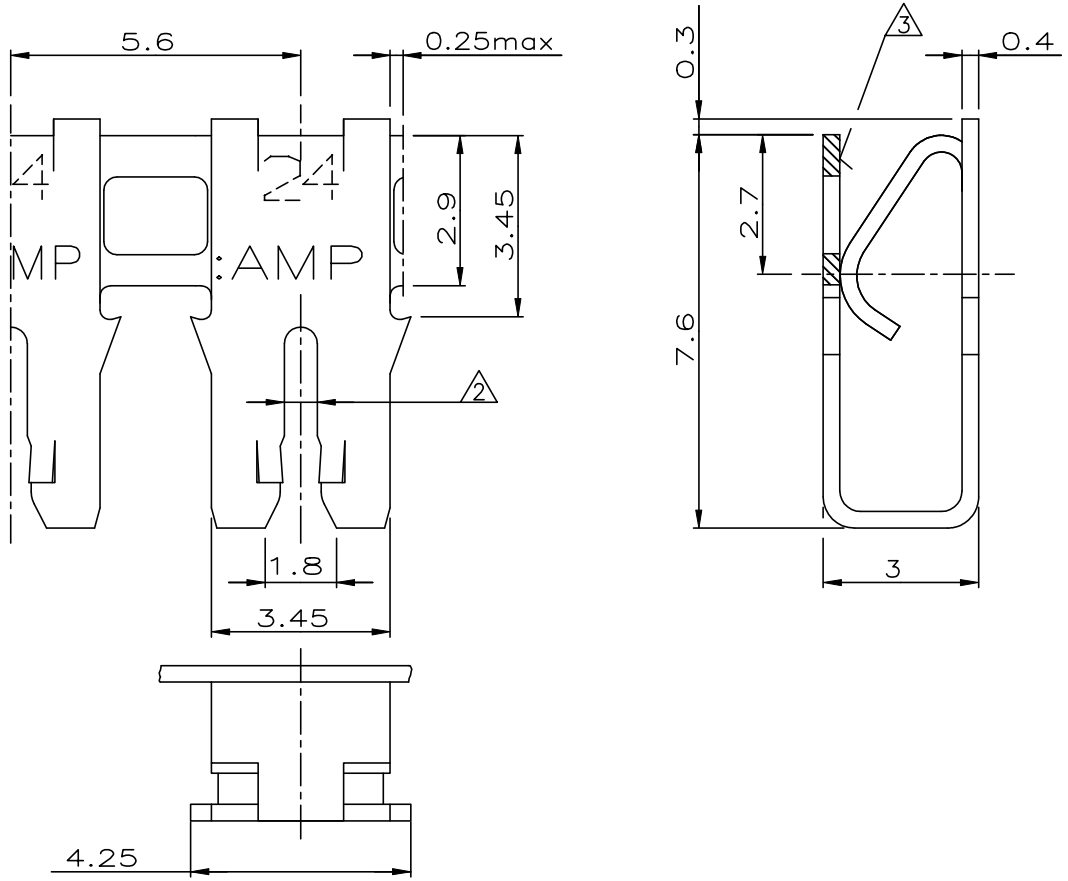

1 Siehe Zchng.Nr.77-9597 für pass.Kammermaße
SEE DWG.NO.77-9597 FOR MATING CAVITY DIMENSIONS

2 Schlitz geeignet f. Kupferlackdraht 0,91-1,13mm
SLOT ACCEPTS COPPER MAGNET WIRE AWG 19-17

3 Kennziffer für Lackdraht-bereich (24)
IDENTIFICATION NO.FOR MAGNET WIRE RANGE (24)

4 Kontakt geeignet für Flachstecker 3.4 x 0.5mm
TERMINAL ACCEPTS TAB 3.4 X 0.5 MM

5 Reelrichtung bei Vorstrichzahl (1-)
REEL DIRECTION WITH PREFIX (1-) ONLY.

6 OBSOLETE PARTS: OBSOLETE CIS STREAMLINING PER D.RENAUD/D.SINISI

7 REELED WITH INTERLEAVE PAPER.

6	OBSOLETE					~~928 771-9~~	CuSiSn	vorverzinnt
6	OBSOLETE					~~928 771-8~~	CuSiSn	blank
6	OBSOLETE					~~928 771-6~~	CuNiSi	blank
						928 771-5	CuNiSi	nachverzinnt
		1-928771-4				928 771-4	CuNiSi	vorverzinnt
6	OBSOLETE					~~928 771-2~~	CuZn30	nachverzinnt
6	OBSOLETE	-	-	-	-	~~928 771-1~~	CuZn30	vorverzinnt
		- 5	POS.	STÜCK	LOOSE PIECE NR.	BESTELL-NR.	WERKSTOFF	OBERFLÄCHE / FARBE

GEZ. Bartosch 09.12.85 — GEPR. Bitsch 07.01.86 — GEPR. - -

DIRECTION OFF TOP OF REEL
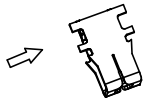
SPEC. 107-3 FIG.272

DIRECTION OFF TOP OF REEL
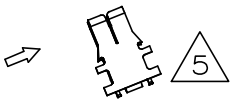

SPEC. 107-3 FIG.273

ZEICHNUNG GÜLTIG AB 49/88...

TE Connectivity

BENENNUNG: MAG-MATE LEAF TERMINAL

K

NICHT TOLERIERTE MASSE: ± 0.2mm ± -

FORMAT: A3

ZEICHNUNGS-NR.: 928771

MASSTAB: 1:1 — BLATT: 1 VON 1 — REV.: B3

NUMMER 928 771 — VERWENDET FÜR - — CAD-ORIGINAL ZEICHNUNG NICHT ÄNDERN — LOC A1 — DIST - — WAR NR. - — PASSEND ZU -

AMP-EN-554 REV 11-92

Translated 070323.144604 (YYMMDD.HHMMSS) from Computervision, Inc., Medusa Revision 12.2.5T

18NOV2019 2:59pm TE340342 s.928771.1.c (in EDM)