THIS DRAWING IS UNPUBLISHED.
VERTRAULICHE UNVEROEFFENTLICHTE ZEICHNUNG
© COPYRIGHT 1988 Tyco Electronics AMP GmbH
RELEASED FOR PUBLICATION 1988
FREI FUER VEROEFFENTLICHUNG
ALL RIGHTS RESERVED.
ALLE RECHTE VORBEHALTEN.

MATED WITH:
PASSEND ZU: 828895

PROJEKT NR.: 88-9755-3

REVISIONS
AENDERUNGEN

P	LTR	DESCRIPTION BESCHREIBUNG	DATE	DWN	APVD
	2	DRAWING REWORKED	13JUL1989	Benke	-
	3	DRAWING REWORKED	13NOV1989	Steinbach	-
	C1	FOR DETAILS SEE PCN E-15-003756	09MAR2015	CS	JG
	C2	FOR DETAILS SEE PCN E-15-012965	02SEP2015	CS	JG

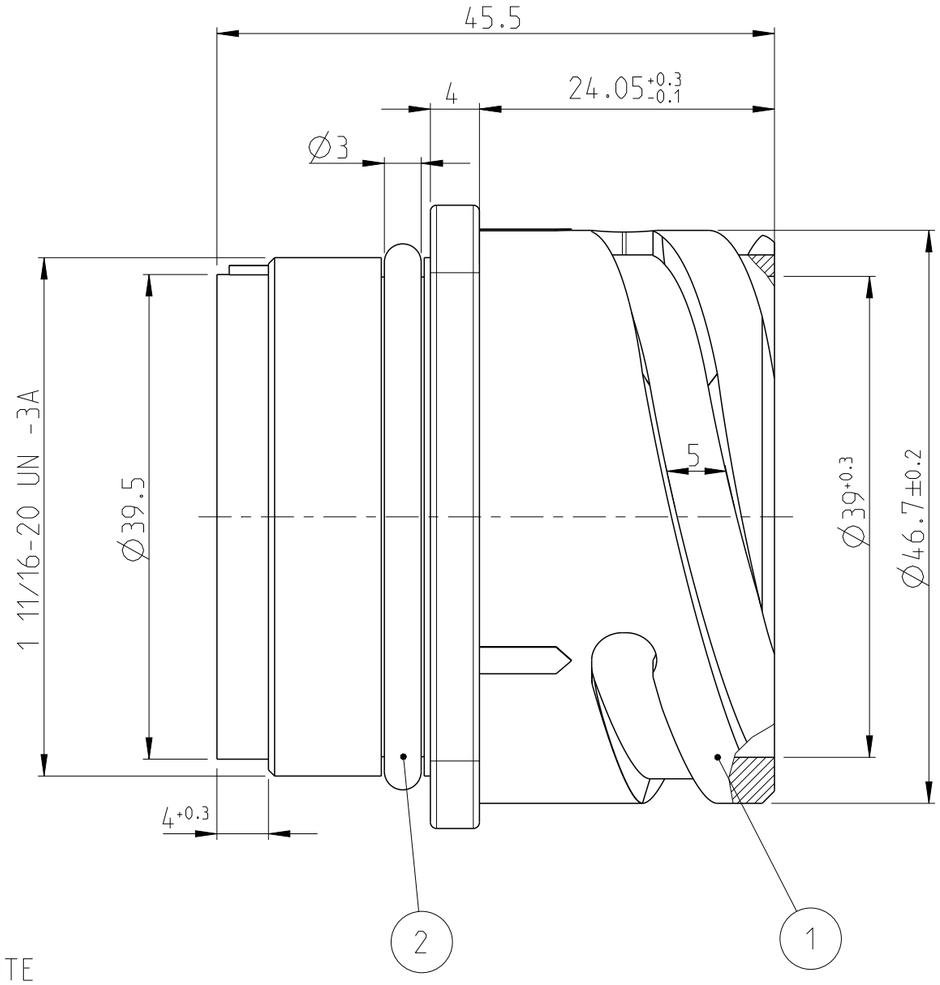

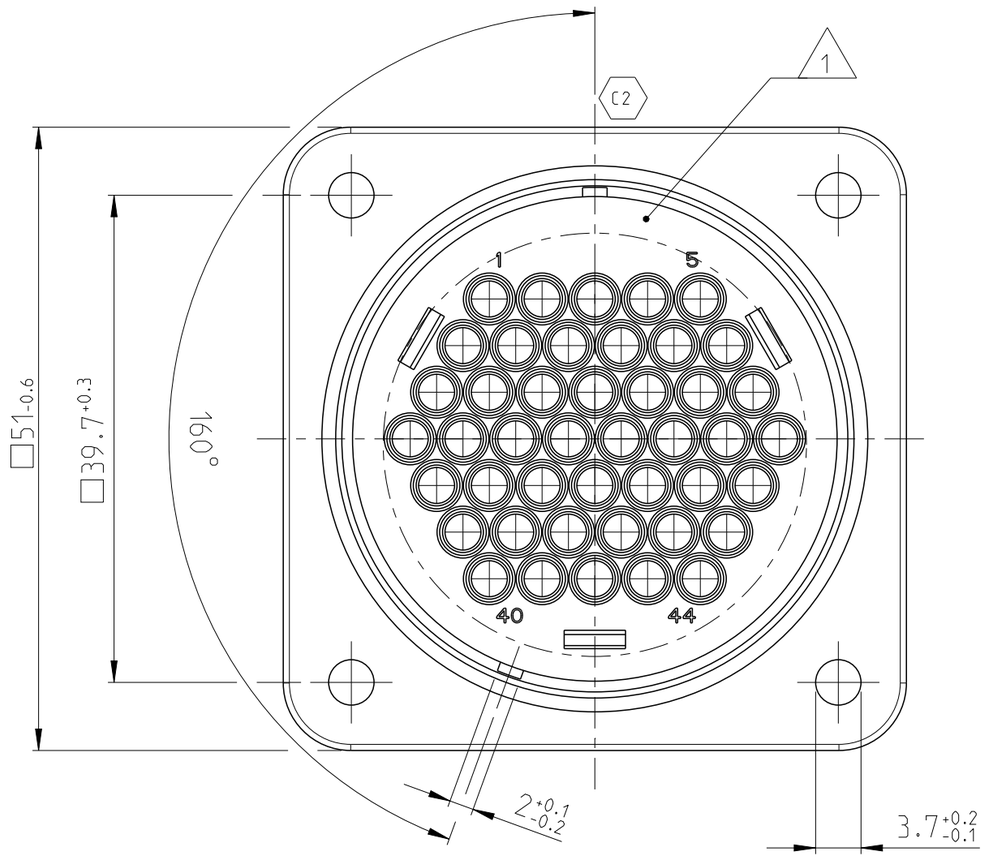

NOTE
Bemerkung

1 SEALING AREA, NO EJECTORS ALLOWED
Dichtflaeche, keine Auswerfer zulaessig

TE ORDER-NO. TE Bestell-Nr.	REV.	POS.	QTY Stück	MATERIAL	COLOUR Farbe	DESCRIPTION Beschreibung	ITEM
828897-1	2	2	1	SILICONE	RED rot	O-RING	1
		1	1	PBT/ASA-GF30	BLACK Schwarz	SOCKET HOUSING Buchsengehaeuse	

THIS DRAWING IS A CONTROLLED DOCUMENT.
Diese Zeichnung ist ein kontrolliertes Dokument.

DIMENSIONS: MASSEINHEITEN: mm

TOLERANCES UNLESS OTHERWISE SPECIFIED: ALLGEMEINTOLERANZEN ACC. TO DIN 8015
0 PLC ±
1 PLC ±
2 PLC ± ±0.3mm
3 PLC ±
4 PLC ±
ANGLES/WINKEL ± 1.5°

MATERIAL: SEE TABLE / siehe Tabelle

FINISH/OBERFLAECHE/FARBE: SEE TABLE / siehe Tabelle

DWN G. Steinbach 11FEB1988
CHK M. Adamski 16MAR1988
APVD M. Adamski 16MAR1988
PRODUCT SPEC PRODUKTSPEZ. -
APPLICATION SPEC VERARBEITUNGSSPEZ. -
WEIGHT GEWICHT 63.6g

TE Connectivity

NAME
44POS. SOCKET HOUSING, ASSY
44pol. Buchsengehaeuse, Assy
Typ III oder C1 II Kontakt

SIZE A3 | CAGE CODE 00779 | DRAWING NO ZEICHNUNGS-NR. C-828897 | RESTRICTED TO NUR FUER -

CUSTOMER DRAWING /KUNDENZEICHNUNG | SCALE MASSSTAB 2:1 | SHEET BLATT 1 OF VON 1 | REV C2

1470-19 (3/13)