TÄ-Nr.

Batterietrennschalter 2x500A

Bl. 1 v. 1

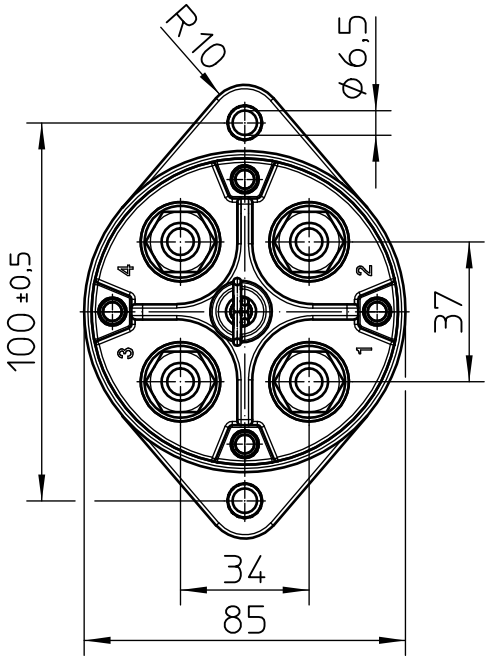

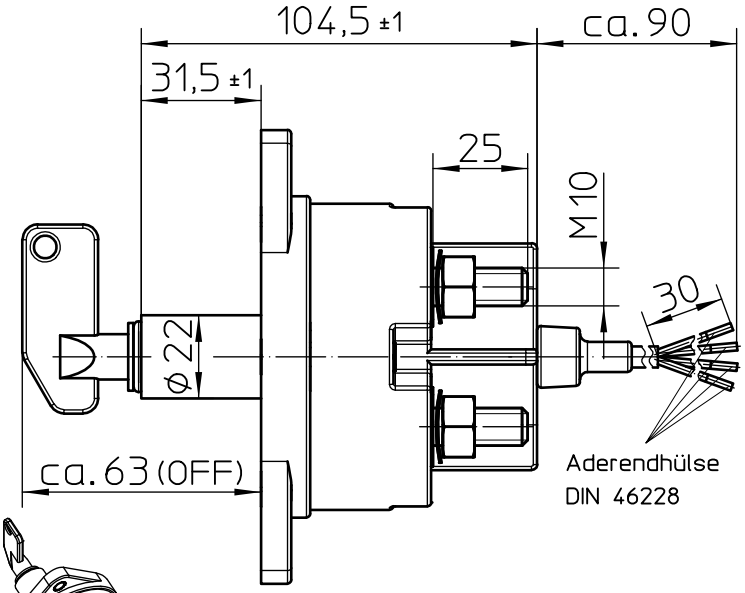

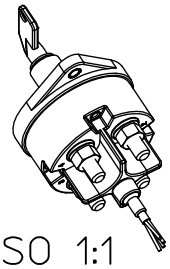

ISO 1:1

Schaltbild

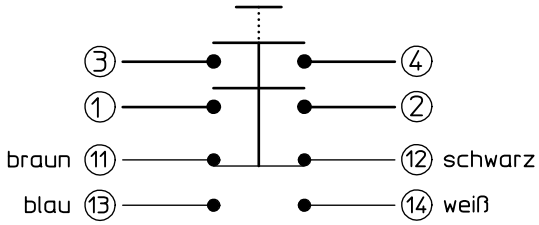

Technische Daten:

Gehäusewerkstoff: Haube	Vyncolit schwarz
Sockel	PA GF schwarz
Schalthebelwerkstoff	PA GF schwarz
Min. Isolationswiderstand	100MOhm
Hochspannungsfestigkeit	1050V-1min.
Max. Kontaktspannungsabfall bei Nennlast	150mV
Betriebsspannung	bis 32VDC
Dauerstrom	2x500A
Überlast	2x2000A-1.5min.
	2x2500A-10sec.
Hilfskontakt:	
Dauerstrom:	10A
Schaltstrom:	24V L/R 5ms 10A
	24V L/R 20ms 6A
Schutzart-Gehäuse	IP 67/ IEC 529
Vibration	10G/ 18-500Hz
Schock	50G/ 11ms
Dauerschock-6000Zyklen	40G/ 6ms
Gewicht	750g
Umgebungstemperatur	-40°C bis +85°C
Anschlussquerschnitt bei Nennlast	je min. 250mm2
Einbaulage	beliebig
Schalthebel	abziehbar
Max. Anzugsmoment (Hauptkontakte)	18-22Nm

Für diese Zeichnung behalten wir uns das Urheberrecht gemäß DIN 34 vor

	Datum	Name	Freimaßtoleranz	Maßstab		Zeichnungs-Nr.:
Bearb.	25.09.2008	Seege	DIN ISO 2768 mK	1:2	KUSING	35-521-100-S-A2
Gepr.	02.10.2008	Grind				Vers.Nr.: