TÄ-Nr.

Batterietrennschalter 500A mit Hiko

Bl. 1 v. 1

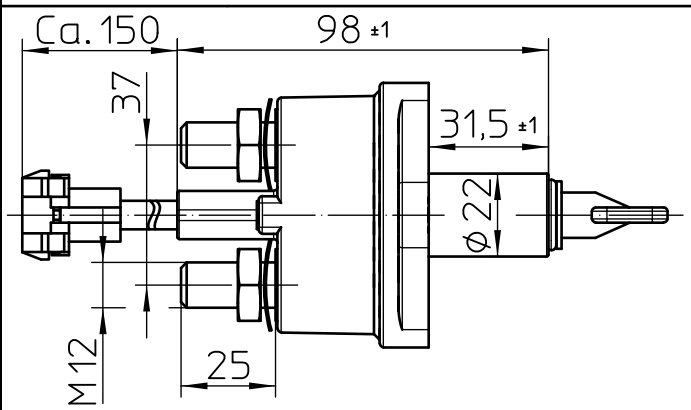

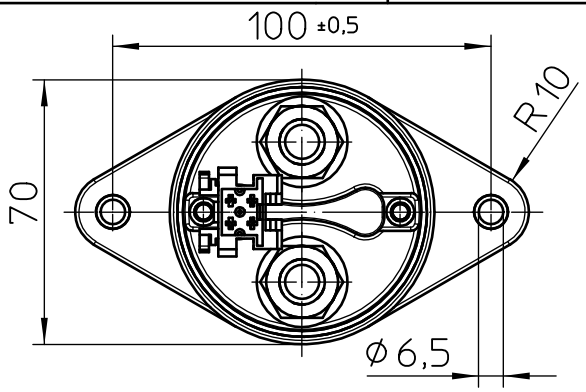

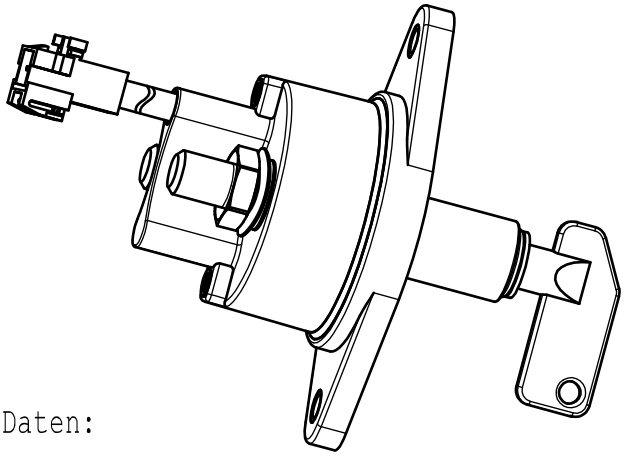

Schaltbild

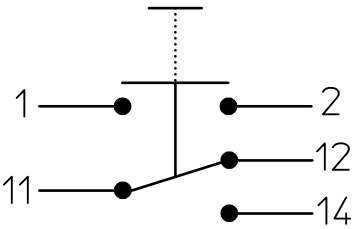

Technische Daten:

Gehäusewerkstoff: Haube	Vyncolit schwarz
Sockel	PA GF schwarz
Schalthebelwerkstoff	PA GF schwarz
Min. Isolationswiderstand	100MOhm
Hochspannungsfestigkeit	1050V-1min.
Max. Kontaktspannungsabfall bei Nennlast	150mV
Betriebsspannung	bis 32VDC
Dauerstrom	500A
Überlast	1500A-4min.
	2000A-1.5min.
	2500A-10sec.
Hilfskontakt:	
Dauerstrom:	10A
Schaltstrom:	24V L/R 5ms 10A
	24V L/R 20ms 6A
Schutzart-Gehäuse	IP 67/ IEC 529
Vibration	4G/ 50-2000Hz
Schock	6G/ 11ms
Gewicht	340g
Umgebungstemperatur	-40°C bis +85°C
Anschlussquerschnitt bei Nennlast	min. 250mm2
Einbaulage	beliebig
Schalthebel	abziehbar
Max. Anzugsmoment (Hauptkontakte)	18-22Nm

Für diese Zeichnung behalten wir uns das Urheberrecht gemäß DIN 34 vor

	Datum	Name	Freimaßtoleranz	Maßstab
Bearb.	17.12.2003	Mielk	DIN ISO 2768 mK	1:2
Gepr.	24.05.2005	Mielk		

Elektrotechnik - GmbH & Co KG
D - 72218 Wildberg

Zeichnungs-Nr.: 35-505-A

Vers.Nr.: