TÄ-Nr.	Batterietrennschalter 250A	Bl. 1 v. 1

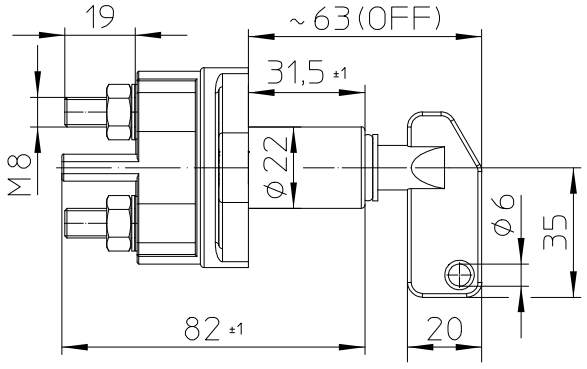

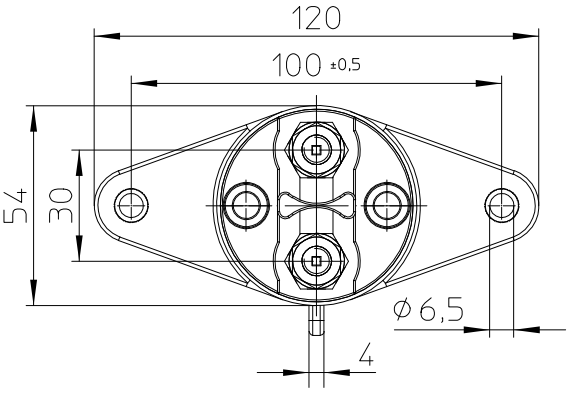

Schaltbild

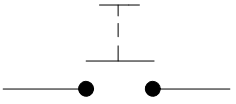

Technische Daten:

Allgemeine Daten:

Umgebungstemperatur	-40°C bis +85°C
Schutzart	IP 67 / IEC 529
Vibration	4G/ 50-2000Hz
Schock	6G/ 11ms
Gewicht	ca. 165g

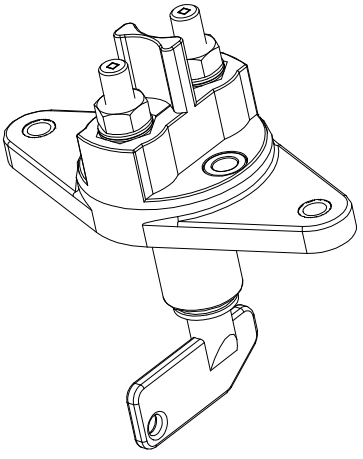

Elektrische Daten:

Min. Isolationswiderstand	100 MOhm
Hochspannungsfestigkeit	1050 V für 1 min.
Kontaktspannungsabfall (bei Nennlast 300A)	max. 150mV
Kontaktspannungsabfall nach Lebensdauer	175mV
Betriebsspannung	bis 32VDC
Dauerstrom (Nennlast) bei 95mm²	300A
bei 70mm²	250A
bei 50mm²	200A
Überlast (70mm² und 90mm²)	3500A-1sec, 1000A-25sec, 700A-52sec
	7x450A, 30sec EIN - 120sec AUS
Überlast (50mm²)	2300A-1sec, 700A-25sec, 500A-52sec

Lebensdauer und Schaltvermögen

Mechanisch	20 000 Schaltspiele
Nennlast 250A-	10 000 Schaltspiele
Überlast 2000A-	10 Schaltspiele

Sonstige Angaben

Gehäusewerkstoff	PA GF schwarz
Schalthebelwerkstoff	PA GF rot
Einbaulage	beliebig
Schalthebel	abziehbar (mit Bajonettabdichtung)
Max. Anzugsmoment (Hauptkontakte)	12-13Nm

Für diese Zeichnung behalten wir uns das Urheberrecht gemäß DIN ISO 16016 vor

	Datum	Name	Allgemeintoleranz	Maßstab		Zeichnungs-Nr.:
Erstel.	13.12.2017	Mielk	DIN ISO 2768 cL	1:2	KUSLING	35-211-000-R
Bearb.	09.04.2019	Seege				
Freig.	24.06.2019	Grind				Vers.Nr.: