© 2022TE Connectivity. All Rights Reserved.

TECHNICAL DATA (MEETS THE REQUIREMENT OF MIL-R-6106)

ENVIRONMENTAL CHARACTERISTICS
TEMPERATURE RANGE.....-55°c TO +74°c (-67°F TO +165°F)
MAX. ALTITUDE RATING.....50000FT
SEAL.....IEC PUBLICATION 529;IP 67;6FT
SHOCK G-LEVEL.....MIL-STD-202. TEST METHOD 213. TEST CONDITION C=30G
VIBRATION.....MIL-STD-202.TEST METHOD 213 , TEST CONDITION C=10G
ACCELERATION.....15G

ELECTRICAL CHARACTERISTICS
MIN.INSULATION RESISTANCE; INITIAL.....100 MEGOHMS
AFTER LIFE OR ENVIRONMENTAL.....50 MEGOHMS
DIELECTRIC WITHSTANDING VOLTAGE SEA-LEVEL 1 MINUTE.....1050 VOLTS
ALTITUDE 1 MINUTE.....500 VOLTS
MAX.CONTACT DROP INITIAL.....0.15 VOLTS
AFTER LIFE TEST.....0.175 VOLTS
OVERLOAD.....2400 AMP
RUPTURE CURRENT.....1000 AMP
DUTY RATING.....100 AMP CONTINUOUS

RATED CONTACT LOAD (28 VDC)
RESISTIVE LOAD.....50000 CYCLES WITH 100 AMP
INDUCTIVE LOAD.....10000 CYCLES WITH 80 AMP
MOTOR LOAD.....50000 CYCLES WITH 100 AMP
MECHNICAL LIFE.....100000 CYCLES WITH 25 AMP

OPERATING CHARACTERISTICS
COIL DATA
VOLTAGE RANGE.....18-32 VDC
NOMINAL VOLTAGE.....28 VDC
PICK UP VOLTAGE MAX. .....18 VDC FULL TEMP.RANGE
RESISTANCE PULL IN COIL.....3.6 OHMS +20%
PULL IN CURRENT MAX.....6 AMP FOR 30 MSEC
RESISTANCE HOLDING COIL.....145 OHMS +10%
HOLDING CURRENT MAX. .....0.25 AMP
DROP OUT VOLTAGE.....<6 VDC FULL TEMP. RANGE

TIME MILLISECONDS-MAX.
OPERATE.....20
RELEASE.....80
BOUNCE.....8

WEIGHT.....0.44kg = 0.97 POUND MAX.
WIRE SECTION (AT NOMINAL LOAD).....MIN. 25mm2 / 0.039 sq.in./ AWG 3

Technische Daten (entspricht den Anforderungen nach MIL-R-6106)

Allgemeine Daten
Umgebungstemperatur.....-55°C bis +74°C
Max. Arbeitshoehe.....15000 m
Schutzart Innenraum.....IP67(0.2 bar;1min) nach IEC529
Anschluesse.....IP00 nach IEC529
Stoßbelastung.....Schärfegrad J (30g, 11ms, Halbsinus) nach VG 95210, Blatt 28
Schuettelbeanspruchung.....Schärfegrad C (00g,10-200Hz) nach VG 95210, Blatt 16und 19
Beschleunigung 15g
Beständigkeit.....Beständig gegen gebräuchliche Öle, Kraftstoffe, Hydraulikfluessigkeiten, Alkohol und Feuerlöschmittel
Gewicht.....440gr

Elektrische Daten
Min.isolationswiderstand.....100 Mohm
Isolationswiderstand nach Belastung..... .....50 Mohm
Hochspannungsfestigkeit.....1050 V Für 1min
Max.Kontaktspannungsabfall.....150 mV
Kontaktspannungsabfall nach lebensdauer.....175 mV
Dauerstrom(Nennlast).....100A-
Überlast.....1000A- für1s, 200A- für 20s

Lebensdauer
Nennlast(ohmsch) .....20000 Schaltspiele
Mechanisches.....100000 Schaltspiele

Spulendaten
Betriebsspannung.....18-32 V-
Nennspannung.....28 V-
Max. Anregerspannung.....18 V- (ges. Temperaturbereich)
Trennspannung.....<6 V- bei Tu 20°C
Anzugsspule,Widerstand.....3.6 OHM ±20%
Anzugsstrom.....6A für 20ms bei Nennspannung und Tu 20°C
Haltespule, Widerstand.....145 OHM ±10%
Haltestrom.....0.2A bei Nennspannung und Tu 20°C

Schaltzeiten
Anzugszeit einschl. Prellzeit.....max. 20 ms
Prellzeit.....max. 8 ms
Abfallzeit..... max. 80ms

Sonstige Angaben
Anschlussquerschnitt bei Nennlast.....min.25 mm
Einbaulage.....beliebig

1470-19 (3/13)

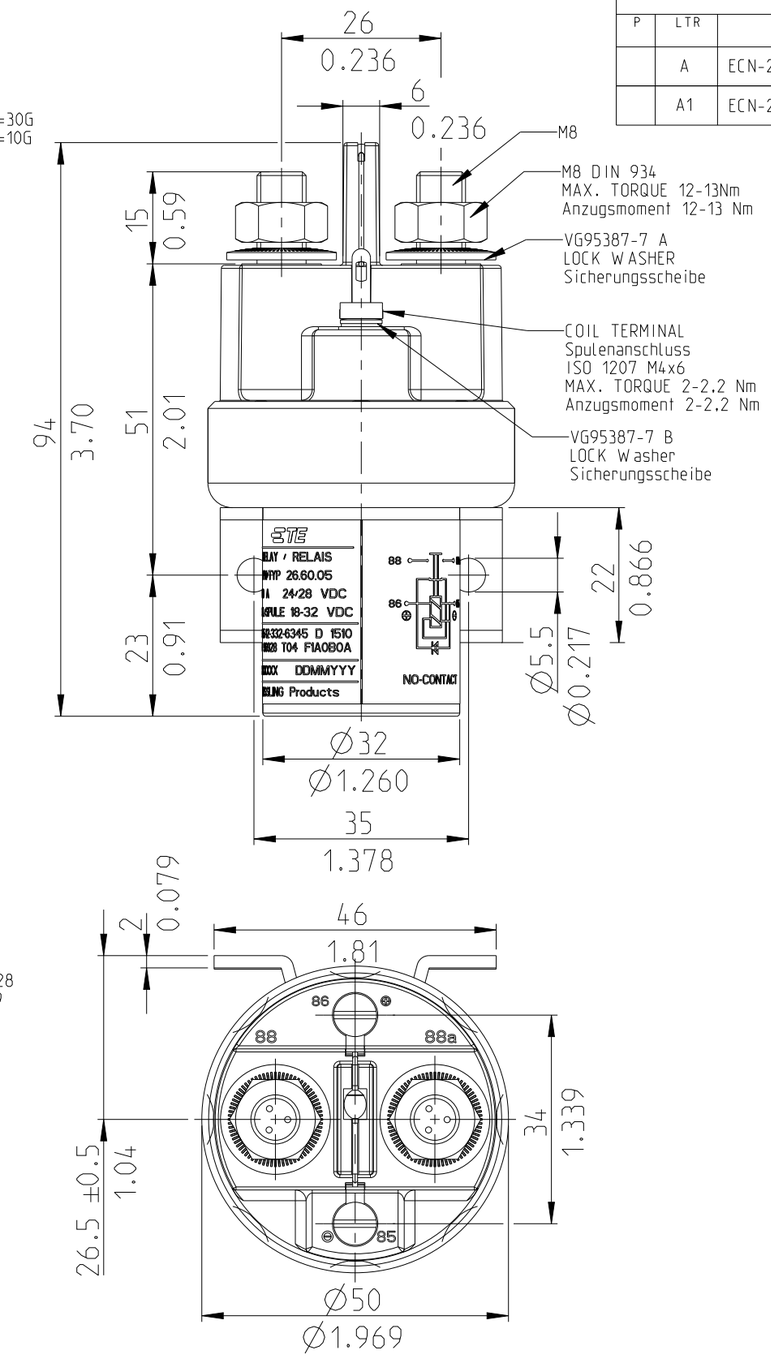

NOTE
Bemerkungen:

1 TE-CONNECTIVITY ORDER-NUMBER
TE-connectivity Bestellnummer

2 NATO-STOCK-NUMBER: 5945-12-332-6345
Versorgungsnummer: 5945-12-332-6345

CIRCUIT
Schaltbild

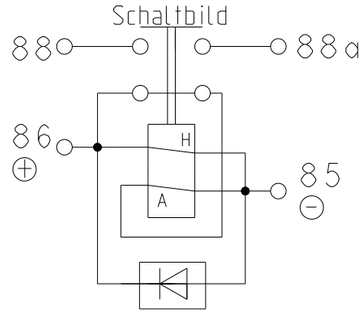

SUPPRESSION DEVICE
Loeschdiode

H = HOLDING COIL
A = PULL IN CIOL

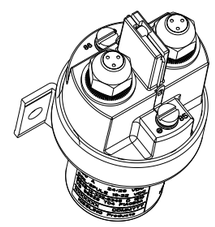

ISO 1:2

REVISIONS

P	LTR	DESCRIPTION	DATE	DWN	APVD
	A	ECN-23-238254 TE STANDARD	06NOV2023	PR	RB
	A1	ECN-25-320553	08MAY2025	SP	SY

1

PART/TCPN NO.	REV.	DESCRIPTION	ITEM NO
K1149884	A	POWER RELAY 100A (24/28VDC)-BUND Leistungsrelais 100A (24/28VDC)-BUND	2
K1008699	A	POWER RELAY 100A (24/28VDC) Leistungsrelais 100A (24/28VDC)	1

THIS DRAWING IS A CONTROLLED DOCUMENT.

DIMENSIONS: mm

TOLERANCES UNLESS OTHERWISE SPECIFIED: DIN ISO 2768 mK
0 PLC ±0
1 PLC ±0
2 PLC ±0.03
3 PLC ±0.010
4 PLC ±
ANGLES ±0°30'

MATERIAL

FINISH

DWN K.Seeger 12DEC2011
CHK K.Seeger 12DEC2011
APVD U.Grindemann 03FEB2012
PRODUCT SPEC
APPLICATION SPEC
WEIGHT

TE Connectivity

NAME
POWER RELAY 100A (24/28VDC)
Leistungsrelais 100A (24/28VDC)

SIZE	CAGE CODE	DRAWING NO	RESTRICTED TO
A3	00779	C-26-60-05	-

CUSTOMER DRAWING

SCALE 1:1 SHEET 1 OF 1 REV A1