THIS DRAWING IS UNPUBLISHED.
VERTRAULICHE UNVEROEFFENTLICHTE ZEICHNUNG
© COPYRIGHT 2018 TE Connectivity

RELEASED FOR PUBLICATION 2019
FREI FUER VEROEFFENTLICHUNG
ALL RIGHTS RESERVED.
ALLE RECHTE VORBEHALTEN.

MATED WITH:
PASSEND ZU:
SEE NOTE 10

PROJEKT NR.:
PRJ-17-906848

REVISIONS
ÄNDERUNGEN

P	LTR	DESCRIPTION BESCHREIBUNG	DATE	DWN	APVD
	A2	Cavity Block and Material update	22AUG2019	KS	JB
	A3	Specifications added and Packaging note update	05MAR2020	HPS	SH
	A4	Interface drawing number update	17JUL2023	ARD	WJR
	A5	PCN-23-185884	01SEP2023	AP	WR

CODING A
Kodierung

PN 9-2348795-1

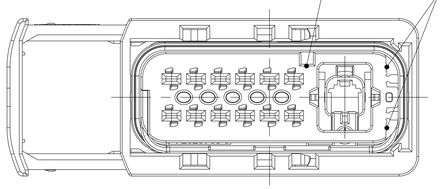

CODING B
Kodierung

PN 9-2348795-2

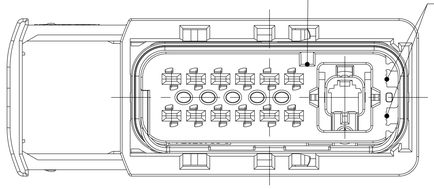

CODING C
Kodierung

PN 9-2348795-3

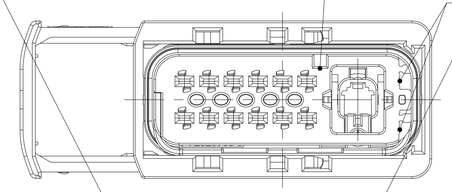

CODING D
Kodierung

PN 9-2348795-4

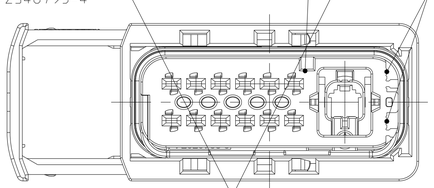

CODING E
Kodierung

PN 9-2348795-5

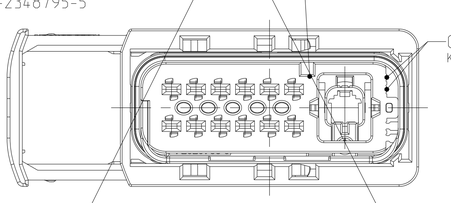

CODING F
Kodierung

PN 9-2348795-6

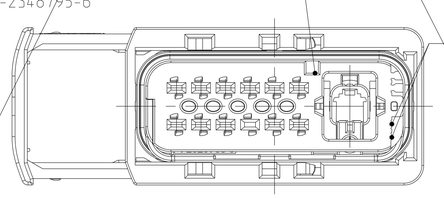

DELIVERY CONDITION:
Lieferzustand:

SECONDARY LOCKING AND SLIDE
IN PRE-LOCKED POSITION
2. Kontaktsicherung und Schieber
in Vorraststellung

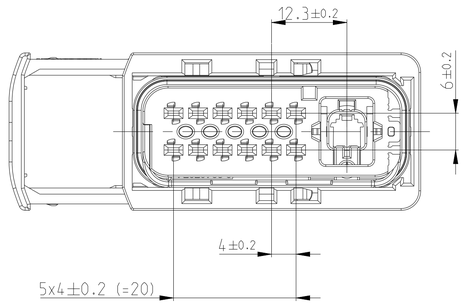

SLIDE IN LOCKED POSITION
Schieber in Verriegelungsposition

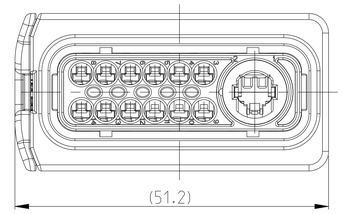

SECTION A-A

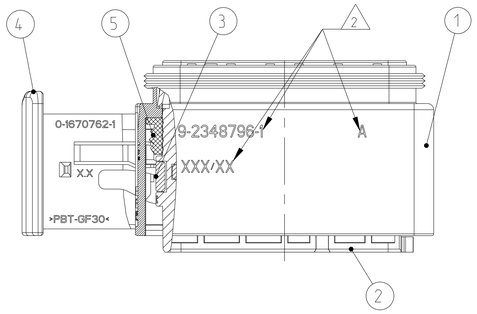

SECTION B-B

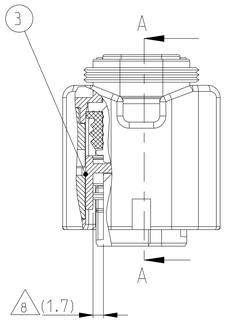

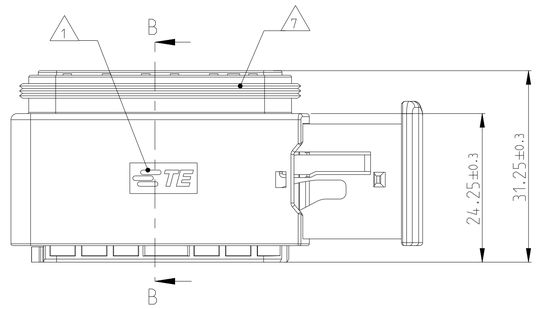

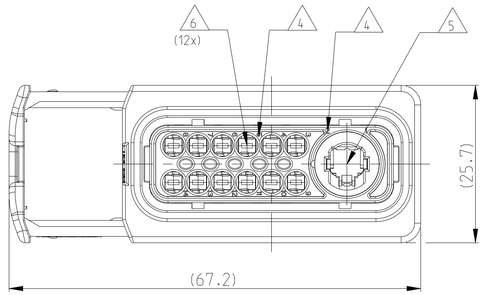

NOTES
Bemerkungen

1. TE LOGO
TE Logo

2. ASSY PN AND REV., PRODUCTION DATE (CALENDAR DAY/YEAR): MARKING OPTIONAL AS LASER ENGRAVING OR LASER WITH COLOR CHANGE
Assy PN und Rev., Produktionsdatum (Kalendertag/Jahr): Beschriftung wahlweise als Lasergravur oder Laser mit Farbumschlag

3. PACKED INTERLAYERED IN CORRUGATED SHIPPING BOX
Verpackt in Lagen angeordnet im Versandkarton

4. CAVITY NUMBERING
Kammer Bezeichnung

5. CAVITIES MATED WITH MATEnet
SEE PRODUCT GROUP DRAWING
TE NO: 2302450
MAX. WIRE SIZE: Ø6mm

Kontaktkammern passend fuer MATEnet
siehe Produktgruppenzeichnung
TE Nr: 2302450
max. Drahtgroessenbereich: Ø6mm

6. CAVITIES MATED WITH AMP MCP 1.5K
SEE PRODUCT GROUP DRAWING
TE NO: 1241436
MAX. WIRE SIZE: 1.5mm² FLR

STANDARD APPLICATION:
AT TEMPERATURE UP TO 105 DEGREE CELSIUS.
SINGLE WIRE SEAL PN 0-2287497-1 AT WIRE SIZE 1.5mm² FLR RECOMMENDED.

Kontaktkammern passend fuer AMP MCP 1.5k
siehe Produktgruppenzeichnung
TE Nr: 1241436
max. Drahtgroessenbereich: 1.5mm² FLR

Standard Anwendung:
Bei Einsatztemperatur bis 105°C
Einzelleiterdichtung 0-2287497-1 bei Leitergroesse 1.5mm² FLR empfohlen.

7. SUITABLE COVERS SEE DRAWING: 1563110, 1563111
Passende Kappen siehe Zeichnung: 1563110, 1563111

8. SLIDING DISTANCE OF SECONDARY LOCKING
Verschiebeweg der 2. Kontaktsicherung

9. FITS TO TE INTERFACE DRAWING 208-18147
Passend zur Ausfuehrungsvorschrift 208-18147

10. SUITABLE COUNTERPART SEE DRAWING: 2348792, 2348798
passendes Gegenstueck siehe Zeichnung: 2348792, 2348798

11. MALFUNCTION CAUSED BY LACQUER IS NOT COVERED BY TE WARRANTY.
Funktionsbeeinträchtigung durch Lackieren liegt nicht im Einfluss und Gewährleistungsumfang von TE.

12. IN ADDITION TO HEREIN DEFINED REQUIREMENTS ON THE MECHANICAL INTERFACE THE ELECTRICAL REQUIREMENTS OF OPEN ALLIANCE "DEFINITIONS FOR COMMUNICATION CHANNEL", VERSION 2.0, 28. NOVEMBER 2014 AVAILABLE FOR 100Mbit/s AND OPEN ALLIANCE "CHANNEL AND COMPONENTS REQUIREMENTS FOR 1000BASE-T1 AUTOMOTIVE ETHERNET". DRAFT 1.0. 2. JUNE 2016 FOR 1 Gbit/s MUST BE MET.
Neben den hier definierten Anforderungen an die mechanische Schnittstelle muessen auch die elektrischen Anforderungen nach OPEN ALLIANCE "Definition for Communication Channel" Version 2.0. 28 November 2014 fuer 100Mbit/s bzw. OPEN ALLIANCE "Channel and Components Requirements for 1000BASE-T1 Automotive Ethernet". Draft 1.0. 2. Juni 2016 fuer 1 Gbit/s eingehalten werden.

13. SUITABLE SINGLE WIRE SEAL SEE DRAWING: 2348771
passende Einzeldichtung siehe Zeichnung: 2348771

14. SUITABLE SINGLE WIRE SEAL CAP SEE DRAWING: 2348770
passende Einzeldichtungskappe siehe Zeichnung: 2348770

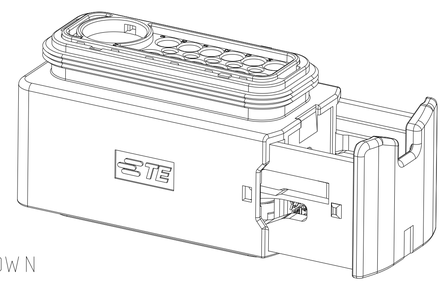

ITEM NO	DESCRIPTION Beschreibung	COLOUR Farbe	MATERIAL
1	RECEPTACLE HOUSING Buchsengehäuse	BLACK schwarz	PBT-GF20 / V-0
2	HDSCnet 1-2 REC. HSG CAVITY BLOCK, CODE: "A" HDSCnet 1-2 Buchsengeh. Kammerblock, Kodierung: "A"	BLACK schwarz	PBT-GF20 / V-0
2	HDSCnet 1-2 REC. HSG CAVITY BLOCK, CODE: "B" HDSCnet 1-2 Buchsengeh. Kammerblock, Kodierung: "B"	GREY grau	PBT-GF20 / V-0
2	HDSCnet 1-2 REC. HSG CAVITY BLOCK, CODE: "C" HDSCnet 1-2 Buchsengeh. Kammerblock, Kodierung: "C"	GREEN grueen	PBT-GF20 / V-0
2	HDSCnet 1-2 REC. HSG CAVITY BLOCK, CODE: "D" HDSCnet 1-2 Buchsengeh. Kammerblock, Kodierung: "D"	BLUE blau	PBT-GF20 / V-0
2	HDSCnet 1-2 REC. HSG CAVITY BLOCK, CODE: "E" HDSCnet 1-2 Buchsengeh. Kammerblock, Kodierung: "E"	WHITE weiss	PBT-GF20 / V-0
2	HDSCnet 1-2 REC. HSG CAVITY BLOCK, CODE: "F" HDSCnet 1-2 Buchsengeh. Kammerblock, Kodierung: "F"	RED rot	PBT-GF20 / V-0
3	SECONDARY LOCKING DEVICE zweite Kontaktsicherung	YELLOW gelb	PBT-GF20 / V-0
4	U-SLIDE U-Schieber	YELLOW gelb	PBT-GF30 / V-0
5	SEAL Dichtung	WHITE weiss	MVQ

TE ORDER-NO. TE Bestell-Nr.	REV.	NO. OF POS. Polzahl	CODE Kodierung	COLOR OF CAVITY BLOCK Farbe des Kammerblocks	QUANTITY Stueck										ITEM NO ASSY
9-2348795-6	A	14	F	RED rot	1	-	-	-	-	-	1	1	1	1	6
9-2348795-5	A	14	E	VIOLET violett	1	-	-	-	-	1	-	1	1	1	5
9-2348795-4	A	14	D	BLUE blau	1	-	-	-	1	-	-	1	1	1	4
9-2348795-3	A	14	C	GREEN gruen	1	-	-	1	-	-	-	1	1	1	3
9-2348795-2	A	14	B	GREY grau	1	-	1	-	-	-	-	1	1	1	2
9-2348795-1	A	14	A	BLACK schwarz	1	1	-	-	-	-	-	1	1	1	1

9-2348795-1 AS SHOWN
9-2348795-1 wie gezeigt

THIS DRAWING IS A CONTROLLED DOCUMENT.
DIESES ZEICHNUNGSDOKUMENT WIRD DURCH AMP INCORPORATED KONTROLLIERT.
ÄNDERUNGEN, DIE DEM TECHNISCHEN FORTSCHRITT DIENEN, SIND VORBEHALTEN.
DEN ZWEITS LETZTGÜLTIGEN ÄNDERUNGSSTAND ERFAHREN SIE AUF ANFRAGE.

DIMENSIONS: MASSEINHEITEN: mm

TOLERANCES UNLESS OTHERWISE SPECIFIED:
ACC. TO ISO 8015
ACC. TO DIN 16901-140
1 PLC ±0°
2 PLC ±0.5°
3 PLC ±1°
4 PLC ±2°
ANGLES/WINKEL ±2°

MATERIAL: SEE TABLE siehe Tabelle

FINISH/OBERFLÄCHE/FARBE: SEE TABLE siehe Tabelle

DWN K. Schang	01OCT2018	TE Connectivity
CHK S. Helm	01OCT2018	
APVD J. Barth	01OCT2018	NAME ASSY RECEPTACLE HDSCNET Baugruppe Buchsenseite HDSCnet –
PRODUCT SPEC PRODUKTSPEZ. 108-94752		
APPLICATION SPEC VERARBEITUNGSSPEZ. 114-94625		
WEIGHT GEWICHT 34.46 g		SIZE A1 · CAGE CODE 00779 · DRAWING NO ZEICHNUNGS-NR. C-2348795 · RESTRICTED TO NUR FUER
CUSTOMER DRAWING	/KUNDENZEICHNUNG	SCALE MASSSTAB 2:1 · SHEET BLATT 1 OF VON 1 · REV A5