THIS DRAWING IS UNPUBLISHED. RELEASED FOR PUBLICATION 2017
© COPYRIGHT 2017 BY - TE Connectivity Germany GmbH ALL RIGHTS RESERVED.

PROJECT NO. PRJ-18-000901585

REVISIONS

P	LTR	DESCRIPTION	DATE	DWN	APVD
	A	NEW DRAWING	05JUL2018	AN	AB
	A1	ECR-19-006551	24APR2019	KK	AB
	B	ECR-20-006794	12MAY2020	KK	AB
	B1	PCN-23-172830	26APR2023	FRAN	SCHO

0-2317511-2 CODING B

3:1

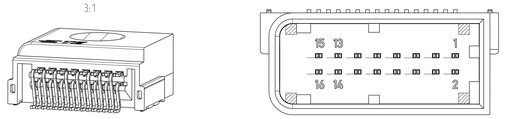

0-2317511-3 CODING C

3:1

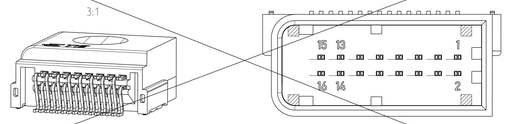

0-2317511-4 CODING D

3:1

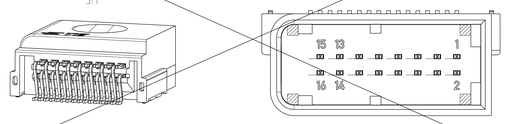

0-2317511-5 CODING E

3:1

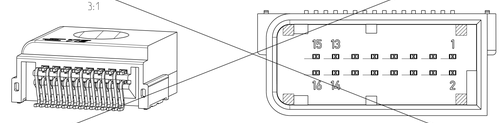

0-2317511-6 CODING F

3:1

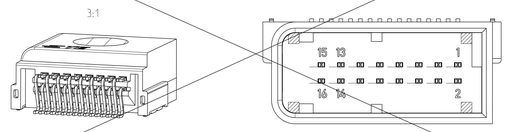

0-2317511-9 CODING Z

3:1

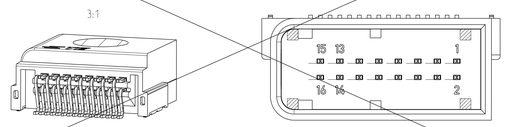

A-A

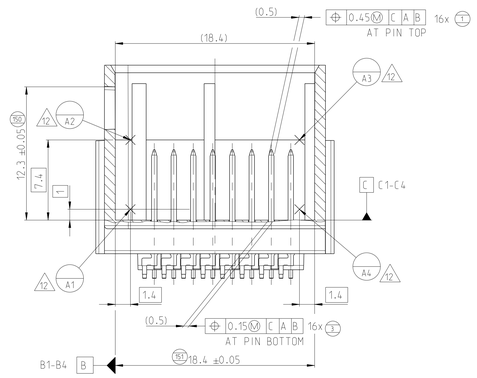

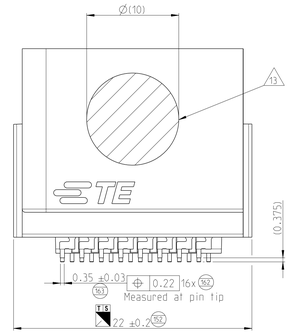

B-B

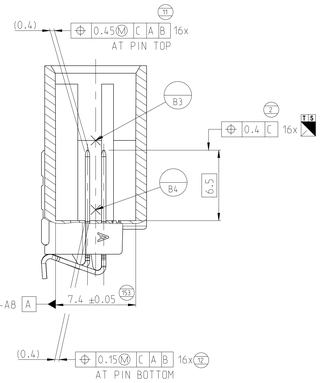

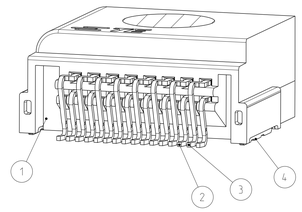

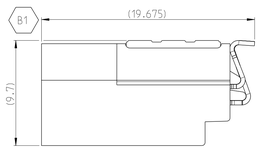

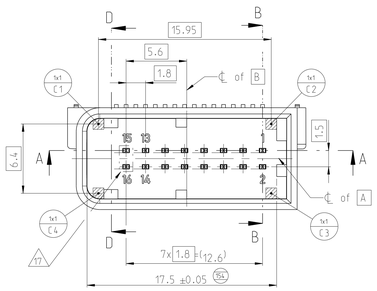

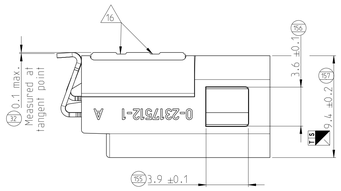

D-D

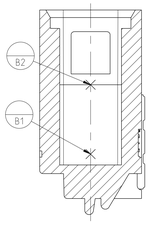

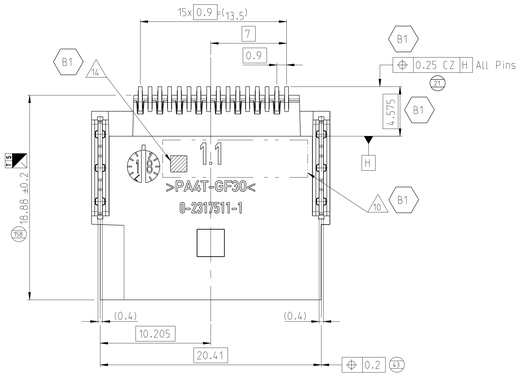

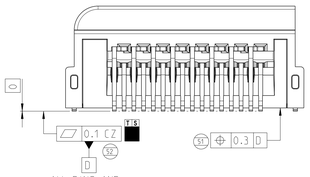

POSSIBLE PCB LAYOUT
CUSTOMER IS RESPONSIBLE FOR FINAL LAYOUT
Empfohlenes PCB Layout
Kunde ist verantwortlich fuer finales Layout

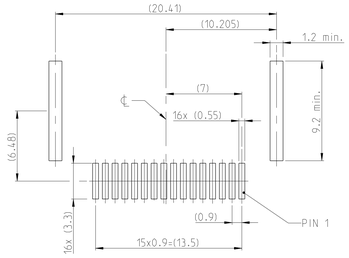

NOTES
Bemerkungen

101 1 PRESS OUT FORCE FOR NANOMQS CONTACT >15N WITH FEED RATE 25mm/min
Kontaktausdrueckkraft fuer NanoMQS Kontakt >15N mit Vorschubgeschwindigkeit 25mm/min
PULL OUT FORCES FOR SOLDER BRACKETS >60 N WITH FEED RATE 25mm/min
Kontakausreisskraft fuer Solder Brackets >60 N mit Vorschubgeschwindigkeit 25mm/min

102 2 INTERFACES ACC. TO 114-94000-20. REV. A1. Version 1. RELEASED 29. APRIL 2016
Schnittstellen nach 114-94000-20. Rev. A1. Version 1. veroeffentlicht am 29 April 2016

103 3 SOLDERING PROCESS: LEAD-FREE REFLOW SOLDERING IN REFERENCE TO JEDEC J-STD-020D
Loetprozess: Bleifreies Loeten in Anlehnung an die JEDEC J-STD-020D

104 4 INTERFACE IS NOT PART OF PPAP; TE CONNECTIVITY IS RESPONSIBLE FOR CONNECTOR SYSTEM
Schnittstelle ist nicht Bestandteil des PPAP, TE Connectivity ist verantwortlich fuer das Stecksystem

105 5 TOLERANCES ACC. TO DIN EN ISO 8015. DIN EN ISO 14405-1
GENERAL TOL. ACC. TO DIN 16742 TG5. EXCEPT ANGLE DIM. (SEE TITLE BLOCK)
Tolerierung nach DIN EN ISO 8015. DIN EN ISO 14405-1
Allgemeintoleranzen nach DIN 16742 TG5, ausser Winkelmasse (siehe Schriftkopf)

106 6 PACKAGING IN TAPE & REEL ACC. TO V2317511
Verpackung in Tape & Reel nach V2317511

107 7 SOLDER BRACKET SURFACE 3-8µm Sn OVER 1-2.5µm Ni
Loetblechoberflaeche 3-8µm Sn ueber 1-2.5µm Ni

108 8 CONTACT SURFACE SOLDER SIDE 3-8µm Sn OVER 1-2.5µm Ni. MATING SIDE Sn ACC. 114-94201
Kontaktoberflaeche Loetseitig 3-8µm Sn ueber 1-2.5µm Ni. Steckseite Sn nach 114-94201

109 9 FOR MISSING DIMENSION SEE CAD-MODEL X-2317511-X. REV. A
Fehlende Masse sind dem CAD-Model X-2317511-X. Rev. A zu entnehmen

B1 110 10 AREA OF GOOD PART MARKING: WITH PUNCH MARK OR LASER MARKING
Bereich der Gutteilmarkierung: Mit Koernerpunkt oder Lasermarkierung

111 11 ELECTRICAL 100% FINAL INSPECTION FOR CONTINUITY AND SHORT CIRCUIT
AS WELL AS EXISTENCE OF ALL CONTACTS
Elektrische 100% Endpruefung auf Durchgang und Kurzschluss.
sowie das Vorhandensein aller Kontakte

112 12 REFERENCE POINTS A5.6.7.8 ARE ON OPPOSITE SITE OF A1.2.3.4
Bezugspunkte zu A5.6.7.8 auf gegenueberliegender Seite von A1.2.3.4

113 13 VACUUM GRIP AREA FREE OF BURR AND EJECTOR PINS
Ansaugflaeche frei von Grat und Auswerferstiften

114 14 COLORED IDENTIFICATION MARK FOR C-SAMPLES
Farbliche Markierung fuer C-Muster

115 15 CUT OUT WITH PLAIN STAMPING EDGES
Ausschnitt mit blanken Stanzkanten

116 16 PINS OPTIONAL ALLOWED. BUT AT CPA-CONNECTOR WITHOUT ELECTRIC FUNCTION
Pins optional zulaessig. aber bei CPA-Stecker ohne elektrische Funktion

SERIES												
x- -1	x- -2	n/a	n/a	n/a	n/a	n/a	PN: 2320016 - suitable Receptacle Housing w/o CPA					
x- -1	x- -2	n/a	n/a	n/a	n/a	n/a	PN: 2312114 - suitable Receptacle Housing w/ CPA					
2	2	2	2	2	2	2	Solder Brackets	-	-	Copper-Alloy	7	-	4
8	8	8	8	8	8	8	NanoMQS Pin Long	-	-	Copper-Alloy	8	-	3
8	8	8	8	8	8	8	NanoMQS Pin Short	-	-	Copper-Alloy	8	-	2
-	-						16Pos Header Housing	Z	A	PA4T-GF30	waterblue	5021	1
-	-						16Pos Header Housing	F	A	PA4T-GF30	brown	tbd	1
-	-			1			16Pos Header Housing	E	A	PA4T-GF30	green	tbd	1
-	-		1				16Pos Header Housing	D	A	PA4T-GF30	claret-violet	4004	1
-	-	1					16Pos Header Housing	C	A	PA4T-GF30	blue	5005	1
-	1						16Pos Header Housing	B	B	PA4T-GF30	nature	-	1
1							16Pos Header Housing	A	B	PA4T-GF30	black	9011	1
QUANTITY							DESCRIPTION	COD.	REV.	MATERIAL	SURFACE/ COLOR	RAL (similar)	POS.
B	B	A	A	A	A	A	Assy. REV.						
0-x-1	0-x-2	~~0-x-3~~	~~0-x-4~~	~~0-x-5~~	~~0-x-6~~	~~0-x-9~~	w/ CPA X-2317511-X						
2.40	2.43	~~2.43~~	~~2.45~~	~~2.42~~	~~2.43~~	~~2.43~~	Approx. Weight (gr)						

T5 100% Inspection
100% Pruefung

T6 Cmk>= 1.67
Cmk>= 1.67

T6 GAUGE INSPECTION
Lehren Pruefung

0-2317511-1 AS SHOWN
wie gezeichnet

THIS DRAWING IS A CONTROLLED DOCUMENT.

DIMENSIONS: mm

TOLERANCES UNLESS OTHERWISE SPECIFIED: 0 PLC ±; 1 PLC ±; 2 PLC ±; 3 PLC ±; 4 PLC ±; ANGLES ±; 5 ±; 45°

MATERIAL - -

FINISH - -

DWN Ajay Naik 22MAR2018
CHK Kareppa. K 22MAR2018
APVD A. Burkhard -
PRODUCT SPEC 108-94871
APPLICATION SPEC -
WEIGHT -

TE Connectivity

NAME 16Pos. NanoMQS. Header Assy. 14Pos+CPA. 90deg. SMD

SIZE A0 | CAGE CODE 00779 | DRAWING NO C-2317511 | RESTRICTED TO -

CUSTOMER DRAWING | SCALE 5:1 | SHEET 1 OF 1 | REV B1

printed on 26 Apr 2023 14:50, Aktualisierung from T3209642