© 2023 TE Connectivity. All Rights Reserved.

A	5-2177053-2	A	95.1	1	2208243-1	-	CPA. HVP800 CPA. HVP800	1.08	RED / Rot SIM. / aehnl. RAL 3000	6	○
				1	2208242-1	-	CPA-ADAPTER CPA-Adapter	3.96	DUSTY-GREY / Staubgrau SIM. / aehnlich RAL 7037	5	
				1	2177055-1	-	LEVER. 2POS. 180 DEG Spannhebel. 2pos. 180 Grad	19.8	BLACK / schwarz RAL 9005 (9011)	4	
				1	-	2177056-1	2POS. MCON-1.2. REC HSG. 180 DEG. Assy 2pol. MCON-1.2. Dichtungshalter-Assy. 180 Grad	-	-	3	
				1	2141152-1	-	RADIAL SEAL 23.9x43.3 Radialdichtung . 90 Grad	3.2	NATURAL RAL 9001	2	
				1	5-2177054-1	-	2POS. 8MM HV. REC HSG. 180 DEG. SEALED 2pol Gehaeuse. 8mm HV. REC HSG. 180 Grad. gedichtet	62	DUSTY-GREY / Staubgrau SIM. / aehnlich RAL 7037	1	○
A	5-2177053-1	A	95.1	1	2208243-1	-	CPA. HVP800 CPA. HVP800	1.08	RED / Rot SIM. / aehnl. RAL 3000	6	△
				1	2208242-1	-	CPA-ADAPTER CPA-Adapter	3.96	DUSTY-GREY / Staubgrau SIM. / aehnlich RAL 7037	5	
				1	2177055-1	-	LEVER. 2POS. 180 DEG Spannhebel. 2pos. 180 Grad	19.8	BLACK / schwarz RAL 9005 (9011)	4	
				1	-	2177056-1	2POS. MCON-1.2. REC HSG. 180 DEG. Assy 2pol. MCON-1.2. Dichtungshalter-Assy. 180 Grad	-	-	3	
				1	2141152-1	-	RADIAL SEAL 23.9x43.3 Radialdichtung . 90 Grad	3.2	NATURAL RAL 9001	2	
				1	5-2177054-1	-	2POS. 8MM HV. REC HSG. 180 DEG. SEALED 2pol Gehaeuse. 8mm HV. REC HSG. 180 Grad. gedichtet	62	DUSTY-GREY / Staubgrau SIM. / aehnlich RAL 7037	1	△
B	1-2177053-4	B	95.1	1	2208243-1	-	CPA. HVP800 CPA. HVP800	1.08	RED / Rot SIM. / aehnl. RAL 3000	6	○
				1	2208242-1	-	CPA-ADAPTER CPA-Adapter	3.96	DUSTY-GREY / Staubgrau SIM. / aehnlich RAL 7037	5	
				1	2177055-2	-	LEVER. 2POS. 180 DEG Spannhebel. 2pos. 180 Grad	19.8	WHITE / weiss RAL 9010 (9011)	4	
				1	-	2177056-1	2POS. MCON-1.2. REC HSG. 180 DEG. Assy 2pol. MCON-1.2. Dichtungshalter-Assy. 180 Grad	-	-	3	
				1	2141152-1	-	RADIAL SEAL 23.9x43.3 Radialdichtung . 90 Grad	3.2	NATURAL RAL 9001	2	
				1	2177054-2	-	2POS. 8MM HV. REC HSG. 180 DEG. SEALED 2pol Gehaeuse. 8mm HV. REC HSG. 180 Grad. gedichtet	62	ORANGE RAL 2003	1	○
B	1-2177053-3	B	95.1	1	2208243-1		CPA. HVP800 CPA. HVP800	1.08	RED / Rot SIM. / aehnl. RAL 3000	6	△
				1	2208242-1		CPA-ADAPTER CPA-Adapter	3.96	DUSTY-GREY / Staubgrau SIM. / aehnlich RAL 7037	5	
				1	2177055-2	-	LEVER. 2POS. 180 DEG Spannhebel. 2pos. 180 Grad	19.8	WHITE / weiss RAL 9010 (9011)	4	
				1	-	2177056-1	2POS. MCON-1.2. REC HSG. 180 DEG. Assy 2pol. MCON-1.2. Dichtungshalter-Assy. 180 Grad	-	-	3	
				1	2141152-1	-	RADIAL SEAL 23.9x43.3 Radialdichtung . 90 Grad	3.2	NATURAL RAL 9001	2	
				1	2177054-2	-	2POS. 8MM HV. REC HSG. 180 DEG. SEALED 2pol Gehaeuse. 8mm HV. REC HSG. 180 Grad. gedichtet	62	ORANGE RAL 2003	1	△
A	1-2177053-2	B	95.1	1	2208243-1	-	CPA. HVP800 CPA. HVP800	1.08	RED / Rot SIM. / aehnl. RAL 3000	6	○
				1	2208242-1	-	CPA-ADAPTER CPA-Adapter	3.96	DUSTY-GREY / Staubgrau SIM. / aehnlich RAL 7037	5	
				1	2177055-1	-	LEVER. 2POS. 180 DEG Spannhebel. 2pos. 180 Grad	19.8	BLACK / schwarz RAL 9005 (9011)	4	
				1	-	2177056-1	2POS. MCON-1.2. REC HSG. 180 DEG. Assy 2pol. MCON-1.2. Dichtungshalter-Assy. 180 Grad	-	-	3	
				1	2141152-1	-	RADIAL SEAL 23.9x43.3 Radialdichtung . 90 Grad	3.2	NATURAL RAL 9001	2	
				1	2177054-1	-	2POS. 8MM HV. REC HSG. 180 DEG. SEALED 2pol Gehaeuse. 8mm HV. REC HSG. 180 Grad. gedichtet	62	ORANGE RAL 2003	1	○
A	1-2177053-1	B	95.1	1	2208243-1	-	CPA. HVP800 CPA. HVP800	1.08	RED / Rot SIM. / aehnl. RAL 3000	6	△
				1	2208242-1	-	CPA-ADAPTER CPA-Adapter	3.96	DUSTY-GREY / Staubgrau SIM. / aehnlich RAL 7037	5	
				1	2177055-1	-	LEVER. 2POS. 180 DEG Spannhebel. 2pos. 180 Grad	19.8	BLACK / schwarz RAL 9005 (9011)	4	
				1	-	2177056-1	2POS. MCON-1.2. REC HSG. 180 DEG. Assy 2pol. MCON-1.2. Dichtungshalter-Assy. 180 Grad	-	-	3	
				1	2141152-1	-	RADIAL SEAL 23.9x43.3 Radialdichtung . 90 Grad	3.2	NATURAL RAL 9001	2	
				1	2177054-1	-	2POS. 8MM HV. REC HSG. 180 DEG. SEALED 2pol Gehaeuse. 8mm HV. REC HSG. 180 Grad. gedichtet	62	ORANGE RAL 2003	1	△
COD.	TE ASSY-NO.	REV	WEIGHT (g)	QTY	TE PART-NO.	TE SUB-ASSY-NO.	DESCRIPTION	WEIGHT (g)	SURFACE COLOUR	ITEM	SYMBOL

A	2177053-2	B	93	1	2208242-1	-	CPA-ADAPTER CPA-Adapter	3.96	DUSTY-GREY / Staubgrau SIM. / aehnlich RAL 7037	5	○
				1	2177055-1	-	LEVER. 2POS. 180 DEG Spannhebel. 2pos. 180 Grad	19.8	BLACK / schwarz RAL 9005 (9011)	4	
				1	-	2177056-1	2POS. MCON-1.2. REC HSG. 180 DEG. Assy 2pol. MCON-1.2. Dichtungshalter-Assy. 180 Grad	-	-	3	
				1	2141152-1	-	RADIAL SEAL 23.9x43.3 Radialdichtung . 90 Grad	3.2	NATURAL RAL 9001	2	
				1	2177054-1	-	2POS. 8MM HV. REC HSG. 180 DEG. SEALED 2pol Gehaeuse. 8mm HV. REC HSG. 180 Grad. gedichtet	62	ORANGE RAL 2003	1	○
A	2177053-1	B	93	1	2208242-1	-	CPA-ADAPTER CPA-Adapter	3.96	DUSTY-GREY / Staubgrau SIM. / aehnlich RAL 7037	5	△
				1	2177055-1	-	LEVER. 2POS. 180 DEG Spannhebel. 2pos. 180 Grad	19.8	BLACK / schwarz RAL 9005 (9011)	4	
				1	-	2177056-1	2POS. MCON-1.2. REC HSG. 180 DEG. Assy 2pol. MCON-1.2. Dichtungshalter-Assy. 180 Grad	-	-	3	
				1	2141152-1	-	RADIAL SEAL 23.9x43.3 Radialdichtung . 90 Grad	3.2	NATURAL RAL 9001	2	
				1	2177054-1	-	2POS. 8MM HV. REC HSG. 180 DEG. SEALED 2pol Gehaeuse. 8mm HV. REC HSG. 180 Grad. gedichtet	62	ORANGE RAL 2003	1	△
COD.	TE ASSY-NO.	REV	WEIGHT (g)	QTY	TE PART-NO.	TE SUB-ASSY-NO.	DESCRIPTION	WEIGHT (g)	SURFACE COLOUR	ITEM	SYMBOL

View "E"

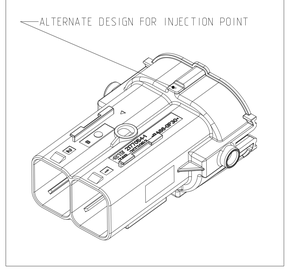

Code - A

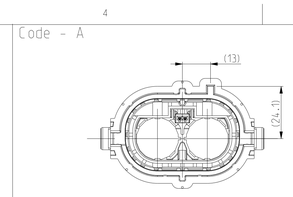

Code - B

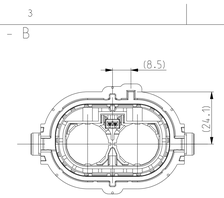

Code - C

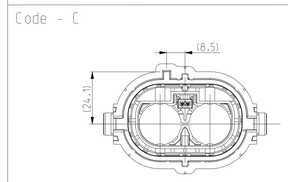

Code - D

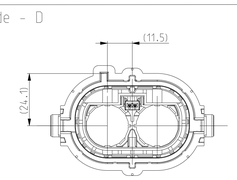

VIEWS WITHOUT LEVER
Ansichten ohne Hebel
CODINGS
Kodierung
1:1

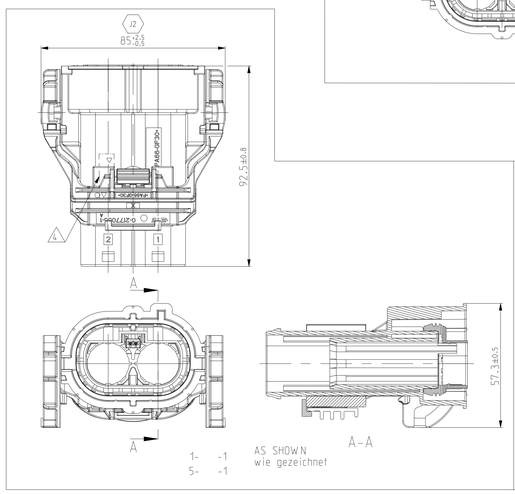

1- -1
5- -1
AS SHOWN
wie gezeichnet

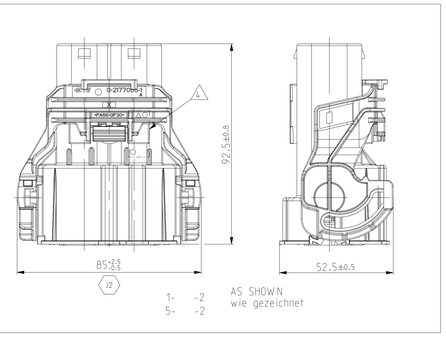

1- -2
5- -2
AS SHOWN
wie gezeichnet

REVISIONS
ÄNDERUNGEN

F	LTR	DESCRIPTION BESCHREIBUNG	DATE	DWN	APVD
	H2	Code C and Code D activated	02AUG2016	W.SA	DHV
	J	PN 9-2177053-1/-2/-3/-4 Obsolete	14SEP2017	W.SA	DHV
	J1	Added View "E"	24NOV2021	J.JH	MH
	J2	Updated BOM and changed Tol. for Dim. 85mm	29MAR2023	J.JH	MH

1 IN CASE OF DISCREPANCIES BETWEEN GERMAN AND ENGLISH TEXT THE GERMAN TEXT IS BINDING
Im Falle von Unterschieden zwischen dem deutschen und dem englischen Text ist der deutsche Text verbindlich

2 LAYER PACKING WITH CORRUGATED CARDBOARD INTO CARTON ACCORDING SPEC 107-18032
Lagenweise Verpackung mit

3 SPECIFIED WIRE RANGE: SEE
Spezifizierter Leitungsquerschnitt: siehe △9

△4 VISUAL CONTROL OF VARIANT, SEE TABLE
Optische Kontrolle der Variante, siehe Tabelle

△5 SUPPLY CONDITION: LEVER IN ENDLOCKING POSITION
Anlieferzustand: Hebel in Endraststellung

△6 SUPPLIER MARK
Lieferantenkennzeichnung

△7 CAVITY IDENTIFICATION
Kammerbezeichnung

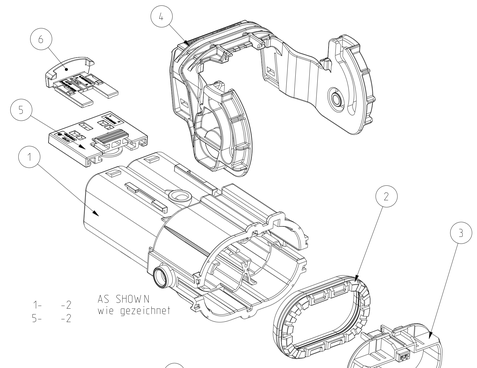

1- -2
5- -2
AS SHOWN
wie gezeichnet

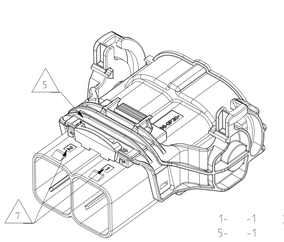

1- -1
5- -1
AS SHOWN
wie gezeichnet

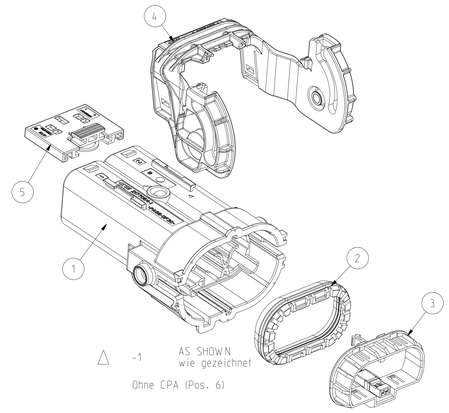

△ -1
AS SHOWN
wie gezeichnet
Ohne CPA (Pos. 6)

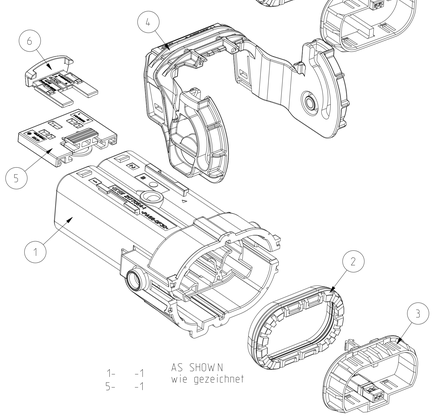

1- -1
5- -1
AS SHOWN
wie gezeichnet

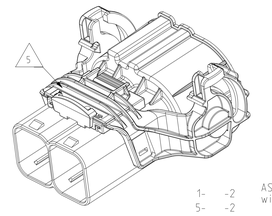

1- -2
5- -2
AS SHOWN
wie gezeichnet

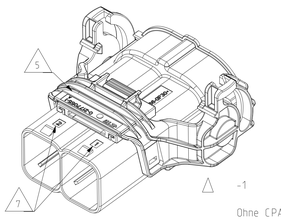

△ -1
AS SHOWN
wie gezeichnet
Ohne CPA (Pos. 6)

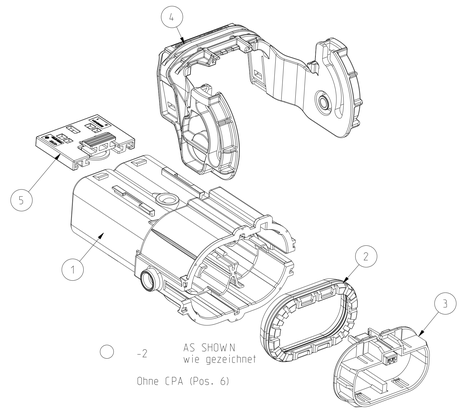

○ -2
AS SHOWN
wie gezeichnet
Ohne CPA (Pos. 6)

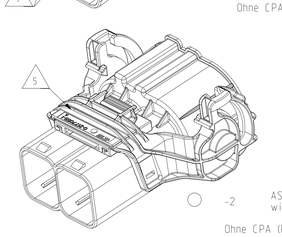

○ -2
AS SHOWN
wie gezeichnet
Ohne CPA (Pos. 6)

NOTE Bem.	FEATURE Merkmal
△8	PRODUCT-SPEC. 108-94297 Produkt-Spez.
△9	APPLICATION-SPEC. 114-94130 Verarbeitungs-Spez.

THIS DRAWING IS A CONTROLLED DOCUMENT.
EXCEPT FOR DIMENSIONS IN RED THIS DRAWING IS GENERALLY ACCURATE AND CONTAINS NO PATENTED INFORMATION. ANY PARTS LISTED THIS DRAWING ARE OBSOLETE, NOT ORDER.
DIMENSIONS: MM
TOLERANCES UNLESS OTHERWISE SPECIFIED ACCORDING TO ISO 2768
0 PLC ±
1 PLC ±
2 PLC ±
3 PLC ±
ANGLES: DEGREE ±1°
MATERIAL: SEE TABLE / Siehe Tabelle
FINISH/OBERFLÄCHE/FARBE: SEE TABLE / Siehe Tabelle

DWN: TO 19NOV2014
CHK: -
APVD: DHV
PRODUCT SPEC PRODUKTSPEC. △8 -
APPLICATION SPEC VERARBEITUNGSSPEZ. △9 -
WEIGHT GEWICHT: SEE TABLE
CUSTOMER DRAWING

TE Connectivity

NAME: 2POS.8mmHV.REC HSG.180DEG.ASSY.SEALED
2pol. gedichtete Assy. 8mm HV. 180 Grad
-

SIZE: A0 | CAGE CODE: 00779 | DRAWING NO (CM/MNO/NR): C=2177053 | RESTRICTED TO NUR FÜR: -
SCALE MASSSTAB: 1:1 | SHEET BLATT: 1 OF VON 2 | REV: J2
/KUNDENZEICHNUNG

4806 (3/13)

© 2023 TE Connectivity. All Rights Reserved.

REVISIONS ÄNDERUNGEN					
P	LTR	DESCRIPTION BESCHREIBUNG	DATE	DWN	APVD
	-	SEE SHEET 1	-	-	-

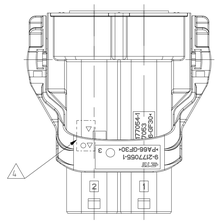

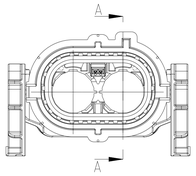

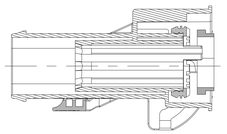

9- -1 AS SHOWN
wie gezeichnet

A-A

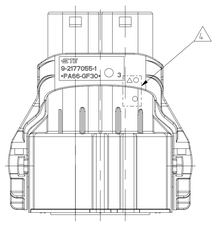

9- -2 AS SHOWN
wie gezeichnet

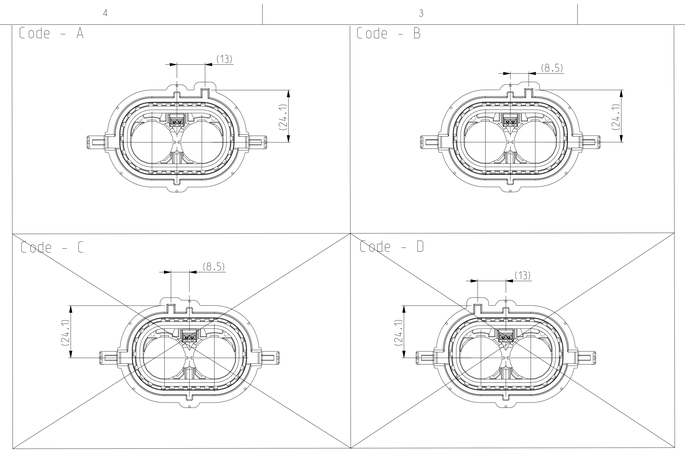

VIEWS WITHOUT LEVER
Ansichten ohne Hebel
CODINGS
Kodierung
1:1

1 IN CASE OF DISCREPANCIES BETWEEN GERMAN AND ENGLISH TEXT THE GERMAN TEXT IS BINDING
Im Falle von Unterschieden zwischen dem deutschen und dem englischen Text ist der deutsche Text verbindlich

2 LAYER PACKING WITH CORRUGATED CARDBOARD INTO CARTON ACCORDING SPEC 107-18032
Lagenweise Verpackung mit

3 SPECIFIED WIRE RANGE: SEE 9
Spezifizierter Leitungsquerschnitt: siehe

4 VISUAL CONTROL OF VARIANT. SEE TABLE
Optische Kontrolle der Variante. siehe Tabelle

5 SUPPLY CONDITION: LEVER IN ENDLOCKING POSITION
Anlieferzustand: Hebel in Endrastst ellung

6 SUPPLIER MARK
Lieferantenkennzeichnung

7 CAVITY IDENTIFICATION
Kammerbezeichnung

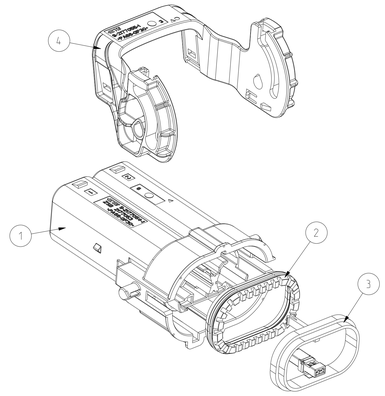

9- -1 AS SHOWN
wie gezeichnet

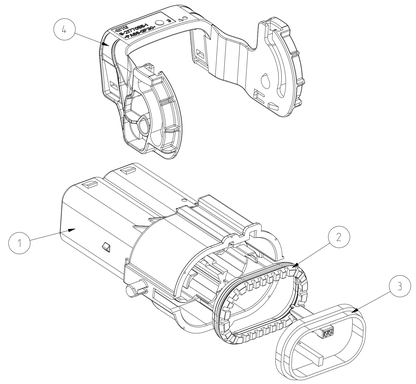

9- -2 AS SHOWN
wie gezeichnet

COD.	TE ASSY-NO.	REV	WEIGHT (g)	QTY	TE PART-NO.	TE SUB-ASSY-NO.	DESCRIPTION	MATERIAL	WEIGHT (g)	SURFACE COLOUR	ITEM	SYMBOL
B	9-2177053-4	6	85	1	9-2177055-2	-	LEVER. 2POS. 180 DEG Spannhebel. 2pos. 180 Grad	PA66-GF30 PN 0-0704115-1 W.-1.5% BATCH PN 1-1192910-5	19.8	WHITE / weiss RAL 9010 (9011)	4	○
				1	-	9-2177056-1	2POS. MCON-1.2. REC HSG. 180 DEG. Assy 2pol. MCON-1.2. Dichtungshalter-Assy. 180 Grad	-	-	-	3	
				1	9-2141152-1	-	RADIAL SEAL 23.9x43.3 Radialdichtung . 90 Grad	Silopren LSR 3485/35A PN 0-0704300-1/-2	3.2	NATURAL RAL 9001	2	
				1	9-2177054-2	-	2POS. 8MM HV. REC HSG. 180 DEG. SEALED 2pol Gehaeuse. 8mm HV. REC HSG. 180 Grad. gedichtet	PA66-GF30 PN 0-0702281-1 W. 2.5%-4% BATCH PN 0-1573806-1	62	ORANGE RAL 2003	1	○
B	9-2177053-3	6	85	1	9-2177055-2	-	LEVER. 2POS. 180 DEG Spannhebel. 2pos. 180 Grad	PA66-GF30 PN 0-0704115-1 W.-1.5% BATCH PN 1-1192910-5	19.8	WHITE / weiss RAL 9010 (9011)	4	△
				1	-	9-2177056-1	2POS. MCON-1.2. REC HSG. 180 DEG. Assy 2pol. MCON-1.2. Dichtungshalter-Assy. 180 Grad	-	-	-	3	
				1	9-2141152-1	-	RADIAL SEAL 23.9x43.3 Radialdichtung . 90 Grad	Silopren LSR 3485/35A PN 0-0704300-1/-2	3.2	NATURAL RAL 9001	2	
				1	9-2177054-2	-	2POS. 8MM HV. REC HSG. 180 DEG. SEALED 2pol Gehaeuse. 8mm HV. REC HSG. 180 Grad. gedichtet	PA66-GF30 PN 0-0702281-1 W. 2.5%-4% BATCH PN 0-1573806-1	62	ORANGE RAL 2003	1	△
A	9-2177053-2	6	85	1	9-2177055-1	-	LEVER. 2POS. 180 DEG Spannhebel. 2pos. 180 Grad	PA66-GF30 PN 0-0704115-1	19.8	BLACK / schwarz RAL 9005 (9011)	4	○
				1	-	9-2177056-1	2POS. MCON-1.2. REC HSG. 180 DEG. Assy 2pol. MCON-1.2. Dichtungshalter-Assy. 180 Grad	-	-	-	3	
				1	9-2141152-1	-	RADIAL SEAL 23.9x43.3 Radialdichtung . 90 Grad	Silopren LSR 3485/35A PN 0-0704300-1/-2	3.2	NATURAL RAL 9001	2	
				1	9-2177054-1	-	2POS. 8MM HV. REC HSG. 180 DEG. SEALED 2pol Gehaeuse. 8mm HV. REC HSG. 180 Grad. gedichtet	PA66-GF30 PN 0-0702281-1 W. 2.5%-4% BATCH PN 0-1573806-1	62	ORANGE RAL 2003	1	○
A	9-2177053-1	6	85	1	9-2177055-1	-	LEVER. 2POS. 180 DEG Spannhebel. 2pos. 180 Grad	PA66-GF30 PN 0-0704115-1	19.8	BLACK / schwarz RAL 9005 (9011)	4	△
				1	-	9-2177056-1	2POS. MCON-1.2. REC HSG. 180 DEG. Assy 2pol. MCON-1.2. Dichtungshalter-Assy. 180 Grad	-	-	-	3	
				1	9-2141152-1	-	RADIAL SEAL 23.9x43.3 Radialdichtung . 90 Grad	Silopren LSR 3485/35A PN 0-0704300-1/-2	3.2	NATURAL RAL 9001	2	
				1	9-2177054-1	-	2POS. 8MM HV. REC HSG. 180 DEG. SEALED 2pol Gehaeuse. 8mm HV. REC HSG. 180 Grad. gedichtet	PA66-GF30 PN 0-0702281-1 W. 2.5%-4% BATCH PN 0-1573806-1	62	ORANGE RAL 2003	1	△

4

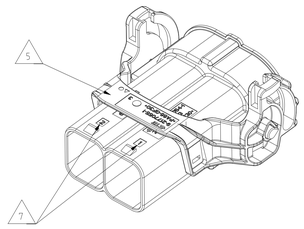

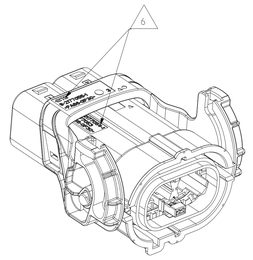

9- -1 AS SHOWN
wie gezeichnet

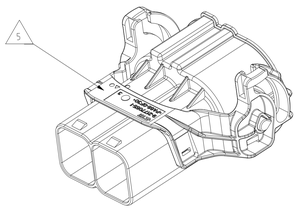

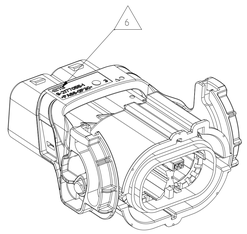

9- -2 AS SHOWN
wie gezeichnet

NOTE Bem.	FEATURE Merkmal
8	PRODUCT-SPEC. 108-94297 Produkt-Spez.
9	APPLICATION-SPEC. 114-94130 Verarbeitungs-Spez.

THIS DRAWING IS A CONTROLLED DOCUMENT. EXCEPT ÜBERWACHUNGSNORM WIRD DURCH AMP DEFINIERTE VERFAHREN. ÄNDERUNGEN DURCH ANWENDUNG VON ECR (ENGINEERING CHANGE REQUEST) ODER ECO (ENGINEERING CHANGE ORDER) SIND ZULÄSSIG. NEN ZWEIFELSFÄLLEN HABEN MASSZEICHNUNGEN VORRANG GEGENÜBER GEZEICHNETEN MASSEN. DIMENSIONS: MILLIMETERS (mm)

TOLERANCES UNLESS OTHERWISE SPECIFIED: ± 0.25 ANGLES (DEGREES) ± 1°

DWN	11NOV2014 JTO
CHK	JHV
APVD	-
PRODUCT SPEC PRODUKTSPEC.	8
APPLICATION SPEC VERARBEITUNGSSPEZ.	9
WEIGHT GEWICHT	SEE TABLE
MATERIAL	SEE TABLE Siehe Tabelle
FINISH/OBERFLÄCHE/FARBE	SEE TABLE Siehe Tabelle

TE Connectivity

NAME: 2POS.8mmHV.REC HSG.180DEG.ASSY.SEALED 2pol. gedichtete Assy. 8mm HV. 180 Grad

SIZE	CAGE CODE	DRAWING NO ZEICHNUNG-NR.	RESTRICTED TO NUR FÜR
A0	00779	C-2177053	-

CUSTOMER DRAWING /KUNDENZEICHNUNG | SCALE MASSSTAB 5:1 | SHEET BLATT 2 OF OF 2 | REV J2

4806 (3/13)