THIS DRAWING IS UNPUBLISHED
VERTRAULICH - UNVEROEFFENTLICHTE ZEICHNUNG
© COPYRIGHT 2009 BY -
RELEASED FOR PUBLICATION 2009
FREI FUER VEROEFFENTLICHUNG
ALL RIGHTS RESERVED.
ALLE RECHTE VORBEHALTEN.

MATED WITH:
PASSEND ZU:
SEE NOTE 12

PROJEKT NR.
EGATN09123

REVISIONS
ABAENDERUNGEN

P	LTR	DESCRIPTION BESCHREIBUNG	DATE	DWN	APVD
	B2	ADDED NOTE 17. SEE PCN E-16-003215	01MAR2016	CS	FE
	B3	ADDED NEW FIXING SLIDE VARIANT	19OCT2021	MK	FE
	C	SEC LOCK. IMPROVED SEE PCN-22-130620	24FEB2022	NP	AW
	C1	NOTE 6 UPDATED	29OCT2024	RK	AW

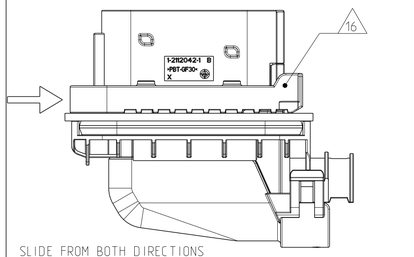

SLIDE FROM BOTH DIRECTIONS MOUNTABLE
Schieber von beiden Seiten montierbar

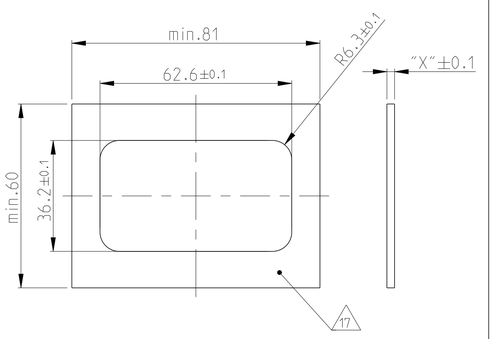

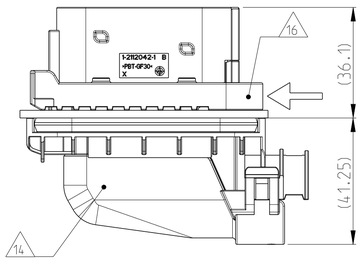

16

FIXING WITH SLIDE Befestigung mit Schieber	
WALL THICKNESS "X" Wandstaerke "X"	TE ORDER NO. TE Best. Nr.
1mm	N.N
1.5mm	N.N.
2.5mm	2112045-1
B3 3mm	2112045-2
B3 3.5mm	2112045-3
4mm	N.N.

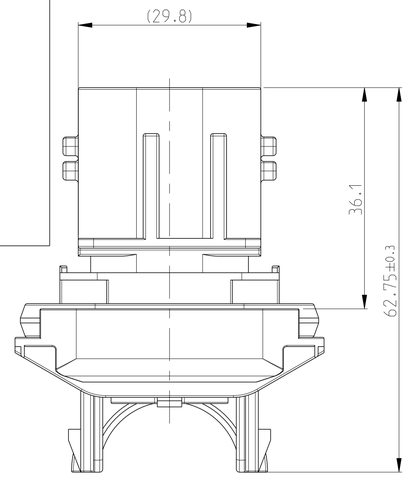

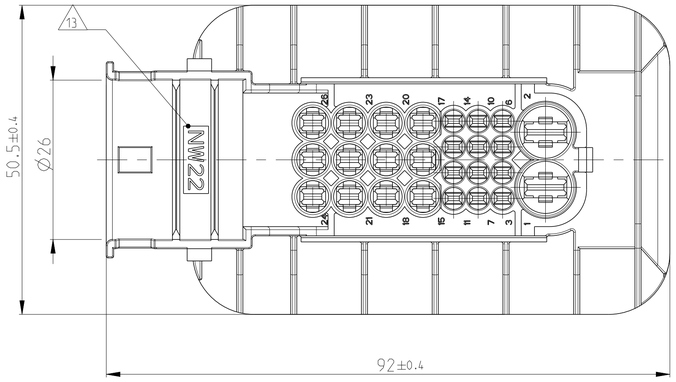

SECTION B-B
Schnitt

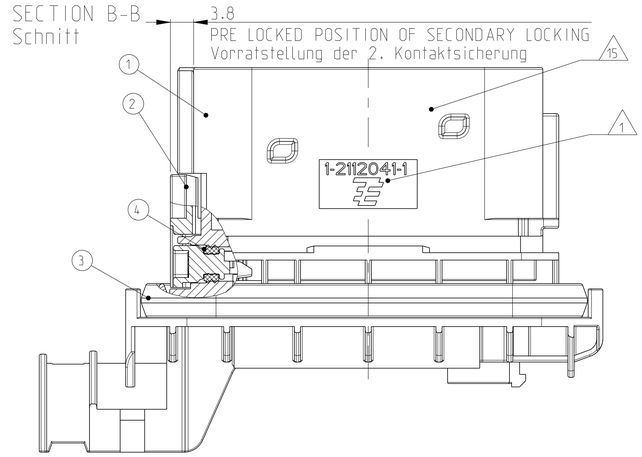

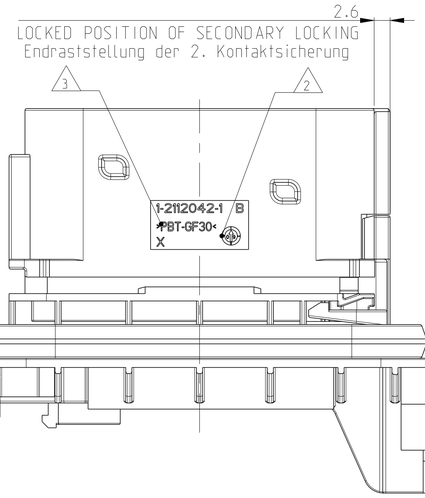

1-2112041-2 "CABLE OUTLET RIGHT" AS SHOWN
"Kabelabgang rechts" wie gezeigt

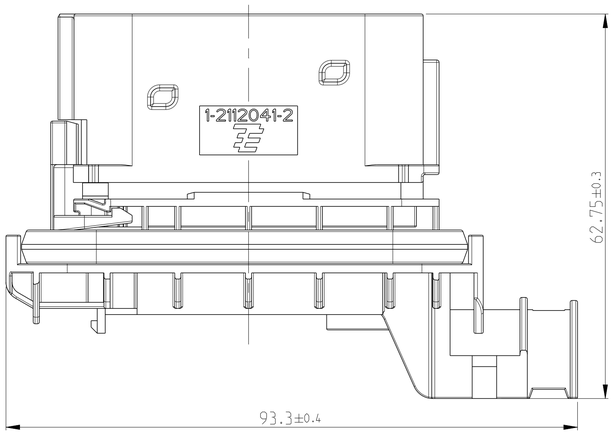

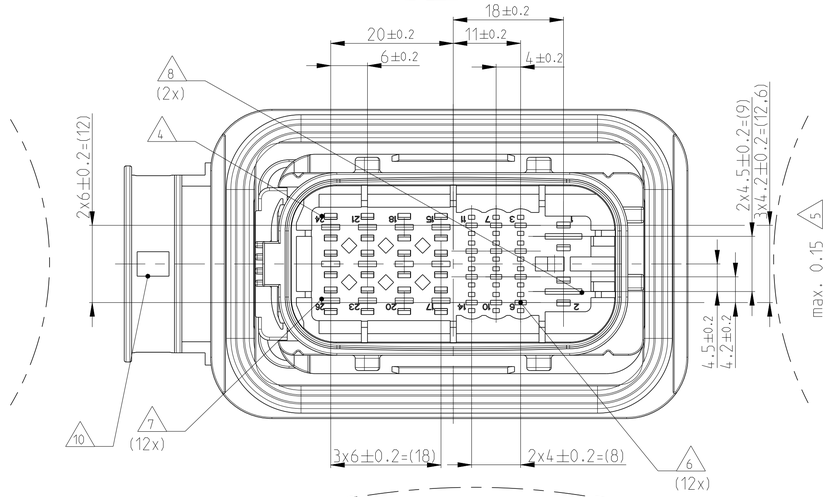

max. 0.2 5

"CABLE OUTLET LEFT" AS SHOWN
"Kabelabgang links" wie gezeigt

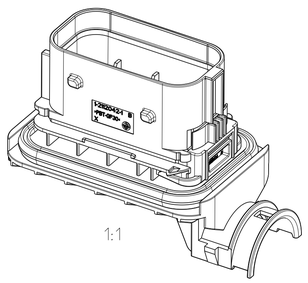

1:1

NOTES
Bemerkungen

1. TE LOGO AND PART NUMBER
   TE Logo und Bestellnummer
2. PRODUCTION DATE
   Produktionsdatum
3. MATERIAL MARKING ACC. TO VDA 260
   Materialkennzeichnung nach VDA 260
4. CAVITY NUMBERING
   Kammernummerierung
5. WARPAGE TO ... PERMITTED
   Verzug zulässig bis....
6. (C1) CAVITIES MATED WITH TAB 1.6 MM
   SEE PRODUCT GROUP DRAWING
   TE NO: 1355055
   MAX. WIRESIZE: 1.5mm² FLR
   Kontaktkammern passend für Flachstecker 1.6
   siehe Produkt-Gruppenzeichnung
   TE Nr. 1355055
   max. Drahtgrößenbereich: 1.5mm² FLR
7. CAVITIES MATED WITH TAB 2.8 MM
   SEE PRODUCT GROUP DRAWING
   TE NO: 1355052
   MAX. WIRESIZE: 2.5mm² FLR/AWG 12TXL
   Kontaktkammern passend für Flachstecker 2.8 mm
   siehe Produkt-Gruppenzeichnung
   TE Nr. 1355052
   max. Drahtgrößenbereich: 2.5mm² FLR/AWG 12TXL
8. CAVITIES MATED WITH TAB 5.8x0.8 MM
   SEE PRODUCT GROUP DRAWING
   TE NO: 1241895
   MAX. WIRESIZE: 6.0mm² FLR
   Kontaktkammern passend für Flachstecker 5.8x0.8 mm
   siehe Produkt-Gruppenzeichnung
   TE Nr. 1241895
   max. Drahtgrößenbereich: 6.0mm² FLR
9. MALFUNCTION CAUSED BY LACQUER IS NOT COVERED BY TE WARRENTY
   Funktionsbeeintraechtig. durch Lackieren liegt nicht im Einfluss und Gewaehrleistungsumfang von TE
10. MAX. CABLE TIE WIDTH: 5mm
    max. Kabelbinderbreite 5mm
11. LAYER PACKAGING IN CORRUGATED BOX
    Lagenverpackung im Versandkarton
12. FITS TO TE COUNTERPART 2112035
    Passend zu TE Gegenstück 2112035
13. SUITABLE FOR CORRUGATED TUBE WITH NOMINAL WIDTH NW22
    Passend fuer Wellrohr Nennweite NW22
14. MATED WITH COVER 2112046
    Passend zu Kappe 2112046
15. Interface ACC. Drawing 114-94002
    Kragenanschluß nach Zeichnung 114-94002
16. MATED WITH FIXING SLIDE 2112045
    Passend zu Schieber 2112045
17. SEALING SURFACE CUTOFF
    Dichtflaeche Blechausschnitt

SURFACE ROUGHNESS Ra MAX. 1.8µm OR LESS FOR METAL PARTS.
Werkzeugoberflaeche Ra Max. 1.8µm oder weniger fuer Metallteile.

SURFACE ROUGHNESS MIN. VDI 3400-CLASS 24 FOR PLASTIC PARTS.
Werkzeugoberflaeche Min. VDI 3400-Class 24 fuer Kunststoffteile.

THE FLATNESS MUST BE WITHIN THE TOLERANCE OF THE SHEET. THEREFORE WITHIN ±0.1MM.
Die Ebenheit muss innerhalb der Toleranz des Blechs liegen be (±0.1mm)

NO SINK MARKS. EJECTOR. DRAFT. DENTS. SCRATCHES. PARAGRAPH ON THE SEALING AREA ALLOWED.
Keine Einfallstellen. Auswerfer. Ausformschraegen. Delle.Kratzer. Absaetze zulaessig.

1-211204-2	1-211204-1	REV
C	C	

QUANTITY Stueck		MAT.	COLOUR Farbe	DESCRIPTION Beschreibung	REV.	ITEM
1	1	MVQ	WHITE weiss	SEAL FOR SECONDARY LOCKING DEVICE Dichtung f&r 2.Kontaktsicherung	G	4
1	1	MVQ	GREEN gruen	SEAL FOR TAB HOUSING Dichtung f&r Flachsteckergehause	A	3
1	1	PBT-GF30-V0	YELLOW gelb	SECONDARY LOCKING DEVICE Zweite Kontaktsicherung	B	2
1	-	PBT-GF30-V0	BLACK schwarz	26POS., TAB HOUSING, COD A ,CABLE OUTLET RIGHT 26pol. Flachsteckergehause, Kodierung A,Kabelabgang rechts	B	1
-	1	PBT-GF30-V0	BLACK schwarz	26POS., TAB HOUSING, COD A ,CABLE OUTLET LEFT 26pol. Flachsteckergehause, Kodierung A,Kabelabgang links	B	1

TOLERANCING ISO 8015
TOLERIERUNG ISO 8015

DIESE ZEICHNUNG IST EIN KONTROLLIERTES DOKUMENT.
BEMASSUNGEN UND TOLERANZEN GEMAESS GPS (ISO STANDARDS).

THIS DRAWING IS A CONTROLLED DOCUMENT.
DIMENSIONING AND TOLERANCING PER GPS (ISO STANDARDS).

DIMENSIONS: MASSEINHEITEN mm

TOLERANCES UNLESS OTHERWISE SPECIFIED: AUSSERE NORMALTOLERANZEN ACC. TO DIN 16901-540
1 PLC ±0.5
2 PLC ±0.4
3 PLC ±0.3
ANGLES/WINKEL ±2°

MATERIAL: SEE TABLE siehe Tabelle
FINISH/OBERFLAECHE/FARBE: SEE TABLE siehe Tabelle
WEIGHT GEWICHT: 73g

DWN	V. Deas	07AUG2009
CHK	F. Eltrop	19AUG2009
APVD	Ch. Eberwein	19AUG2009
PRODUCT SPEC PRODUKTSPEZ.	108-94214	
APPLICATION SPEC VERARBEITUNGSSPEZ.	114-94010	

TE Connectivity

NAME: 26 POS. 1.5 / 2.8 / 5.8 MM, TAB HOUSING, SEALED
26 pol. Flachsteckergehaeuse, gedichtet

SIZE	CAGE CODE	DRAWING NO ZEICHNUNGS-NR.	RESTRICTED TO NUR FUER
A1	00779	C-2112041	

CUSTOMER DRAWING /KUNDENZEICHNUNG | SCALE MASSSTAB 2:1 | SHEET BLATT 1 OF VON 1 | REV C1

4805 (3/13)