THIS DRAWING IS UNPUBLISHED. RELEASED FOR PUBLICATION 20
© COPYRIGHT 20 - ALL RIGHTS RESERVED.

LOC	DIST
AP	-

REVISIONS

P	LTR	DESCRIPTION	DATE	DWN	APVD
	B	ECO-15-000639	16JAN2015	EAO	CCL
	C	ECO-15-011150	19AUG2015	DSO	WAO
	D	ECO-16-000170	21JAN2016	DSO	WAO
	E	ECO-17-000731	27JAN2017	SHA	MTC

DADOS DE GRAMPEAÇÃO (CRIMPING DATA)

DESCRIÇÃO DO TERMINAL (TERMINAL NAME):.070 SERIES RECE CONTACT

LETRA DO DISCO (DISC LETTER)		ALTURA DE FECHAMENTO (CRIMP HEIGHT)	BITOLA (WIRE SIZE)	
A	B5	1,52mm (.060")	1,25mm² (16AWG)	
B	C1	1,43mm (.056")	1,00mm²	5
C	C5	1,37mm (.054")	0,85mm² (18AWG)	
D	C7	1,34mm (.053")	0,75mm²	5
E	D3	1,25mm (.049")	0,50mm² (20AWG)	

COMPRIMENTO DO DECAPE: (WIRE STRIP LENGHT) 7,0 - 7,5 MM	ESPECIFICAÇÃO DE APLICAÇÃO (TERMINAL APPL. SPEC) 6 114-5091 / 114-5092 7

GRAMPEADOR (CRIMPER)	LARGURA (CRIMP WIDTH)	TIPO (TYPE)	PASSO (APPLICATOR FEED)
CONDUTOR (WIRE)	2,29MM (.090)	F	11,90 MM
ISOLANTE (INSULATION)	2,54MM (.100)	F	

DIAM. DO ISOLANTE (INSULATION RANGE)	PARA BITOLAS (WIRE RANGE)	GABARITO DE MONT. (GAUGE)
2,0-2,6 MM	0,50-1,25 MM²	1707132-1

PARA APLICAR TERMINAL: (TERMINALS APPLIED)

TERMINAL	SELO (SEAL)	TERMINAL	SELO (SEAL)
6 173631	-	-	-
7 173645	-	-	-

NOTAS:

2 -APENAS OS ITENS COM QUANTIDADES ESPECIFICADAS SÃO USADOS NESTE APLICADOR.

3 -CAME
1707128-1(longo) 40 mm Avanço Posterior
1707129-1(curto) 30 mm Avanço Posterior
1707130-1(longo) 40 mm Avanço Anterior
1707131-1(curto) 30 mm Avanço Anterior

4 -PARA "NÃO" CORTAR A FITA DO CARRIER, REMOVA OS ITENS 96 E 97.

5 -BITOLAS MILÍMETRO NÃO ESPECIFICADAS EM 114-5091 e 114-5092.

NOTES:

2 -ONLY THE ITEMS WITH SPECIFIED QTY ARE USED ON THIS APPLICATOR.

3 -CAM
1707128-1(large) 40 mm Post Feed
1707129-1(short) 30 mm Post Feed
1707130-1(large) 40 mm Pre Feed
1707131-1(short) 30 mm Pre Feed

4 -TO CONVERT THE APPLICATOR TO A NON-CARRIER CUTTING STYLE, REMOVE ITENS 96 & 97.

5 -MILIMETER WIRE SIZES UNSPECIFIED BY 114-5091 AND 114-5092.

RECOMENDAÇÕES:

□ -PEÇAS DE DESGASTE O CLIENTE SERÁ RESPONSÁVEL PELA REPOSIÇÃO.

▱ -ENGRAXAR LEVEMENTE.

KEYS:

□ -SPARE PARTS RECOMMENDED.

▱ -GREASY LIGHTLY.

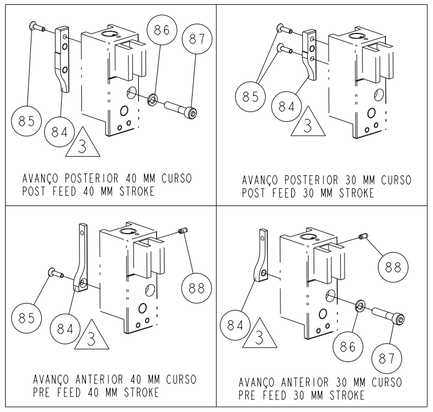

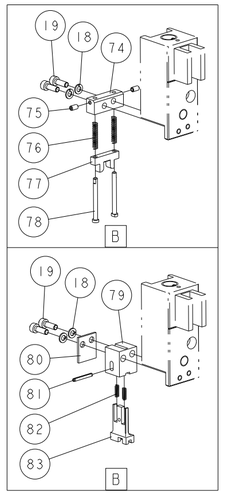

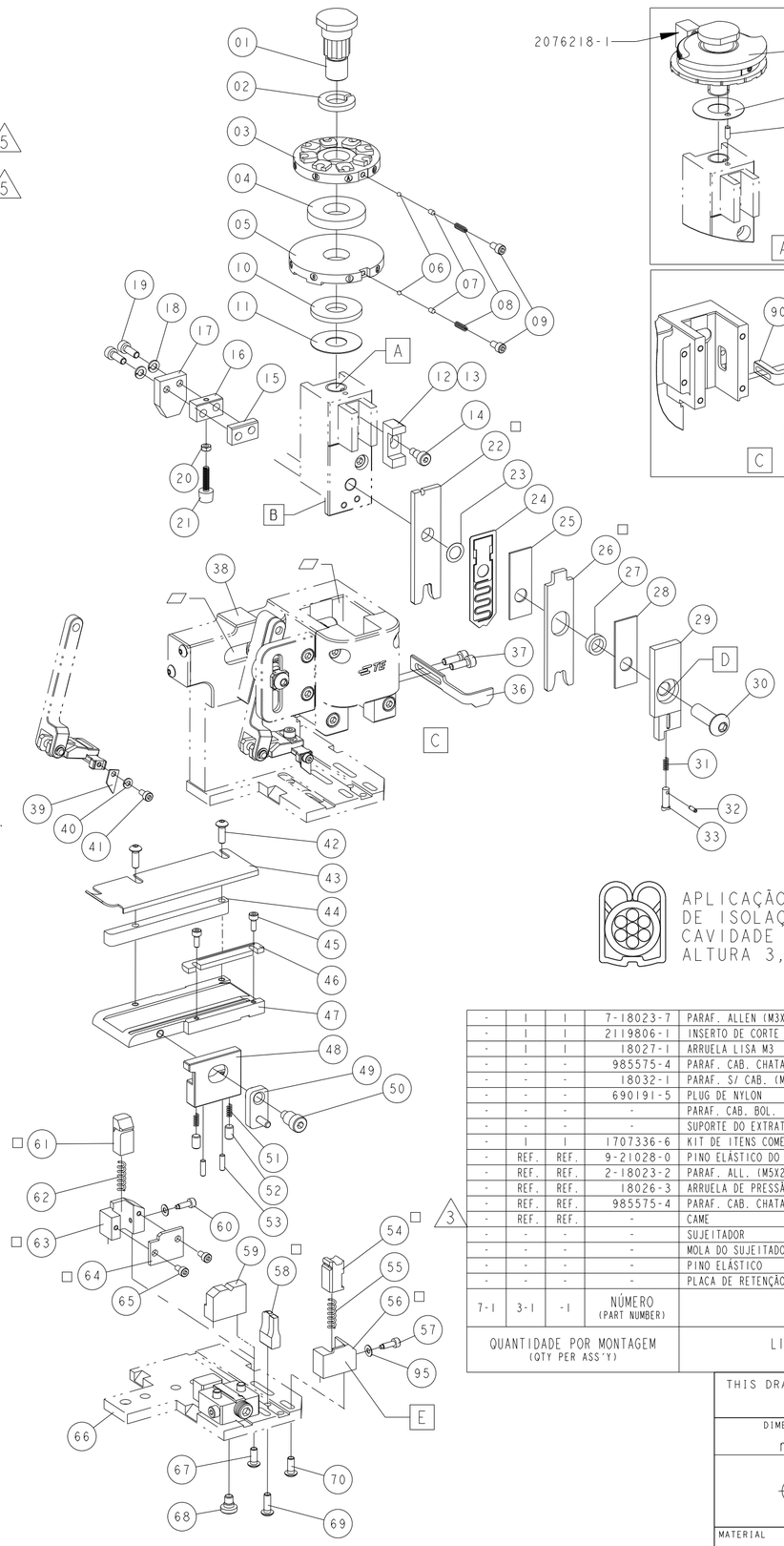

APLICAÇÃO TIPICA DA GARRA DE ISOLAÇÃO PARA INSERÇÃO NA CAVIDADE DO CONECTOR. ALTURA 3,80±0,10

7-1	3-1	-1	NÚMERO (PART NUMBER)	DESCRIÇÃO (DESCRIPTION)		ITEM
-	1	1	7-18023-7	PARAF. ALLEN (M3X4) INSERTO	Screw, Socket head	97
-	1	1	2119806-1	INSERTO DE CORTE	Insert Shear	96
-	1	1	18027-1	ARRUELA LISA M3	Washer, Flat	95
-	-	-	985575-4	PARAF. CAB. CHATA (M3X12) DEPRES.	Screw, Flat Head	94
-	-	-	18032-1	PARAF. S/ CAB. (M3X5) DEPRESSOR	Screw, Skt, Flat Point	93
-	-	-	690191-5	PLUG DE NYLON	Plug Nylon	92
-	-	-	-	PARAF. CAB. BOL. (M3X6) EXTRATOR	Screw, Skt, Button Head	91
-	-	-	-	SUPORTE DO EXTRATOR	Stripper Holder	90
-	1	1	1707336-6	KIT DE ITENS COMERCIAIS	Kit, Commercial Items	89
-	REF.	REF.	9-21028-0	PINO ELÁSTICO DO CAME	Pin Slotted Spring	88
-	REF.	REF.	2-18023-2	PARAF. ALL. (M5X25) CAME	Screw, Socket head	87
-	REF.	REF.	18026-3	ARRUELA DE PRESSÃO (M5) CAME	Washer, Spring Lock	86
-	REF.	REF.	985575-4	PARAF. CAB. CHATA (M3X12) CAME	Screw, Flat Head	85
-	REF.	REF.	-	CAME	Cam	84
-	-	-	-	SUJEITADOR	Hold Down	83
-	-	-	-	MOLA DO SUJEITADOR	Compression Spring	82
-	-	-	-	PINO ELÁSTICO	Pin Slotted Spring	81
-	-	-	-	PLACA DE RETENÇÃO	Plate Retaining	80

QUANTIDADE POR MONTAGEM (QTY PER ASS'Y) — LISTA DE PEÇAS (CONTINUAÇÃO) PARTS LIST (CONTINUATION)

7-1	3-1	-1	NÚMERO (PART NUMBER)	DESCRIÇÃO (DESCRIPTION)		ITEM
-	-	-	-	SUPORTE DO SUJEITADOR	Hold Down Carrier	79
-	-	-	-	PINO GUIA	Pin Guide	78
-	-	-	-	POSICIONADOR DO TERMINAL	Terminal Positioner	77
-	-	-	-	MOLA DO POSICIONADOR	Compression Spring	76
-	-	-	18032-1	PARAF. S/ CAB. (M3X5) SUP. DO POS.	Screw, Skt, Flat Point	75
-	-	-	196214-3	SUPORTE DO POSICIONADOR	Spacer Tonker	74
-	1	-	1-992946-4	PINO DE AJUSTE (3,0DIA.X8)	Pin, Dowel	73
-	1	-	1707150-2	ARRUELA LISA	Washer, Flat	72
-	1	-	879103-2	DISCO DO CONDUTOR COM AJUSTE FINO	Wire Disc, Fine Adj.	71
-	REF.	REF.	18024-7	PARAF. CAB. BOL. (M4X10) CAPA DIAN.	Screw, Skt, Button Head	70
-	REF.	REF.	18024-7	PARAF. CAB. BOL. (M4X10) BIGORNA	Screw, Skt, Button Head	69
-	REF.	REF.	1707121-1	PARAFUSO DO BLOCO DA PLACA GUIA	Screw Skt Shoulder Head	68
-	REF.	REF.	18024-7	PARAF. CAB. BOL. (M4X10) SUP. / CAPA	Screw, Skt, Button Head	67
-	REF.	REF.	1707116-2	BASE	Base Plate	66
-	-	-	-	PARAF. ALL. (M3x8) PLACA DE CORTE	Screw, Socket head	65
-	-	-	-	PLACA DE CORTE □	Shear Plate	64
-	-	-	-	CAPA DA FACA TRASEIRA □	Shear Holder Rear	63
-	-	-	-	MOLA DA FACA TRASEIRA	Compression Spring	62
-	-	-	-	FACA FLUTUANTE TRASEIRA □	Floating Shear Rear	61
-	-	-	-	LIMITADOR DA FACA	Stop Shear	60
-	1	1	624429-2	SUPORTE DO TERMINAL	Terminal Support	59
1	1	1	1-2076536-5	BIGORNA □	Anvil	58
-	1	1	624428-1	LIMITADOR DA FACA	Stop Shear	57
-	1	1	2076793-1	CAPA DA FACA DIANTEIRA □	Shear Holder Front	56
-	1	1	5-22280-0	MOLA DA FACA DIANTEIRA	Compression Spring	55
-	1	1	462006-1	FACA FLUTUANTE DIANTEIRA □	Floating Shear Front	54
-	REF.	REF.	2-18032-2	PARAF. S/ CAB. (M3X10) FREIO	Screw, Skt, Flat Point	53
-	REF.	REF.	18032-5	PARAF. S/ CAB. (M5X8) FREIO	Screw, Skt, Flat Point	52
-	REF.	REF.	196326-5	MOLA DO FREIO	Compression Spring	51
-	1	1	196494-9	PARAFUSO ESPECIAL	Special Screw	50
-	1	1	624456-3	LIBERADOR DO FREIO	Lever, Drag Release	49
-	1	1	1707126-1	FREIO	Drag Terminal	48
-	1	1	1707125-3	PLACA GUIA DA FITA	Strip Guide Plate	47
-	1	1	690438-1	GUIA DIANTEIRA	Guide Plate Front	46
-	REF.	REF.	18023-3	PARAF. ALL. (M3x8) GUIA DIANTEIRA	Screw, Socket head	45
-	1	1	624837-3	ESPAÇADOR DA GUIA TRASEIRA	Spacer, Rear Strip Guide	44
-	1	1	624899-1	GUIA TRASEIRA	Guide Plate Rear	43
-	REF.	REF.	18024-8	PARAF. CAB. BOL. (M4X12) GUIA TRAS.	Screw, Skt, Button Head	42
-	REF.	REF.	18023-3	PARAF. ALLEN (M3X8) DEDO	Screw, Socket head	41
-	REF.	REF.	18025-1	ARRUELA DE PRESSÃO (M3) DEDO	Washer, Spring Lock	40
-	1	1	1707120-1	DEDO DE AVANÇO	Feed Finger	39
-	1	1	297800-1	CONJUNTO BÁSICO	Basic Ass'y	38
-	REF.	REF.	1-18023-2	PARAF. ALL. (M4X12) EXTRATOR	Screw, Socket head	37
-	1	1	1707127-1	EXTRATOR	Stripper	36
-	1	1	2076301-1	DEPRESSOR DA ISOLAÇÃO	Holder Insulation	33
-	1	1	1-21028-5	PINO ELÁSTICO	Pin Slotted Spring	32
-	1	1	1-22278-7	MOLA DO DEPRESSOR DA ISOLAÇÃO	Compression Spring	31
-	REF.	REF.	2-18024-6	PARAF. FIXADOR DOS GRAMPEADORES	Screw, Skt, Button Head	30
-	1	1	1-755471-0	DEPRESSOR DA FACA DIANTEIRA	Depressor, Shear Front	29
-	1	1	690407-4	ESPAÇADOR DO DEPRESSOR DIANTEIRO	Crimper Spacer	28
-	1	1	238011-4	ESPAÇADOR TUBULAR	Block, Crimper Spacer	27
1	1	1	4-571002-4	GRAMPEADOR DO ISOLANTE □	Insulation Crimper	26
-	-	-	690407	ESPAÇADOR DE GRAMPEACÃO	Crimper Spacer	25
-	1	1	624511-3	ESPAÇADOR MÓVEL	Moving Spacer	24
-	-	-	-	ARRUELA ESPAÇADORA	Washer, Spacer	23
1	1	1	7-571140-1	GRAMPEADOR DO CONDUTOR □	Wire Crimper	22
-	1	1	811242-6	SUJEITADOR DE BORRACHA	Bumper Hold Down	21
-	REF.	REF.	18030-1	PORCA SEXTAVADA (M3) SUJ. BORRACHA	Hexagonal Nut	20
-	REF.	REF.	1-18023-2	PARAF. ALL. (M4X12) DEPRES. TRAS.	Screw, Socket head	19
-	REF.	REF.	18025-2	ARRUELA DE PRESSÃO (M4) DEP. TRAS.	Washer, Spring Lock	18
-	-	-	-	DEPRESSOR DA FACA TRASEIRA	Depressor, Shear Rear	17
-	1	1	690753-2	SUPORTE DO SUJEITADOR	Spacer, Tonker	16
-	-	-	-	ESPAÇADOR DO DEPRESSOR TRASEIRO	Crimper Spacer, Rear	15
-	1	1	1707121-2	PARAFUSO DO BLOCO DO BATENTE	Screw, Shoulder Head	14
-	1	-	690402-4	BLOCO DO BATENTE	Block, Insulation Adj.	13
-	-	1	690402-1	BLOCO DO BATENTE	Block, Insulation Adj.	12
-	REF.	REF.	690125-1	ARRUELA LISA	Washer, Flat	11
-	-	1	690124-1	ARRUELA DO BATENTE	Washer, Ram	10
-	-	2	23030-1	PARAF.ALL. (6-32 X .250)	Screw, Socket head	09
-	-	2	690170-1	MOLA DE COMPRESSÃO	Compression Spring	08
-	-	2	690603-1	AUXILIAR DA MOLA	Spring Assist	07
-	-	2	23241-6	ESFERA DE AÇO	Ball Steel	06
-	-	1	690142-1	DISCO DO ISOLANTE	Insulation Disc	05
-	-	-	-	DISCO ESPAÇADOR	Spacer, Insulation Disc	04
-	-	1	5-571001-4	DISCO DO CONDUTOR	Wire Disc	03
-	-	1	22480-5	ARRUELA DE PRESSÃO	Washer, Spring Lock	02
-	-	1	690212-1	FIXADOR DOS DISCOS	Post Ram	01
7-1	3-1	-1	NÚMERO (PART NUMBER)	DESCRIÇÃO (DESCRIPTION)		ITEM
A	E	A	REVISÃO DE CADA MONTAGEM (REVISION OF EACH NO ASS'Y)			

QUANTIDADE POR MONTAGEM (QTY PER ASS'Y) — LISTA DE PEÇAS (PARTS LIST)

NÚMERO (PART NUMBER)	DESCRIÇÃO (DESCRIPTION)
7-1893829-1	KIT DE APLICAÇÃO / APPLICATION KIT
3-1893829-1	APLICADOR METRICO MINI COM DISCO DE AJUSTE FINO / METRIC MINI APPLICATOR WITH FINE ADJ. DISC
1893829-1	APLICADOR METRICO MINI COM DISCO DE AJUSTE NORMAL / METRIC MINI APPLICATOR WITH REGULAR DISC

THIS DRAWING IS A CONTROLLED DOCUMENT.

DIMENSIONS: mm

TOLERANCES UNLESS OTHERWISE SPECIFIED:
0 PLC ±-
1 PLC ±-
2 PLC ±-
3 PLC ±-
4 PLC ±-
ANGLES ±-

MATERIAL -
FINISH -

DWN ALTERO 22JUN2012
CHK P. BARLETTA 22JUN2012
APVD C. LIMA 22JUN2012
PRODUCT SPEC -
APPLICATION SPEC -
WEIGHT -

TE Connectivity

NAME
SIDE FEED MINI APPLICATOR - METRIC

SIZE	CAGE CODE	DRAWING NO	RESTRICTED TO
A2	00779	C-1893829	-

CUSTOMER DRAWING | SCALE 1:1 | SHEET 1 OF 1 | REV E

1471-9 (3/11)