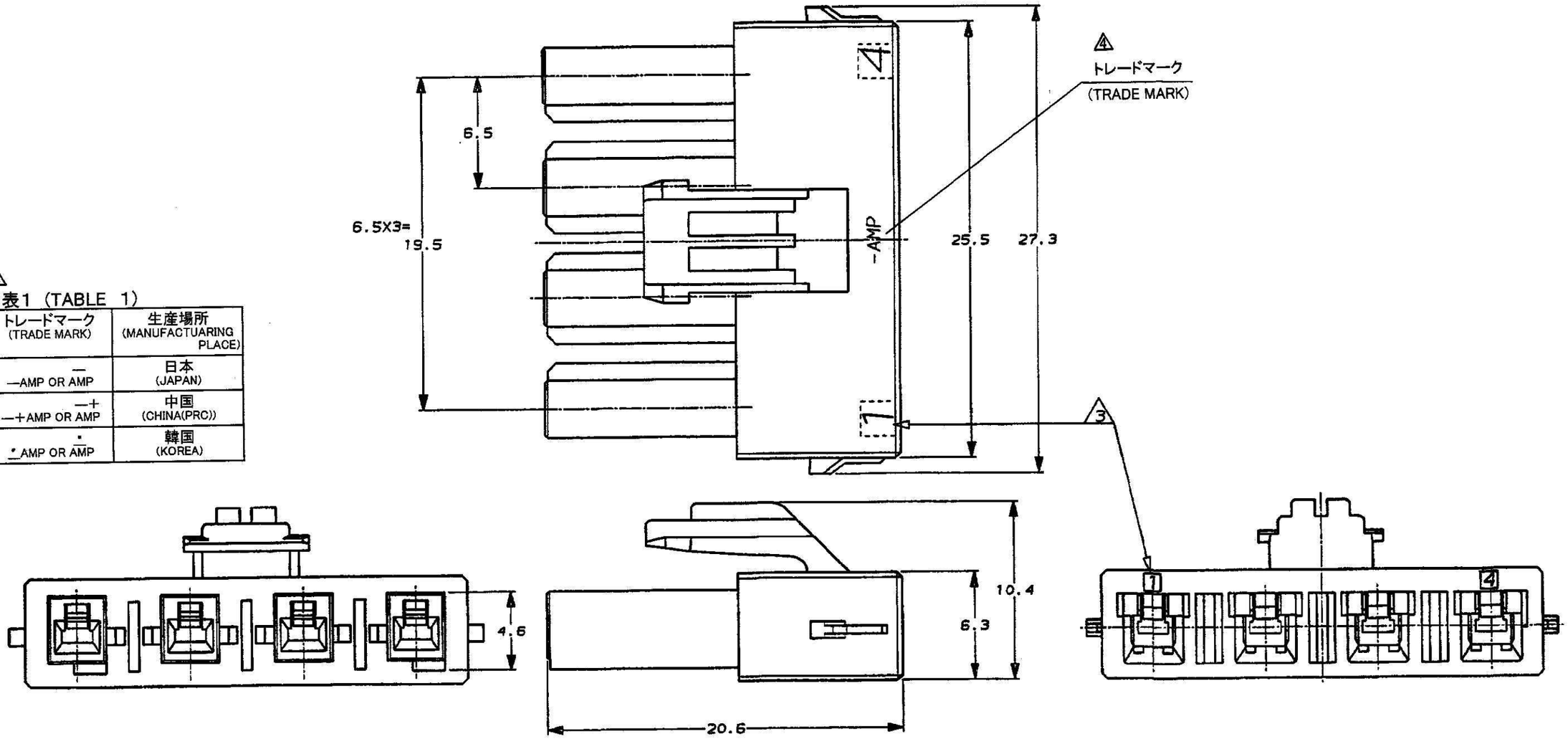

表1 (TABLE 1)

トレードマーク (TRADE MARK)	生産場所 (MANUFACTUARING PLACE)
—AMP OR AMP	日本 (JAPAN)
—+AMP OR AMP	中国 (CHINA(PRC))
·AMP OR AMP	韓国 (KOREA)

注 記

1. 材料：ハウジング---66ナイロン
2. 適用コンタクト：177914-1,177915-1
3. 回路番号
4. 表1参照

NOTES

1. MATERIAL;HOUSING--66 NYLON
2. APPLY CONTACT ; 177914-1,177915-1
3. CIRCUIT No.
4. SEE TABLE 1
5. ALL PARTS MEET RTI ELECTRICAL RATING OF 105C ACCORDING TO UL 1977.
6. PART 5-179939-1 COMPLY WITH GLOW WIRE REQUIREMENT FOR PARTS OF NON-METALLIC MATERIAL SUPPORTING A CURRENT-CARRYING CONNECTION DETAILED IN IEC 60335-1, SECTION 30(GWT)
7. APPLICABLE DOUBLE LOCK PLATE: 316063-X

自然色 NATURAL	5-179939-1
黒 BLACK	179939-9
青 BLUE	179939-6
黄 YELLOW	179939-4
自然色 NATURAL	179939-1
色調 COLOR	AMP型番 AMP P/N

LTR	変更 (REVISION RECORD)	DR	CHK	DATE
B3	ECR-24-198204	KD	D.Z	31JAN 2024
B2	REVISED PER ECR-14-001994	A.Z	D.Z	11FEB 2014
B1	REVISED PER ECR-12-019929	A.Z	F.M	16NOV 2012
B	変更 REVISED (FJ00-1369-01)	[illegible]	[illegible]	11Jul '01
A1	変更 REVISED (FJ00-1869-95)	Y.K	S.M	1-23 '95
A	変更 REVISED (FJ00-1215-94)	Y.K	S.M	30AUG '94
O	制定 RELEASED (FJ00-0823-94)	Y.K	I.H	29JUN '94

AMP

Tyco Electronics AMP K.K.
Kawasaki,Japan

総合電線許容量 (WIRE RANGE)	mm² (AWG -)
被覆外径 (INSULATION DIA.)	mmφ
材料 (MATERIAL)	注記 1 参照 SEE NOTE 1
仕上 (FINISH)	
DR.	29/JUN/'94 Y.KATO
DE.	29/JUN/'94 Y.KATO
CHK.	29/JUN/'94 I.HASEGAWA
APP.	29/JUN/'94 S.MANABE

名称 (NAME) PLUG HSG 4P (SINGLE ROW)
AMP POWER DBL LOCK CONN. 6.5mm PITCH
アンプ パワー ダブルロックコネクタ プラグハウジング 4極 (1列タイプ)

一般公差 (GENERAL TOLERANCE)
10以下 : ±0.2
10を超え 30以下 : ±0.25
30を超え 100以下 : ±0.3
角度 : ±3°

B	LOC J	番号 (No.) C-179939
尺度 (SCALE) 4-1	REV. B3	SHEET 1 OF 1

NUMBER 179939

三角法 (3rd ANGLE PROJECTION)

METRIC

単位: 特 DIMENSIONS IN MM. DO NOT SCALE PRINT

PRINT DIST

AMP-J010-2C
REV.3/'93

CUSTOMER DRAWING