NUMBER C-176273

三角法(3rd ANGLE PROJECTION)

METRIC

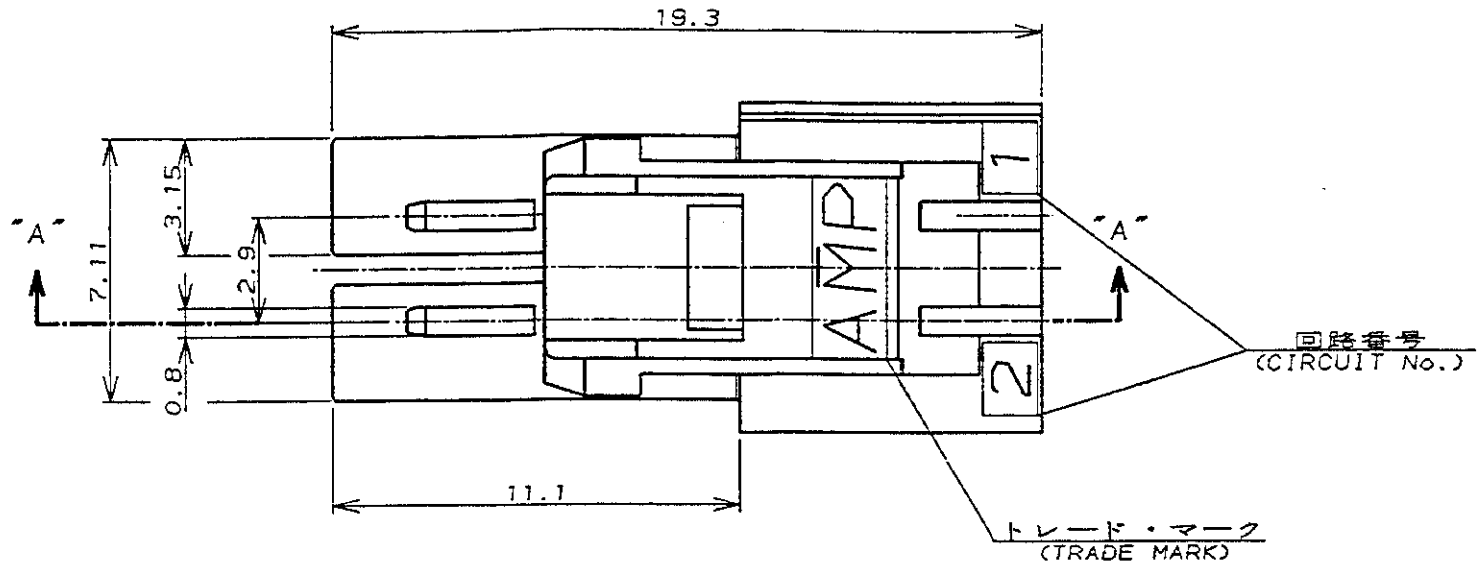

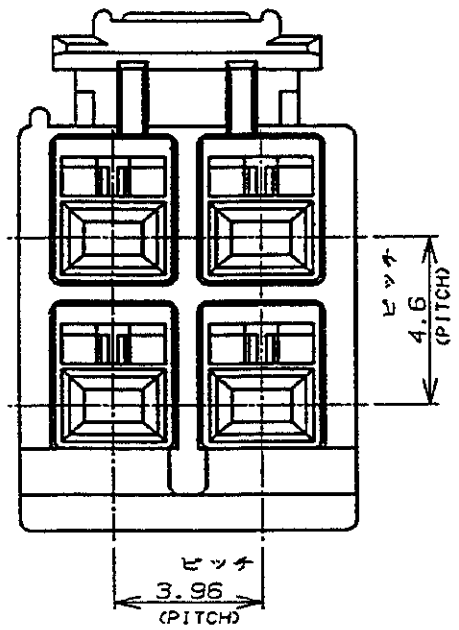

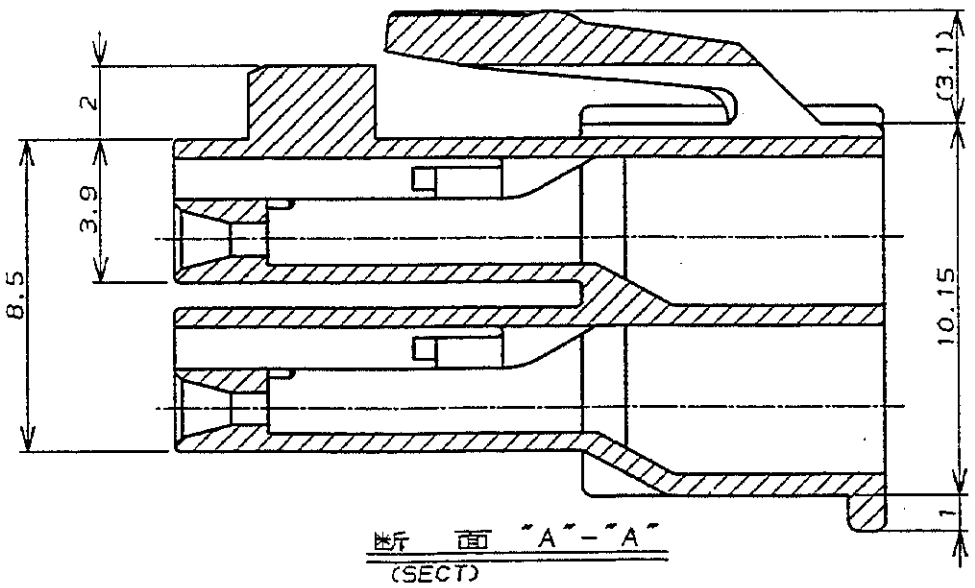

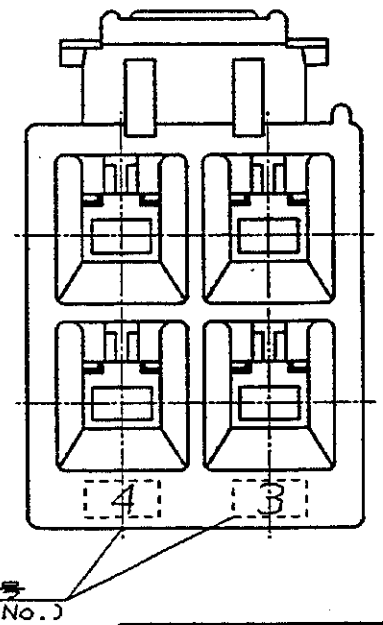

NOTES;

1. PRODUCT SPEC, : 108-5302, 114-5142
2. APPLICABLE CONTACT P/N
   REC CONTACT: 175152-□(#20-#16AWG)
   : 175151-□(#26-#22AWG)
3. MATING CONN, P/N
   CAP HSG: 176284-□(FREE HANGING)
   176294-□(PANEL MOUNT)
   TAB CONTACT: 175150-□(#20-#16AWG)
   175149-□(#26-#22AWG)
4. INSTRUCTION SHEET : IS-503J

注：

1. 適用製品規格：108-5302
2. 適用コンタクト型番
   リセ・コンタクト：175152-□(#20-#16AWG)
   175151-□(#26-#22AWG)
3. 嵌合相手側製品型番
   キャップ・ハウジング：176284-□(宙吊りタイプ)
   176294-□(パネル取付タイプ)
   タブ・コンタクト：175150-□(#20-#16AWG)
   175149-□(#26-#22AWG)
4. 取扱説明書：IS-503J

Development	黒 (BLACK)	4	176273-9
Discontinued	青 (BLUE)	↕	↕ -6
	~~黄 (YELLOW)~~		~~-4~~
	赤 (RED)	↓	↓ -2
	自然色(NATURAL)	4	176273-1
	ハウジング色調 (HOUSING COLOR)	極数 (Pos.)	型番 (P/N)

LTR	変更 (REVISION RECORD)	DR	CHK	DATE
C	REVISED PER ECR-22-133029	M.G	D.Z	14OCT 2022
B	改 訂 FJ00-0006-93	M.S		13JAN '93
A	改 訂 J-12193	M.S	M.Y Y.F	11/8 '89
0	作 成 J-12119	M.S	Y.F	10/13 '89

© 19 年 日本エー・エム・ピー株式会社 © 19 BY AMP (Japan) LTD.

AMP 日本エー・エム・ピー株式会社 Tokyo, Japan

圧着電線断面積 (WIRE RANGE) — mm² (AWG -)	被覆外径 (INSULATION DIA.) — mmφ	名称 (NAME) AMPユニバーサルパワーコネクタ 4極 3.96mmピッチ プラグハウジング(2列タイプ) AMP UNIVERSAL POWER CONN. 3.96mm PITCH PLUG HOUSING 4 Pos (DBL ROW)	
材料 (MATERIAL) 6/6 ナイロン (UL94V-0) 6/6 NYLON (UL94V-0)	仕上 (FINISH) —	一般公差 10以下 ±0.2 10を超え30以下 ±0.25 30を超え100以下 ±0.3 角度 ±3°	SIZE A3 / LOC J / 番号 (No.) C-176273
DR. M.SHINDO '89 11/8	DE. M.SHINDO '89 11/8	尺度 (SCALE) —	REV. C / SHEET 1 OF 1
CHK. Y.FUJITA '89 11/8	APP. 11/8 '89		

PRINT DIST

単位, MM. DIMENSIONS IN MM. DO NOT SCALE PRINT

AMP-J REV.10/'89

(CUSTOMER DRAWING) 参 考 図 面