THIS DRAWING IS UNPUBLISHED. RELEASED FOR PUBLICATION MAR ,1998.
© COPYRIGHT 1998 By – ALL RIGHTS RESERVED.

LOC	DIST
J	—

REVISIONS 変更

P	LTR	DESCRIPTION	DATE	DWN	APVD
	A1	REVISED ECR-12-013103	25MAR13	K.M	E.T

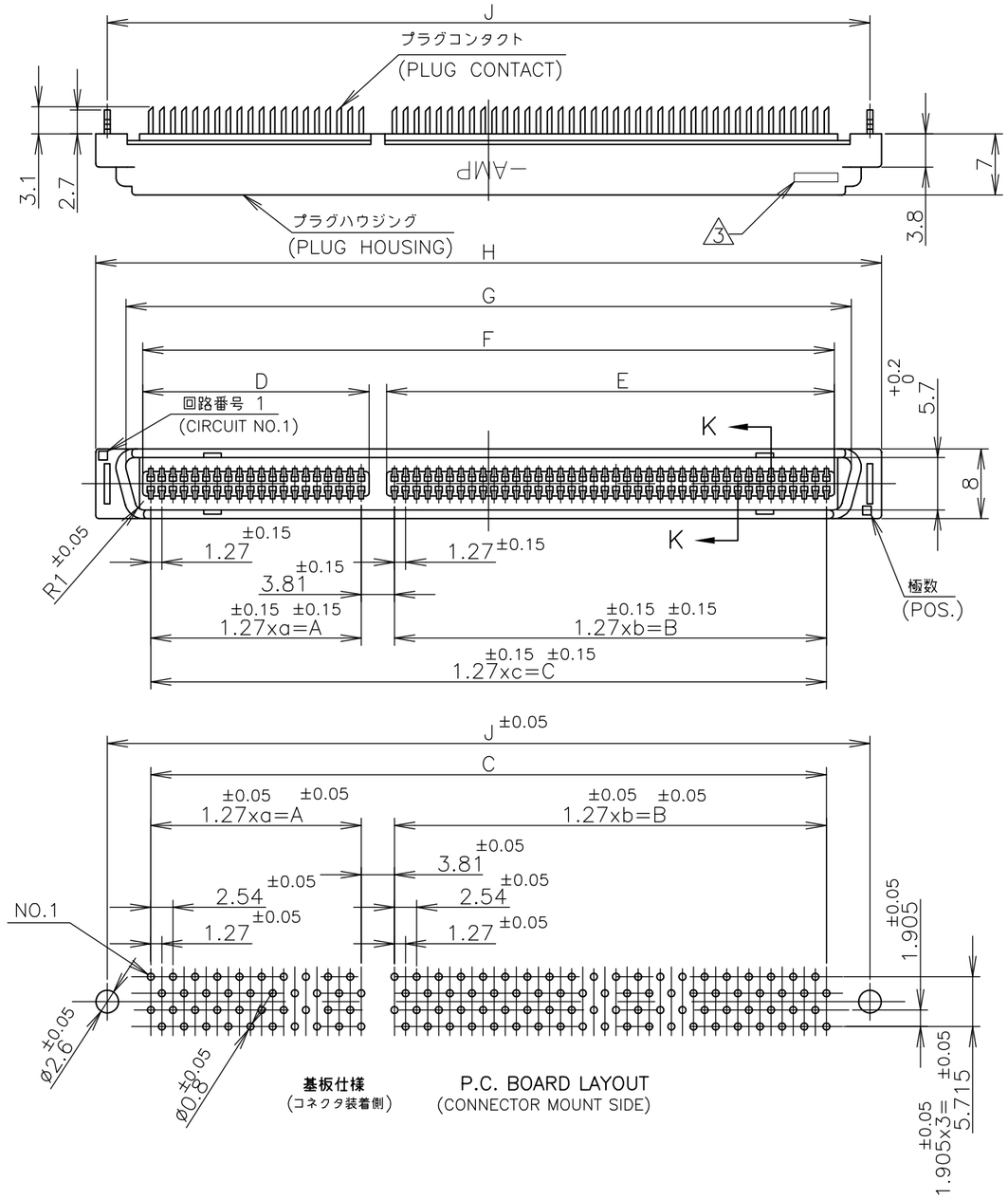

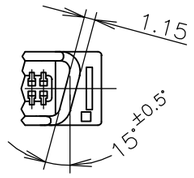

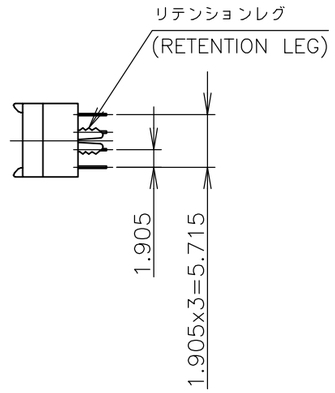

△1 材料: *ハウジング; 熱可塑性樹脂 (UL 94V-0) 色; 黒
*コンタクト: 銅合金。
*リテンションレグ: 銅合金。

△2 表面仕上げ;
*コンタクト: 全面ニッケル下地めっき
接触部 金めっき、はんだ付けタイン部 錫めっき
*リテンションレグ: 全面ニッケル下地めっきの上に錫めっき

△3 デートコードを刻印する。

4 本製品はフラックス上がり防止剤処理済。

△1 MATERIAL: HOUSING: THERMO PLASTIC
CONTACT: COPPER ALLOY
RETEINTION LEG: COPPER ALLOY

△2 FINISH: CONTACT: ALL OVER Ni UNDER PLATING
A PLATING AT CONTACT AREA.
TIN PLATING AT SOLDERING TINE.
RETENTION LEG : ALL OVER TIN PLATING OVER Ni UNDER PLATING

△3 INDICATE DATE CODE.

4 THESE PRODUCTS WERE COATED BY AUNTI-FLUX MIGRATION AGENT.

△5 OBSOLETE

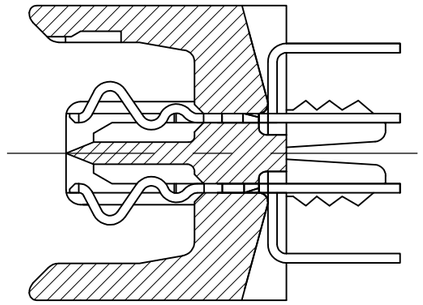

K-K

	a	A	b	B	c	C	D	E	F	G	H	J	POS.	P/N
A1 △5	19	24.13	39	49.53	—	77.47	25.93	51.33	79.27	82.71	90.09	87.44	120	1747300-5
A1 △5	—	—	—	—	49	62.23	—	—	64.03	67.47	74.85	72.2	100	1747300-4
	—	—	—	—	39	49.53	—	—	51.33	54.77	62.15	59.5	80	1747300-3

鉛フリー
LEAD FREE

THIS DRAWING IS A CONTROLLED DOCUMENT.

DIMENSIONS: 単位: 粍 mm

TOLERANCES UNLESS OTHERWISE SPECIFIED: 一般公差
0 PLC ±–
1 PLC ±–
2 PLC ±–
3 PLC ±–
4 PLC ±–
ANGLES ±–

GENERAL TOLERANCE 一般公差
10≧ : ±0.2
30≧ > 10 : ±0.25
100≧ > 30 : ±0.3
ANGLES : ±3°

MATERIAL 材料 △1

FINISH 仕上 △2

DWN	M.IWASAKI	15JUN04
CHK	T.KUSUHARA	15JUN04
APVD	H.MURAMATSU	15JUN04
PRODUCT SPEC 製品規格	108-5309	
APPLICATION SPEC 取付適用規格		
WEIGHT		

TE Connectivity

NAME 名称: AMP FH CONNECTOR PLUG (VERTICAL) WITH RETENTION LEG

SIZE	CAGE CODE	DRAWING NO 番号	RESTRICTED TO
A3	00779	C-1747300	—

CUSTOMER DRAWING | SCALE 尺度 NTS | SHEET 1 OF 1 | REV A1

1470-19 (3/11)