THIS DRAWING IS UNPUBLISHED. RELEASED FOR PUBLICATION - 2007
VERTRAULICHE UNVEROEFFENTLICHTE ZEICHNUNG FREI FUER VEROEFFENTLICHUNG
© COPYRIGHT 2007 BY TYCO ELECTRONICS CORPORATION. ALL RIGHTS RESERVED.
ALLE RECHTE VORBEHALTEN

MATED WITH:
PASSEND ZU:

LOC	DIST
A1	-

PROJEKT NR.: EGATN0324

REVISIONS
ABEANDERUNGEN

P.	LTR	DESCRIPTION BESCHREIBUNG	DATE	DWN	APVD
	A1	Zeichnung neu erstellt	31OKT2007	KS	BL

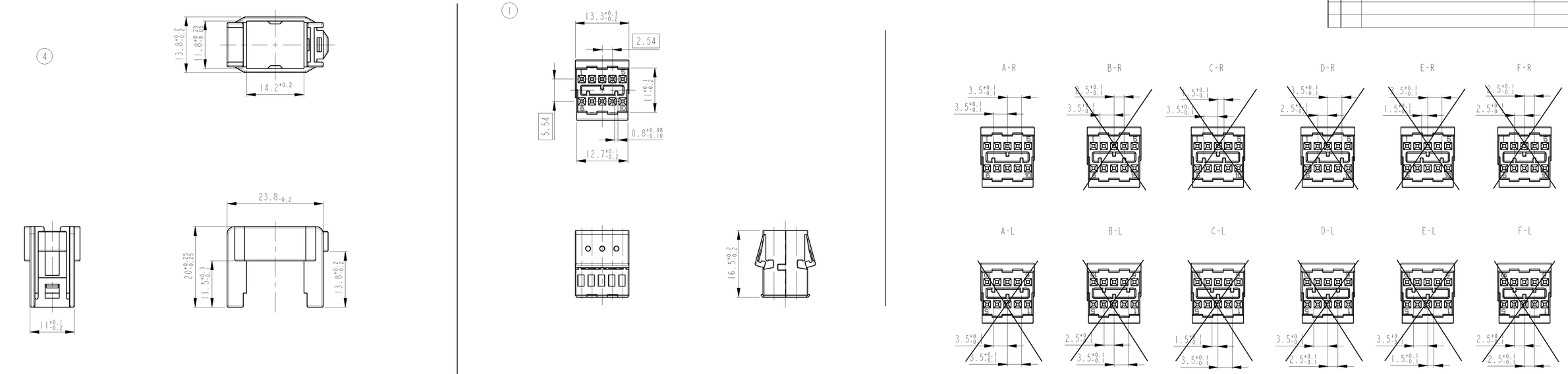

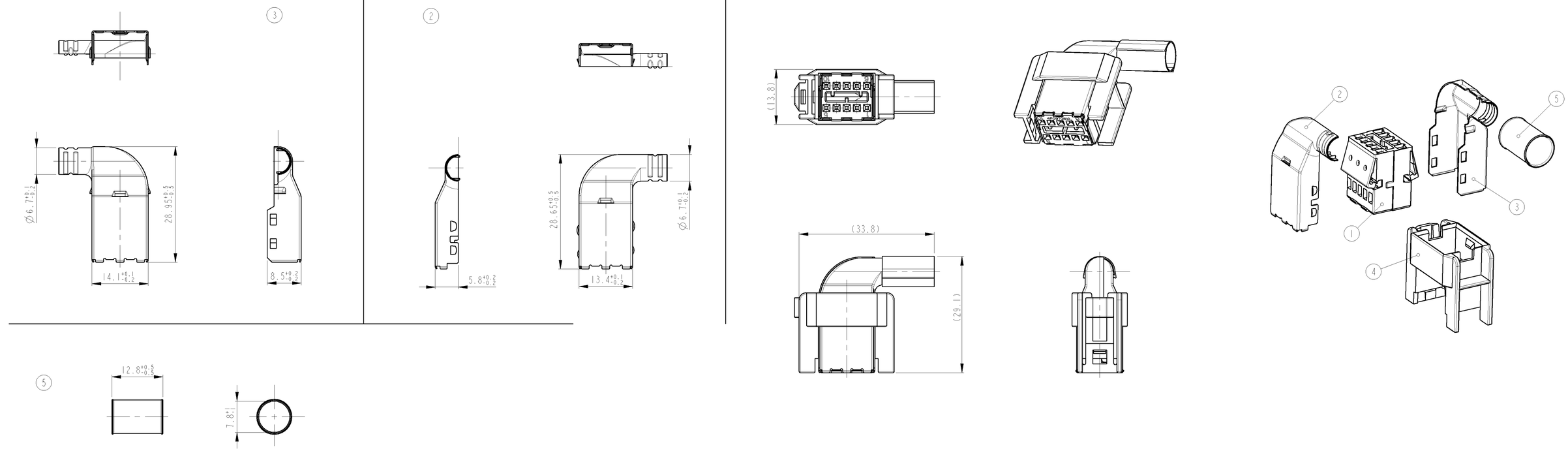

A	R - RIGHT rechts	7.5g	1418746-1	A	X4CrNi18-12C	PLAIN / blank		FERRULE / Hülse	1	5
			7-1718731-1	A	PBT-GF10	BLACK / schwarz	9011	CARRIER HSG. / Aufnahmerahmen	1	4
			1718733-1	A	X4CrNi18-12C	PLAIN / blank		RIGHT SHELL / re. Schirmblech	1	3
			1718732-1	A	X4CrNi18-12C	PLAIN / blank		LEFT SHELL / li. Schirmblech	1	2
			7-1718730-1	A	PBT-GF10	BLACK / schwarz	9011	REC. HSG. / Buchsengehaeuse	1	1
CODING Kodierung	CABLE EXIT Kabelabgang	WEIGTH Gewicht	3 ORDER-NO. Bestell-Nr.	REV.	MATERIAL	COLOUR Farbe	RAL	DESCRIPTION Benennung	QTY. St.	POS.

Notes

1 SUITABLE MATING PART: 1718725, 1718729

2 SUITABLE CONTACT: 928999, 1355717

3 ALL PARTS WILL BE DELIVERED INDIVIDUAL AND HAVE TO BE ORDERED SEPERATLY, ORDER NUMBERS SEE TABLE

Bemerkungen

1 Passende Stiftwanne: 1718725, 1718729

2 Passende Kontakte: 928999, 1355717

3 Alle Teile werden einzeln geliefert und müssen separat bestellt werden, Bestellnummern siehe Tabelle

THIS DRAWING IS A CONTROLLED DOCUMENT FOR TYCO ELECTRONICS CORPORATION IT IS SUBJECT TO CHANGE AND YOU CONTROL THE ENGINEERING ORGANIZATION SHOULD BE CONTACTED FOR THE LATEST REVISION.
DIESES ZEICHNUNGSDOKUMENT WIRD DURCH AMP INCORPORATED KONTROLLIERT. ABWEICHUNGEN, DIE DEM TECHNISCHEN FORTSCHRITT DIENEN, SIND VORBEHALTEN. DEN ZUSTAENDIGEN ENTWICKLUNGS ABTEILUNGEN WENDEN SIE SICH BITTE.

DIMENSIONS: MASSEINHEITEN: mm

TOLERANCES UNLESS OTHERWISE SPECIFIED: ALLGEMEINTOLERANZEN
1 PLC ±
2 PLC ±
3 PLC ±
ANGLES/WINKEL ±1°
ACC. TO DIN 16901-140
CENTRIC TO
NOMINAL DIM

MATERIAL SEE TABLE

FINISH/OBERFLACHE/FARBE SEE TABLE

DWN 31OKT2007 K. Sellien
CHK 01NOV2007 B. Leonhardt
APVD -
PRODUCT SPEC PRODUKTSPEZ. -
APPLICATION SPEC VERARBEITUNGSSPEZ. -
WEIGHT GEWICHT -

Tyco Electronics
Tyco Electronics AMP GmbH
D - 64625 Bensheim

NAME
MQS SOCKET HOUSING, 10POS.
MQS Buchsengehaeuse, 10 polig
LVDS, 90deg.

SIZE	CAGE CODE	DRAWING NO ZEICHNUNGS-NR.	RESTRICTED TO NUR FUER
A1	00779	C-1718734	-

CUSTOMER DRAWING /KUNDENZEICHNUNG
SCALE MASSSTAB 2:1 SHEET BLATT 1 OF VON 1 REV A1