THIS DRAWING IS UNPUBLISHED
VERTRAULICH UNVEROEFFENTLICHTE ZEICHNUNG
© COPYRIGHT 2008

RELEASED FOR PUBLICATION - 2008
FREI FUER VEROEFFENTLICHUNG
ALL RIGHTS RESERVED.
ALLE RECHTE VORBEHALTEN.

MATED WITH
PASSEND ZU
1564012

THE DRAWING SHOWS THE 2-DIMENSIONAL REFERENCE COMPONENT CONDITION OF THE ASSEMBLY TO IDENTIFY AND SPECIFY THE NECESSARY DIMENSIONS ONLY. THE DELIVERED PARTS MAY DEVIATE FROM THE DRAWING REGARDING THE ORIENTATION AND POSITION OF EACH COMPONENT (e.g. SLACK CABLE). SO FAR THE FUNCTIONALITY IS NOT CONCERNED.

DIE ZEICHNUNG ZEIGT DEN 2-DIMENSIONALEN IDEALZUSTAND DES ZUSAMMENBAUTEILS BEZUEGLICH DER KOMPONENTEN ZUR IDENTIFIKATION UND SPEZIFIKATION DER NOTWENDIGEN DIMENSIONEN. HINSICHTLICH DER ORIENTIERUNG UND DER LAGE DER KOMPONENTEN (z.B. BIEGESCHLAFFES KABEL) KOENNEN DIE GELIEFERTEN TEILE VON DER ZEICHNUNG ABWEICHEN. SOFERN DIE FUNKTIONALITAET NICHT BEEINTRAECHTIGT IST.

LOC	DIST
A1	-

PROJEKT NR.
EGATN07365

REVISIONS
ANDERUNGEN

P	LTR	DESCRIPTION / BESCHREIBUNG	DATE	DWN	APVD
	A	Zeichnung erstellt/New drawing	16JAN2008	JF	-
	A1	Kodierung B hinzugefügt/Coding B added	09MAR2012	JF	JF
	A2	Bemerkung 13; 965601-2 geaendert in 965601-3	23JAN2017	HM	VHN

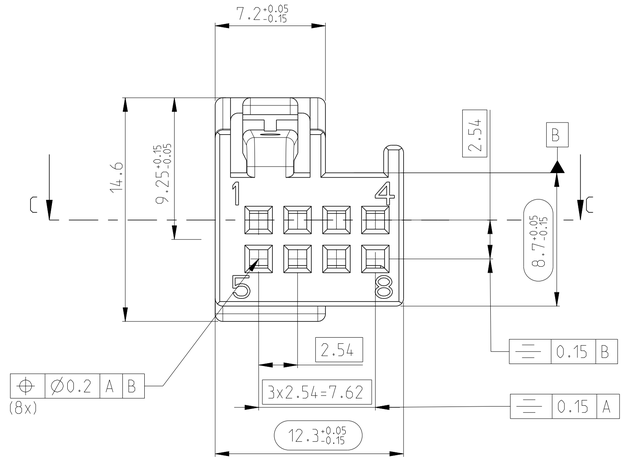

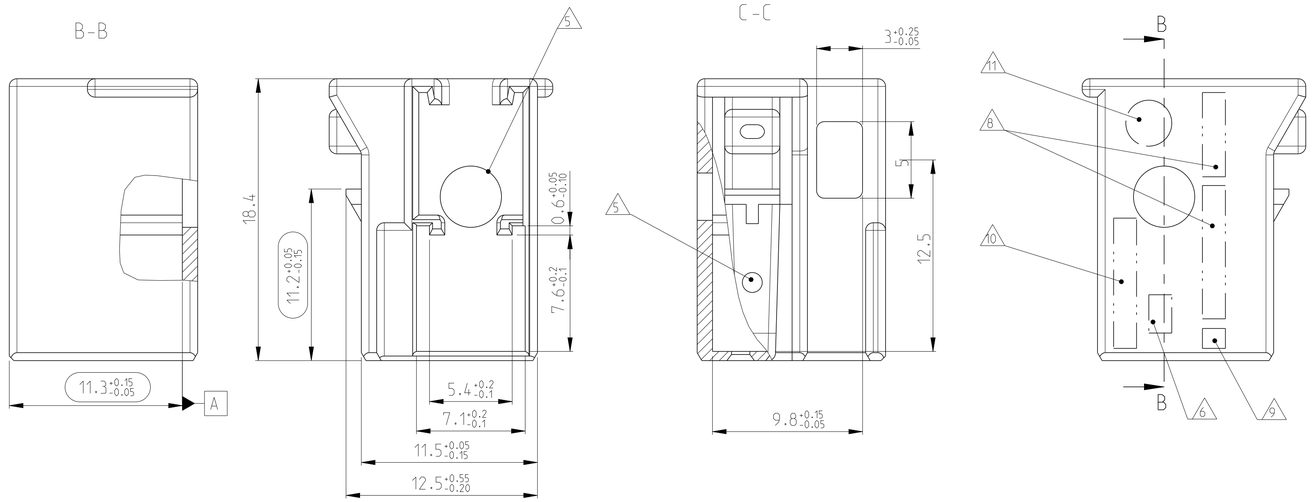

NOTES:
Bemerkungen:

1 ONLY THE GERMAN LANGUAGE VERSION AUTHORITATIVE
Massgebend ist der deutsche Text

2 CODING 1- -1 AS SHOWN
Kodierung 1- -1 wie gezeigt

3 FUNCTIONAL MEASUREMENTS MARKED WITH ⬭ ARE DOCUMENTED IN THE EMPB. NOT MARKED MEASUREMENTS ARE MEASURED, BUT NOT DOCUMENTED IN THE EMPB. DEVIATIONS HAVE TO BE CORRECTED.
Funktionsbestimmende Masse, die mit einem ⬭ gekennzeichnet sind, werden im EMPB dokumentiert. Nicht gekennzeichnete Masse werden ebenfalls ausgemessen, aber nicht im EMPB dokumentiert. Abweichungen sind zu korrigieren.

4 -
-

5 THROUGH HOLE NOT RELEVANT FOR FUNCTION OF CONNECTOR. TOOL RETENTION
Durchgangsloch nicht funktionsrelevant fuer Steckverbinder. Werkzeugabstützung

6 -
-

7 -
-

8 SUPPLIER MARK
Lieferantenkennzeichnung

9 SUPPLIER REVISION INDEX
Revisionsindex des Lieferanten

10 MATERIAL DESCRIPTION
Materialkennzeichnung

11 DATE CLOCK
Datumsuhr

12 REGRIND MAX. 20%
Regrind max. 20%

CODINGS
Kodierungen
2:1

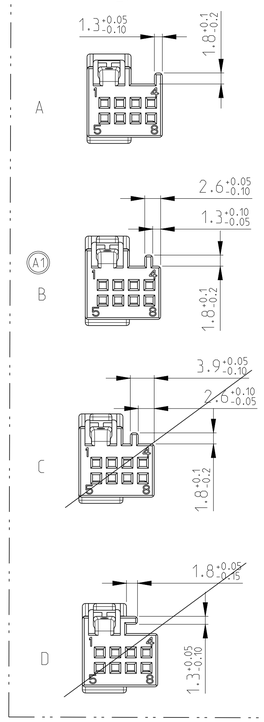

NOTE Bem.	FEATURE Merkmal	TE Connectivity NO.
13	USEABLE CONTACT SUPPORT BY TE Connectivity passender Kontakttraeger von TE Connectivity	965601-3
14	PRODUCT SPECIFICATION Produktspezifikation	108-18620-1

A2 A1

Benennung TITLE	Masse [kg] MASS [kg]	COD	TE Connectivity Bestell.-Nr. ORDER NO.	REV	Werkstoff MATERIAL	Oberfläche/SURFACE Farbe/COLOUR
Verriegelung 8-fach Lock 8-fach	ca. 0.00118	B	2-1564013-1	A	PBT-GF15	natur / NATURE
Verriegelung 8-fach Lock 8-fach	ca. 0.00118	A	1-1564013-1	A	PBT-GF15	schwarz / BLACK ähnl./SIMILAR RAL 9011

1:1

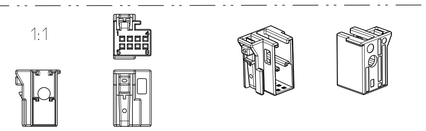

PRODUCT CHARACTERISTICS ACC. QMP EMEA_12
BESONDERE MERKMALE NACH QMP EMEA_12

THIS DRAWING IS A CONTROLLED DOCUMENT.
DIESES ZEICHNUNGSDOKUMENT WIRD DURCH AMP INCORPORATED KONTROLLIERT.
ANDERUNGEN, DIE DEM TECHNISCHEN FORTSCHRITT DIENEN, SIND VORBEHALTEN.
DEN ÄWISS LIEFERBARTEN ÄNDERUNGSSTAND ERFAHREN SIE AUF ANFRAGE.

DIMENSIONS: MASSEINHEITEN: mm

TOLERANCES UNLESS OTHERWISE SPECIFIED: ALLGEMEINTOLERANZEN
DIN 16901-140
PLC ±
1 PLC ±
2 PLC ±
3 PLC ±
4 PLC ±
ANGLES/WINKEL ±2°
FINISH/OBERFLAECHE/FARBE

MATERIAL
SEE TABLE
siehe Tabelle

DWN	J. Fertig	16JAN2008
CHK	M. Schall	21JAN2008
APVD	-	
PRODUCT SPEC PRODUKTSPEZ.	-	14
APPLICATION SPEC VERARBEITUNGSSPEZ.	-	
WEIGHT GEWICHT	-	

TE Connectivity

NAME
8POS. MQS HOUSING
8pol. MQS Abdeckkappe

SIZE	CAGE CODE	DRAWING NO ZEICHNUNGS-NR.	RESTRICTED TO NUR FUER
A1	00779	C-1564013	-

CUSTOMER DRAWING /KUNDENZEICHNUNG | SCALE MASSSTAB 5:1 | SHEET BLATT 1 OF VON 1 | REV A2

4805 (3/11)