A2

N° C144471

SPECIFICATION PRODUIT : 108.15074

CE PLAN, PROPRIETE D'AMP DE FRANCE, DONNE DES INFORMATIONS CONFIDENTIELLES. IL EST TRANSMIS DANS LE SEUL BUT DE DONNER LA POSSIBILITE DE VERIFIER QUE LES PIECES AINSI REPRESENTEES SONT ACCOUPLABLES ET INTERCHANGEABLES AVEC DES PIECES D'AUTRES FOURNISSEURS. CE PLAN NE DOIT PAS ETRE COPIE OU FOURNI A D'AUTRES PERSONNES SANS UN ACCORD ECRIT D'AMP DE FRANCE.

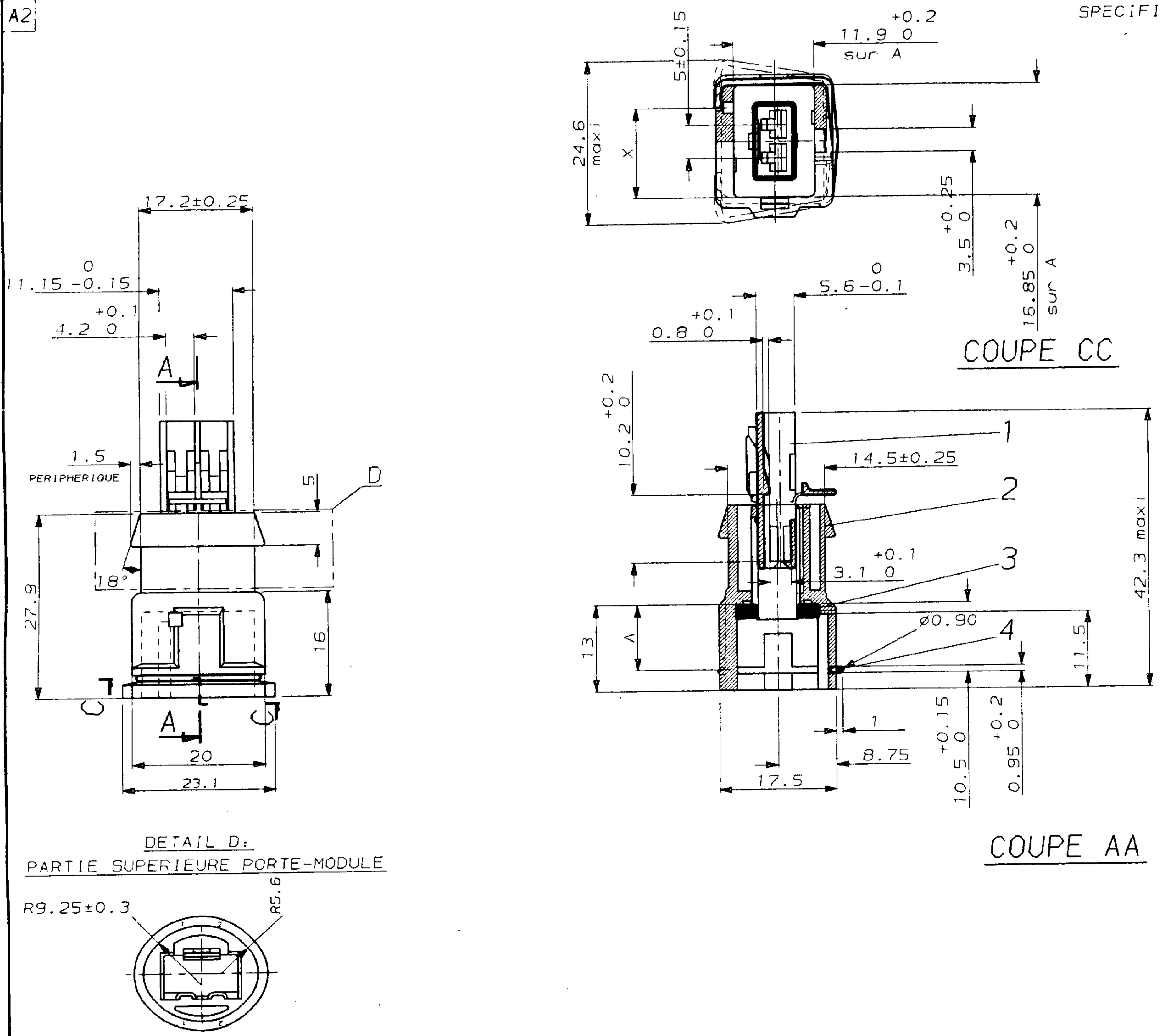

TT	- -	- -	-	
	- -	PORTE-MODULE BLANC	-	
	- -	PORTE-MODULE GRIS	-	
	- -	PORTE-MODULE BLEU	-	
	- -	PORTE-MODULE VERT	-	
	- -	PORTE-MODULE JAUNE	-	
	- -	PORTE-MODULE ROUGE	-	
	- -	PORTE-MODULE MARRON	-	
	- -	PORTE-MODULE NOIR		
N				
DECOUPAGE / MASSE ESTIMEE / APPROBATION	(1) MATIERE (2) TRAITEMENT (3) REVETEMENT	DESIGNATION	NUMERO PIECE	plan* piece INDICE

							COULEUR	DETROMPAGE "X"	QTE	DESCRIPTION	REP.
X	X	X	X	X	X	X	BRUT		1	RESSORT (ACIER)	4
X	X	X	X	X	X	X	NATUREL		1	JOINT (SILICONE)	3
X							BLANC	12.1	1	PORTE MODULE (PA 6.6 GV20)	2
	X						GRIS	8.5	1		
		X					BLEU	10.3	1		
			X				VERT	6.7	1		
				X			JAUNE	3.1	1		
					X		ROUGE	13.9	1		
						X	MARRON	4.9	1		
X	X	X	X	X	X	X	VIOLET		1	MODULE 2POS. (PA 6.5)	1

144471-

DIST –

DIMENSIONS IN MM. DO NOT SCALE PRINT
Dimensions en mm. Restitution non a l'echelle

NUMERO	DESCRIPTION		OBSERVATION	REP.
©1991 BY AMP INCORPORATED ALL RIGHTS RESERVED. AMP PRODUCTS COVERED BY PATENTS AND/OR PATENTS PENDING		DESSIN CLIENT UNIQUEMENT POUR REFERENCES		
DESSINE LE 26.11.90 PAR R PATIN	MATIERE - FINITION -	AMP	AMP DE FRANCE 95301 PONTOISE	
VERIFIE LE - PAR		CLASSE		
	DIMENS. FIL 0.35 A 1 MM2 / ISOLANT -	TYPE		
PLAN FAIT EN CAO / ne pas modifier a calque	TOLERANCES SAUF INDICATION ±0.2 ±2° / ECHELLE 2:1	F C	N° C144471	REV 0
	CONNECTEUR ETANCHE 2 VOIES POUR J.P.T.			

PLAN CLIENT