© Copyright All Rights Reserved.
VERTRAULICHE UNVERÖFFENTLICHUNG ZULÄSSIG
RELEASED FOR PUBLICATION
FREI FUER VEROEFFENTLICHUNG ,19-.
ALLE RECHTE VORBEHALTEN.

REVISIONS
ÄNDERUNGEN

P	LTR	DESCRIPTION BESCHREIBUNG	DATE	DWN	APVD
	A6	REVISED PER ECR-23-194770	27MAY2024	RK	DJ

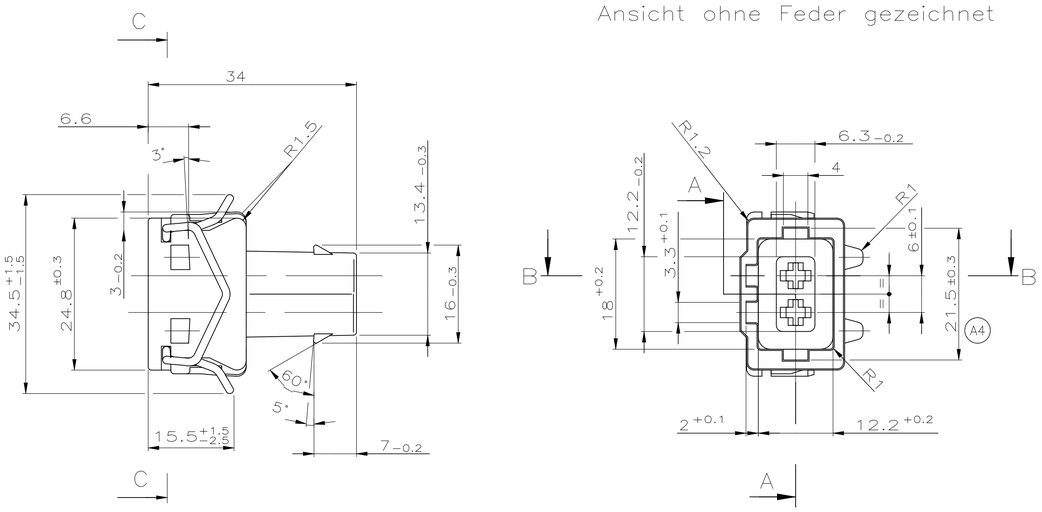

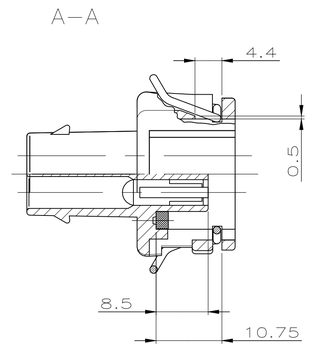

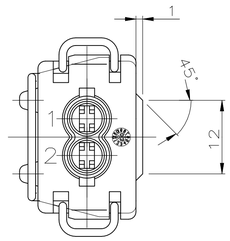

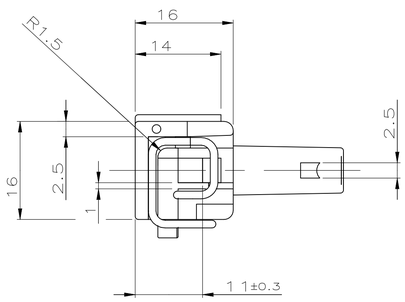

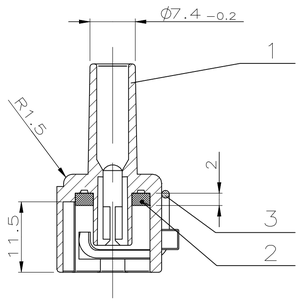

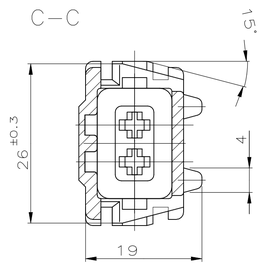

Bemerkungen

1 Passend mit TYCO Buchsenkontakt
z.B. PN 964282; 964286; 964273

REMARKS

1 SUITABLE CONTACTS
E.G. PN 964282; 964286; 964273

A5

	AMP-BESTELL-NR.	REV.	POS.	STÜCK	BENENNUNG EINZELTEIL	WERKSTOFF	OBERFLÄCHE / FARBE
OBSOLETE	~~1418893-8~~	A	3	1	Feder	X10CrNi18-8	blank
			~~2~~	~~1~~	~~Dichtung~~	~~Silikon~~	~~natur~~
			1	1	Gehäuse	PA 6.6 GV30	grau
OBSOLETE	~~1418893-7~~	A	3	1	Feder	X10CrNi18-8	blank
			~~2~~	~~1~~	~~Dichtung~~	~~Silikon~~	~~natur~~
			1	1	Gehäuse	PA 6.6 GV30	grün
OBSOLETE	~~1418893-6~~	A	3	1	Feder	X10CrNi18-8	blank
			~~2~~	~~1~~	~~Dichtung~~	~~Silikon~~	~~natur~~
			1	1	Gehäuse	PA 6.6 GV30	weiß
OBSOLETE	~~1418893-5~~	A	3	1	Feder	X10CrNi18-8	blank
			~~2~~	~~1~~	~~Dichtung~~	~~Silikon~~	~~natur~~
			1	1	Gehäuse	PA 6.6 GV30	blau
	1418893-4	A	3	1	Feder	X10CrNi18-8	blank
			2	1	Dichtung	Silikon	natur
			1	1	Gehäuse	PA 6.6 GV30	gelb
OBSOLETE	~~1418893-3~~	A	3	1	Feder	X10CrNi18-8	blank
			~~2~~	~~1~~	~~Dichtung~~	~~Silikon~~	~~natur~~
			1	1	Gehäuse	PA 6.6 GV30	rot
OBSOLETE	~~1418893-2~~	A	3	1	Feder	X10CrNi18-8	blank
			~~2~~	~~1~~	~~Dichtung~~	~~Silikon~~	~~natur~~
			1	1	Gehäuse	PA 6.6 GV30	braun
	1418893-1	A	3	1	Feder	X10CrNi18-8	blank
			2	1	Dichtung	Silikon	natur
			1	1	Gehäuse	PA 6.6 GV30	schwarz

THIS DRAWING IS A CONTROLLED DOCUMENT.
DIESE ZEICHNUNG IST EIN KONTROLLIERTES DOKUMENT.

DIMENSIONS: MASSEINHEITEN mm

TOLERANCES UNLESS OTHERWISE SPECIFIED: ALLGEMEINTILERANZEN
0 PLC ± –
1 PLC ± –
2 PLC ± –
3 PLC ± –
4 PLC ± –
ANGLES / WINKEL ±1°

MATERIAL –
FINISH / OBERFLAECHE / FARBE –

DWN M.Ueckermann 06-MAR-03
CHK R.Forell 06-MAR-03
APVD –
PRODUCT SPEC PRODUKTSPEZ. –
APPLICATION SPEC VERARBEITUNGSSPEZ. –
WEIGHT GEWICHT 6.5 g

TE Connectivity

NAME
2pol. Junior-Power-Timer Gehaeuse
–
fuer Einzel-Dichtungs-System

SIZE A1 | CAGE CODE 00779 | DRAWING NO ZEICHNUNGS-NR. C-1418893 | RESTRICTED TO NUR FUER –

CUSTOMER DRAWING / KUNDENZEICHNUNG | SCALE MASSSTAB 2:1 | SHEET BLATT 1 OF VON 1 | REV A6

4805 (1/15)