A4

N° C135016

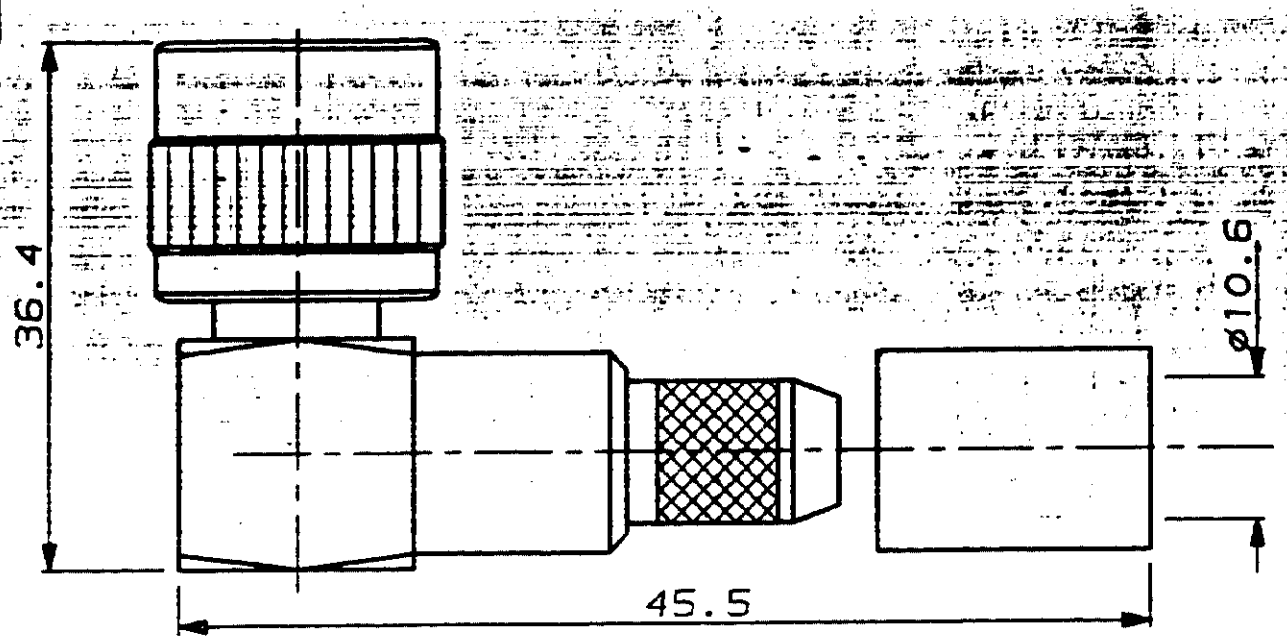

P/N AMP	IMPEDANCE
135016-1	50Ω

COTES DE DENUDAGE:

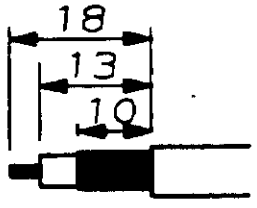

REV	MODIFICATIONS	DES	DATE
-	-	-	-
-	-	-	-
-	-	-	-
-	-	-	-
-	-	-	-
-	-	-	-
-	-	-	-
-	-	-	-
-	-	-	-
-	-	-	-
-	-	-	-
-	-	-	-

NUMERO	DESCRIPTION	OBSERVATION	REP.

©19-- BY AMP INCORPORATED ALL RIGHTS RESERVED. AMP PRODUCTS COVERED BY PATENTS AND/OR PATENTS PENDING

DESSIN CLIENT UNIQUEMENT POUR REFERENCE

DESSINE LE 12/03/90 PAR S.RIGNOL

VERIFIE LE - PAR -

MATIERE -

FINITION -

DIMENS. FIL - ISOLANT -

AMP — AMP DE FRANCE 95301 PONTOISE

CLASSE

TYPE

PLAN FAIT EN CAO ne pas modifier le calque

TOLERANCES SAUF INDICATION ± 0,3 ± 5°

ECHELLE 1:1

LOE F A N° C135016 REV 0

RIGHT ANGLE PLUG N 1/1

DIST 7