© – TE Connectivity. All Rights Reserved.

REVISIONS					
P	LTR	DESCRIPTION	DATE	DWN	APVD
	B1	ECR-22-132222	09MAR2022	MG	KK

NUMMER 969600

PASSEND ZU –

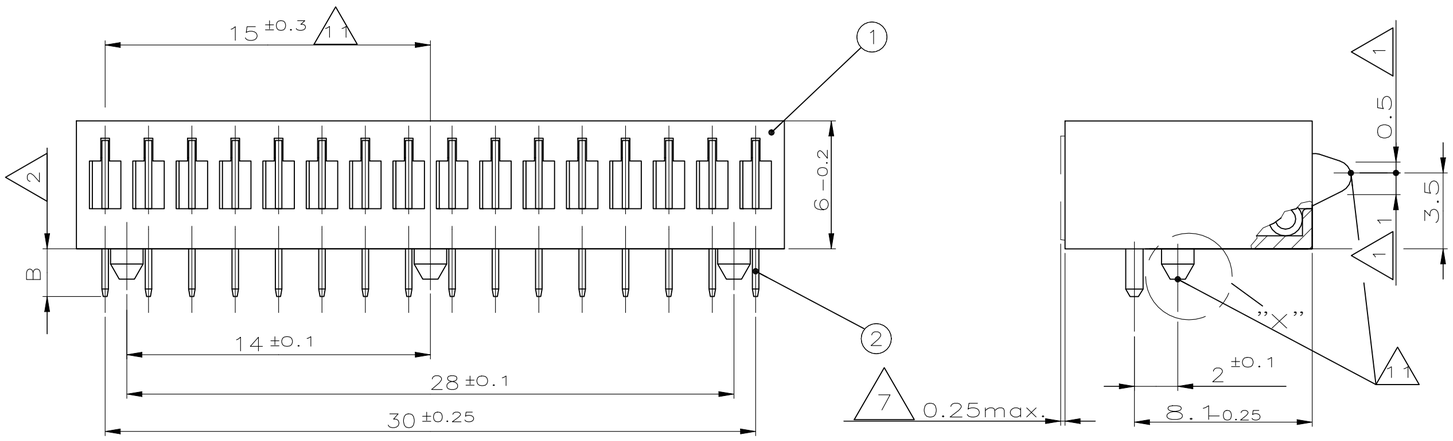

L A Y O U T

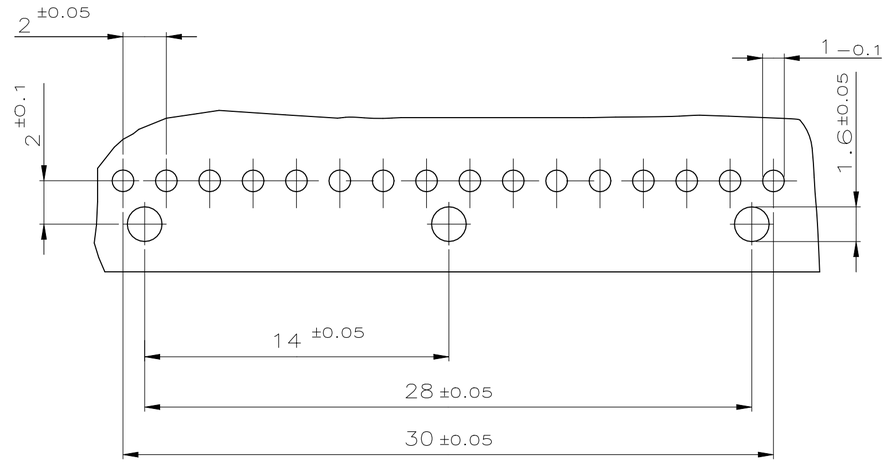

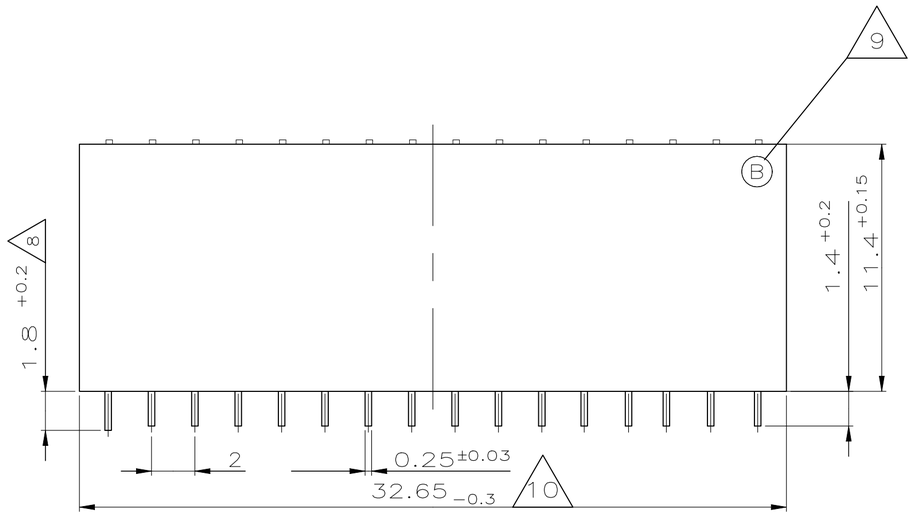

Das mit dieser Zeichnung vorgestellte Produkt wird hiermit zur Fertigung der notwendigen Produktionswerkzeuge freigegeben. Nachtraegliche Aenderungswuensche gehen zu Lasten des Auftraggebers.

.....

Datum, Firmenstempel und Unterschrift des Auftraggebers

Bemerkungen:

12 Siehe Verpackungs-Spezifikation V969600

11 Ma? gemessen zwischen mittleren Zentrierpin und Kontaktspitze

10 Maßangabe inclusiv Abschneidgrat

9 Revisonsstand, 0.2mm vertieft

8 Kontakt in Kammer 1 ist voreilend

7 überstand max.0.25mm zulässig

6 Ausführung nach AMP Produkt-Spezifikation Nr.: 108-18066

5 Andruckkraft / Kontakt: max. 4N
Andruckkraft: max. 64N

4 Geeignet für Anwendung nach Zeichnung Nr.: 96-52849-50

3 Leiterplattenstärke : 1.5mm ±0.15

2 Lötbereich nachverzinnt, 2-10µm Sn
Lötbar nach DIN IEC68 (Temperaturfestigkeit für Lötvorgang 260°, 5 sec.)

1 Kontaktfläche vergoldet, min. 0.8 µm Au

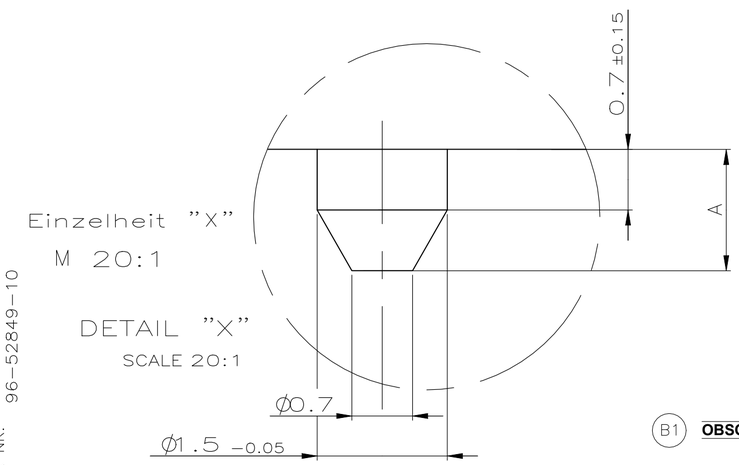

Einzelheit "X"
M 20:1

DETAIL "X"
SCALE 20:1

B1 **OBSOLETE**

96-52849-10

BESTELL-NR.	POS.	A	B	STÜCK	BENENNUNG EINZELTEIL	WERKSTOFF	OBERFLÄCHE / FARBE
2-969600-2	3	1.4	2.2 ±0.3	1	Tube		
	2			16	Druckfederkontakt	Federstahl	1 2
	1			1	Druckfedergehäuse 16pol.	PA6.6 UL94 V-0	schwarz
2-969600-1	3	2.8	3.2 ±0.3	1	Tube		
	2			16	Druckfederkontakt	Federstahl	1 2
	1			1	Druckfedergehäuse 16pol.	PA6.6 UL94 V-0	schwarz
~~-969600-1~~	2	2.8	3.2 ±0.3	16	Druckfederkontakt	Federstahl	1 2
	1			1	Druckfedergehäuse 16pol.	PA6.6 UL94 V-0	schwarz

THIS DRAWING IS A CONTROLLED DOCUMENT.

DIMENSIONS: mm

TOLERANCES UNLESS OTHERWISE SPECIFIED:
0 PLC ± –
1 PLC ± –
2 PLC ± 0.2 mm
3 PLC ± –
4 PLC ± –
ANGLES ± 1°

MATERIAL: Federstahl
FINISH: –

schwarz ZEICHNUNG GÜLTIG AB .....

DWN	R.Kohl	04.10.96
CHK	B.Fieberling	04.10.96
APVD	–	
PRODUCT SPEC	–	
APPLICATION SPEC	–	
WEIGHT	0.000000	

TE Connectivity

NAME: BTB Druckfeder-Steckverbinder 16polig, Raster 2.0mm

SIZE	CAGE CODE	DRAWING NO	RESTRICTED TO
A2	00779	C-969600	–

CUSTOMER DRAWING | SCALE 5:1 | SHEET 1 OF 1 | REV B1

WAR NR.

1471-9 (1/15)