THIS DRAWING IS UNPUBLISHED. RELEASED FOR PUBLICATION 2012
© COPYRIGHT 2012 TE Connectivity ALL RIGHTS RESERVED.

LOC	DIST
FM	–

REVISIONS

P	LTR	DESCRIPTION	DATE	DWN	APVD
	C	-	27OCT1981	-	-
	C1	ECR-12-011992	11JUL2012	GB	SzG
	C2	Drawing update, ECR-15-002210	18FEB2015	GB	SzG
	C3	OBSOLETE VARIANT 826884-1	06OCT2023	KMD	SCK

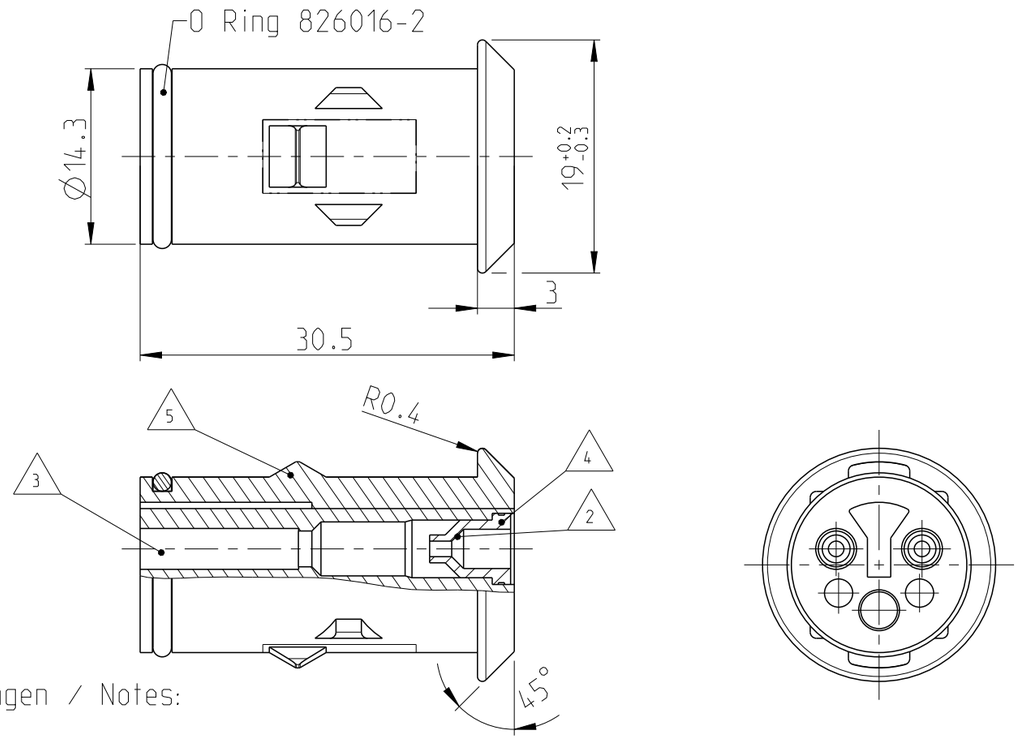

ACHTUNG !
Eine einwandfreie Funktion dieser Stecker kann nur bei Verwendung von Original-TEC -Teilen und genaur Einhaltung der Verarbeitungsvor - schriften garantiert werden.

CAUTION !
A faultless operation of this connectors can be guaranteed only if original TEC parts are used and exact observance of processing specifications.

Bemerkungen / Notes:

1. Teile in Lupolenbeutel luftdicht verpackt (500/1000 Sctk.)
   Parts must be airtight packaged in bags of lupolen (500/1000 pieces)

2 Geschmiert mit Gleitmittel Hellerine (Fa. Hellermanntyton) direkt vor dem Einsetzen des Kontaktes
Lubricated with Hellerine 625 (Hellermanntyton) right before contact insertion

3 Kammer für Buschsenkontakt C1C(13). C1-2(14) od. Type III
Cavity for socket contact C1C. C1-2 or Type III

4 Dichtungstülle für Litzenleitung mit Isolationsdurchmesser von 2.3-3.0mm (10)
Seal for wire with isolationdiameter 2.3 - 3.0 mm

Dichtungstülle für Litzenleitung mit Isolationsdurchmesser von 1.3-2.3 mm (11)
Seal for wire with isolationdiameter 1.3 - 2.3 mm

Dichtungstülle für Litzenleitung mit Isolationsdurchmesser von 1.3-2.3 mm (12)
Seal for wire with isolationdiameter 1.4 - 2.3 mm

5 Keying Form with the Mating Connector: Click Stop

6 Keying Form with the Mating Connector: Locking

	TE Bestell-Nr	TE - Nr	Anzahl	Benennung	Material	Farbe
10	826884-4	826016-2	1	O-Ring	Neoprene	schwarz
		826764-1	2	Dichtungstuelle	Neoprene	schwarz
13		926173-2	1	2 pol. Buchsengehäuse	PA 66 GV13	schwarz
11	826884-3	826016-2	1	O-Ring	Neoprene	schwarz
		826764-3	2	Dichtungstuelle	Neoprene	schwarz
14		926173-1	1	2 pol. Buchsengehäuse	PA 66 GV13	schwarz
10	826884-2	826016-2	1	O-Ring	Neoprene	schwarz
		826764-1	2	Dichtungstuelle	Neoprene	grou
14		926173-1	1	2 pol. Buchsengehäuse	PA 66 GV13	schwarz
OBSOLETE 13	826884-1	~~826016-2~~	~~1~~	~~O-Ring~~	~~Neoprene~~	~~schwarz~~
		~~926173-1~~	~~1~~	~~2 pol. Buchsengehäuse~~	~~PA 66 GV13~~	~~schwarz~~

THIS DRAWING IS A CONTROLLED DOCUMENT.

DIMENSIONS: mm

TOLERANCES UNLESS OTHERWISE SPECIFIED: ±0.2mm
0 PLC ±-
1 PLC ±-
2 PLC ±-
3 PLC ±-
4 PLC ±-
ANGLES ±1°30'

MATERIAL –
FINISH –

DWN Wendling 03JUL1980
CHK –
APVD Adamski 17OCT1981
PRODUCT SPEC –
APPLICATION SPEC –
WEIGHT –

TE Connectivity

NAME 2 pol Econoseal Serie E Buchsengehaeuse assembliert
–

SIZE	CAGE CODE	DRAWING NO	RESTRICTED TO
A3	00779	C-826884	–

Customer Drawing | SCALE 5:1 | SHEET 1 OF 2 | REV C3

THIS DRAWING IS UNPUBLISHED. RELEASED FOR PUBLICATION 2012
© COPYRIGHT 2012 TE Connectivity ALL RIGHTS RESERVED.

LOC	DIST
FM	–

REVISIONS

P	LTR	DESCRIPTION	DATE	DWN	APVD
	–	SEE SHEET 1	–	–	–

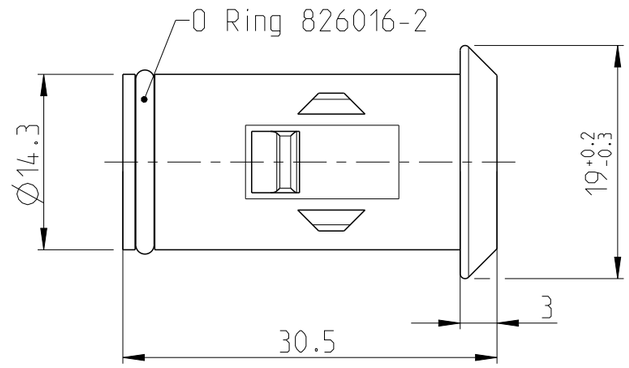

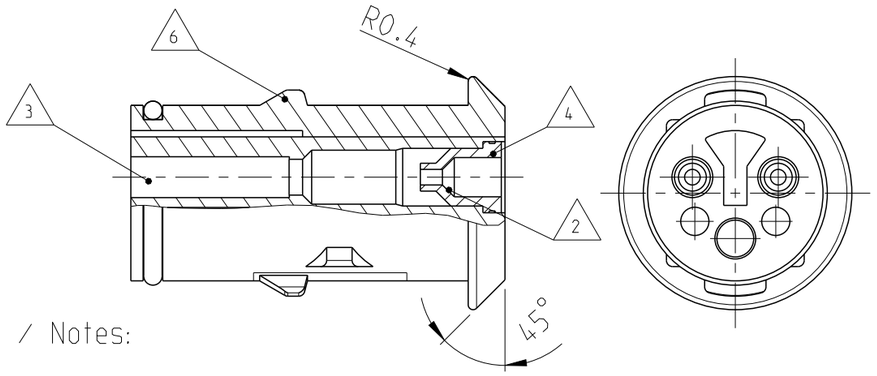

ACHTUNG !
Eine einwandfreie Funktion dieser Stecker kann nur bei Verwendung von Original-TEC -Teilen und genaur Einhaltung der Verarbeitungsvor - schriften garantiert werden.

CAUTION !
A faultless operation of this connectors can be guaranteed only if original TEC parts are used and exact observance of processing specifications.

Bemerkungen / Notes:

1. Teile in Lupolenbeutel luftdicht verpackt (500/1000 Sctk.)
   Parts must be airtight packaged in bags of lupolen (500/1000 pieces)

2. Geschmiert mit Gleitmittel Hellerine (Fa. Hellermanntyton) direkt vor dem Einsetzen des Kontaktes
   Lubricated with Hellerine 625 (Hellermanntyton) right before contact insertion

3. Kammer für Stiftkontackt CIC(13). C1-2(14) od. Type III
   Cavity for pin contact CIC. C1-2 or Type III

4. Dichtungstülle für Litzenleitung mit Isolationsdurchmesser von 2.3-3.0mm
   Seal for wire with isolationdiameter 2.3 - 3.0 mm (10)

   Dichtungstülle für Litzenleitung mit Isolationsdurchmesser von 1.3-2.3 mm
   Seal for wire with isolationdiameter 1.3 - 2.3 mm (11)

   Dichtungstülle für Litzenleitung mit Isolationsdurchmesser von 1.3-2.3 mm
   Seal for wire with isolationdiameter 1.4 - 2.3 mm (12)

5. Keying Form with the Mating Connector: Click Stop

6. Keying Form with the Mating Connector: Locking

	TE Bestell-Nr	TE - Nr	Anzahl	Benennung	Material	Farbe
11	1-826884-7	826016-2	1	O-Ring	Neoprene	schwarz
		826764-3	2	Dichtungstuelle	Neoprene	schwarz
14		1-926173-3	1	2 pol Buchsengehaeuse	PA 66 GV 13	gelb
10	1-826884-5	826016-2	1	O-Ring	Neoprene	schwarz
		826764-1	2	Dichtungstuelle	Neoprene	schwarz
13		1-926173-3	1	2 pol Buchsengehaeuse	PA 66 GV 13	gelb
10	1-826884-4	826016-2	1	O-Ring	Neoprene	schwarz
		826764-1	2	Dichtungstuelle	Neoprene	schwarz
13		1-926173-2	1	2 pol Buchsengehaeuse	PA 66 GV 13	rot
12	1-826884-3 (FOR FORD ONLY)	826016-3	1	O-Ring	Neoprene	schwarz
		826764-1	2	Dichtungstuelle	Neoprene	schwarz
13		926173-1	1	2 pol Buchsengehaeuse	PA 66 GV 13	schwarz
10	1-826884-2	826016-2	1	O-Ring	Neoprene	schwarz
		826764-1	2	Dichtungstuelle	Neoprene	schwarz
13		1-926173-1	1	2 pol Buchsengehaeuse	PA 66 GV 13	schwarz
OBSOLETE 14 –	1-826884-1	826016-2	1	O-Ring	Neoprene	schwarz
		1-926173-1	1	2 pol Buchsengehaeuse	PA 66 GV 13	schwarz

THIS DRAWING IS A CONTROLLED DOCUMENT.

DIMENSIONS: mm

TOLERANCES UNLESS OTHERWISE SPECIFIED: ±0.2mm
0 PLC ±-
1 PLC ±-
2 PLC ±-
3 PLC ±-
4 PLC ±-
ANGLES ±1°30'

MATERIAL –
FINISH –

DWN Wendling 03JUL1980
CHK –
APVD Adamski 17OCT1981
PRODUCT SPEC –
APPLICATION SPEC –
WEIGHT –

TE Connectivity

NAME 2 pol Econoseal Serie E Buchsengehaeuse assembliert –

SIZE	CAGE CODE	DRAWING NO	RESTRICTED TO
A3	00779	C-826884	–

Customer Drawing | SCALE 5:1 | SHEET 2 OF 2 | REV C3

1470-19 (3/11)