THIS DRAWING IS A CONFIDENTIAL DOCUMENT. NEITHER THIS DOCUMENT NOR THE INFORMATION CONTAINED THEREIN MAY BE DISCLOSED OR DISTRIBUTED TO THIRD PARTIES WITHOUT THE PRIOR WRITTEN CONSENT OF TYCO ELECTRONICS CORPORATION.
DIESES ZEICHNUNGSDOKUMENT UND DARIN ENTHALTENE INFORMATIONEN UNTERLIEGEN DER GEHEIMHALTUNG. Sie DURFEN DIESE NICHT OHNE VORHERIGE SCHRIFTLICHE ZUSTIMMUNG DER TYCO ELECTRONICS CORPORATION WEDER VERVIELFALTIGEN, NOCH DAMIT VERFAHREN ODER SIE DRITTEN ZUGANGLICH MACHEN.
© COPYRIGHT 2007 BY TYCO ELECTRONICS CORPORATION. ALL RIGHTS RESERVED
(2007, 2008, 2009, 2010, 2011, 2012, 2013)

RELEASED FOR PUBLICATION - 2008
FREIGEGEBEN VERVIELFÄLTIGUNG
CREATED WITH PADCAD 20
16170904

LOC	DIST	REVISIONS / ÄNDERUNGEN					
A1	-	F	LTR	DESCRIPTION / BESCHREIBUNG	DATE	DWN	APVD
PROJECT NO EGATP06198			A1	DRAWING RELEASE / Zeichnungsfreigabe	08APR2008	W.MA	MEC
			A2	CHANGE CODING TO Z, ASSY-REV 3 TO A	19NOV2008	W.MA	MEC
			A3	Add/Change Dimensions and Tolerances	14DEC2009	W.MA	MEC

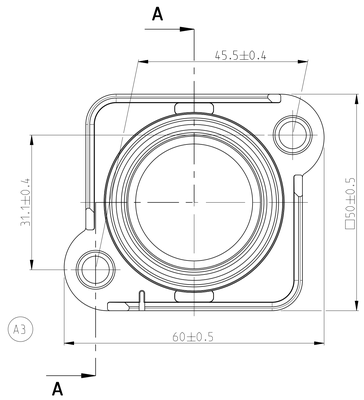

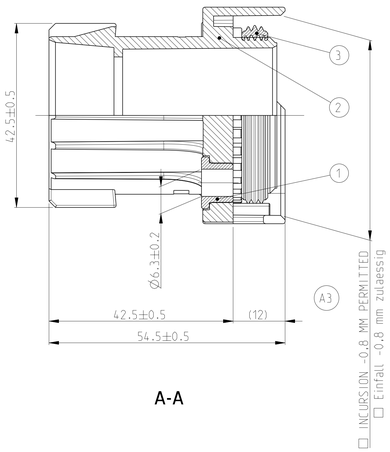

A-A

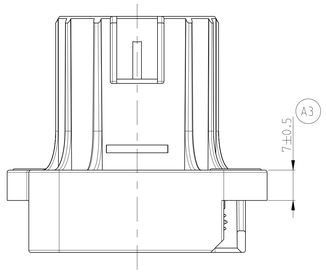

CODINGS/Kodierungen
M 1:2

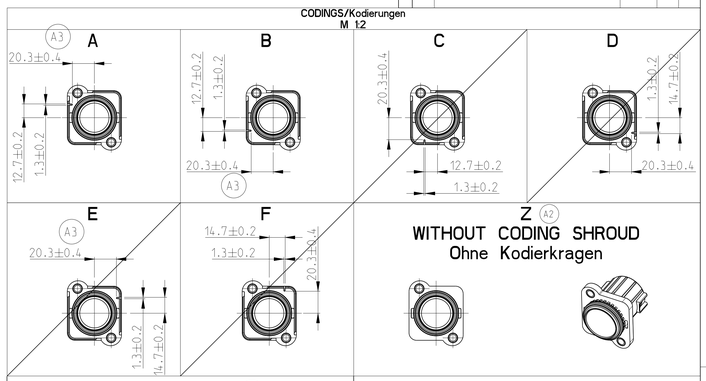

VIEW WITHOUT CODING SHROUD, Z-CODING
Ansicht ohne Kodierkragen, Z-Kodierung
M 1:1

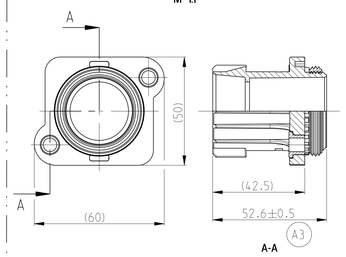

9- -1 AS SHOWN
9- -1 wie gezeigt

3D VIEWS/3D-Ansichten
M 1:1

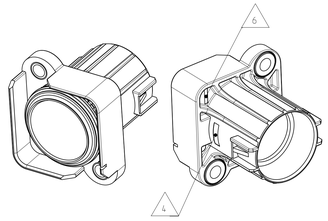

1- -1 AS SHOWN
1- -1 wie gezeigt

NOTE Bem.	FEATURE Merkmal	Tyco Electronics AMP - No.
8	CONNECTING GEOMETRY TO THE AGGREGATE SEE Anschlussgeometrie zum Aggregat siehe	114-18737
9	USE ON 1POS. TERMINAL SCREWED. ASSY SEE OVERVIEW DRAWING - IPT 70-120MM² Verwendet fuer 1pol. Terminal geschraubt. ASSY siehe Uebersichtszeichnung - IPT 70 - 120mm²	1670904
10	MATED RING TONGUE. IPT 70 - 120MM² Passender Kabelschuh. IPT 70 - 120mm²	1670815
11	MATED SINGLE WIRE SEAL. PLUG TERM Passende Einzelleitungsdichtung. Stecker-Einheit	1670820
12	MATED PROTECTION CAP. IPT 70 - 120MM² Passende Schutzkappe. IPT 70 - 120mm²	1670821
13	MATED EMC. CRIMP SLEEVE. IPT 70 - 120MM² Passende EMC. Crimp Huelse. IPT 70 - 120mm²	1670813
14	MATED EMC. CRIMP CONTACT. IPT 70 - 120MM² Passender EMC. Crimp Kontakt. IPT 70 - 120mm²	1670814
15	PRODUKT-SPEC. Produkt-Spez.	108-94026
16	APPLICATION-SPEC. Verarbeitungs-Spez.	114-18769

TITLE Benennung	CODING Kodierung	Tyco-Electronics ORDER-NO. Bestell-Nr.	REV	QTY	PART DESCRIPTION Benennung Einzelteil	MATERIAL Werkstoff	MASS [kg] Masse [kg]	SURFACE/Oberflaeche COLOUR/Farbe	ITEM Pos.
1POS. RING TONGUE. HOUSING. ASSY 1pol. Kabelschuh. Gehaeuse. Assy	A2 Z	9-1670816-1	A	1	RADIAL SEAL 41 X 6 Radialdichtung 41 X 6	MVQ-30	0.001	NATURE/natur	3
				1	1POS. RING TONGUE. HOUSING. IPT 1pol. Kabelschuh. Gehaeuse. IPT	PA66-GF35	0.031	BLACK/schwarz RAL 9011	2
				2	SLEEVE. IPT 70 - 120MM² Huelse. IPT 70 - 120mm²	CuZn39	0.002	Ni	1
1POS. RING TONGUE. HOUSING. ASSY 1pol. Kabelschuh. Gehaeuse. Assy	F	6-1670816-1	A	1	RADIAL SEAL 41 X 6 Radialdichtung 41 X 6	MVQ-30	0.001	NATURE/natur	3
				1	1POS. RING TONGUE. HOUSING. IPT 1pol. Kabelschuh. Gehaeuse. IPT	PA66-GF35	0.036	BLACK/schwarz RAL 9011	2
				2	SLEEVE. IPT 70 - 120MM² Huelse. IPT 70 - 120mm²	CuZn39	0.002	Ni	1
1POS. RING TONGUE. HOUSING. ASSY 1pol. Kabelschuh. Gehaeuse. Assy	E	5-1670816-1	A	1	RADIAL SEAL 41 X 6 Radialdichtung 41 X 6	MVQ-30	0.001	NATURE/natur	3
				1	1POS. RING TONGUE. HOUSING. IPT 1pol. Kabelschuh. Gehaeuse. IPT	PA66-GF35	0.036	BLACK/schwarz RAL 9011	2
				2	SLEEVE. IPT 70 - 120MM² Huelse. IPT 70 - 120mm²	CuZn39	0.002	Ni	1
1POS. RING TONGUE. HOUSING. ASSY 1pol. Kabelschuh. Gehaeuse. Assy	D	4-1670816-1	A	1	RADIAL SEAL 41 X 6 Radialdichtung 41 X 6	MVQ-30	0.001	NATURE/natur	3
				1	1POS. RING TONGUE. HOUSING. IPT 1pol. Kabelschuh. Gehaeuse. IPT	PA66-GF35	0.036	BLACK/schwarz RAL 9011	2
				2	SLEEVE. IPT 70 - 120MM² Huelse. IPT 70 - 120mm²	CuZn39	0.002	Ni	1
1POS. RING TONGUE. HOUSING. ASSY 1pol. Kabelschuh. Gehaeuse. Assy	C	3-1670816-1	A	1	RADIAL SEAL 41 X 6 Radialdichtung 41 X 6	MVQ-30	0.001	NATURE/natur	3
				1	1POS. RING TONGUE. HOUSING. IPT 1pol. Kabelschuh. Gehaeuse. IPT	PA66-GF35	0.036	BLACK/schwarz RAL 9011	2
				2	SLEEVE. IPT 70 - 120MM² Huelse. IPT 70 - 120mm²	CuZn39	0.002	Ni	1
1POS. RING TONGUE. HOUSING. ASSY 1pol. Kabelschuh. Gehaeuse. Assy	B	2-1670816-1	A	1	RADIAL SEAL 41 X 6 Radialdichtung 41 X 6	MVQ-30	0.001	NATURE/natur	3
				1	1POS. RING TONGUE. HOUSING. IPT 1pol. Kabelschuh. Gehaeuse. IPT	PA66-GF35	0.036	BLACK/schwarz RAL 9011	2
				2	SLEEVE. IPT 70 - 120MM² Huelse. IPT 70 - 120mm²	CuZn39	0.002	Ni	1
1POS. RING TONGUE. HOUSING. ASSY 1pol. Kabelschuh. Gehaeuse. Assy	A	1-1670816-1	A	1	RADIAL SEAL 41 X 6 Radialdichtung 41 X 6	MVQ-30	0.001	NATURE/natur	3
				1	1POS. RING TONGUE. HOUSING. IPT 1pol. Kabelschuh. Gehaeuse. IPT	PA66-GF35	0.036	BLACK/schwarz RAL 9011	2
				2	SLEEVE. IPT 70 - 120MM² Huelse. IPT 70 - 120mm²	CuZn39	0.002	Ni	1

NOTES:
Bemerkungen:

1 ONLY THE GERMAN LANGUAGE VERSION IS AUTHORITATIVE
Massgebend ist nur der deutsche Text

2 PACKAGING SPECIFICATION:
PIECES PACKED IN CARTON WITH LAYER PAD
Verpackungs-Spezifikation:
Teile verpackt in Karton mit Zwischenlagen

3 SPECIFIED WIRE RANGE: SEE 16
Spezifizierter Leitungsquerschnitt: siehe 16

4 SUPPLIER MARK
Lieferantenkennzeichen

5 IPT HOUSING CAN BE ORDERED WITH AND WITHOUT CODING SHROUD
WITHOUT CODING SHROUD: SEE CODING Z
IPT Gehaeuse kann mit und ohne Kodierkragen bestellt werden
Ohne Kodierkragen: Siehe Kodierung Z A2

6 Tyco Electronics ASSY NO.: SEE TABLE
Tyco Electronics Assy-Nr.: siehe Tabelle

7 SUPPLIER REVISION MARK ONLY VALID FOR SINGLE PARTS "NOT" FOR ASSY
Lieferantenaenderungskennzeichnung nur gueltig fuer die Einzelteile "nicht" fuer Assy

1- -1 AS SHOWN
wie gezeichnet

THIS DRAWING IS A CONFIDENTIAL DOCUMENT. NEITHER THIS DOCUMENT NOR THE INFORMATION CONTAINED THEREIN MAY BE DISCLOSED OR DISTRIBUTED TO THIRD PARTIES WITHOUT THE PRIOR WRITTEN CONSENT OF TYCO ELECTRONICS CORPORATION.
DIESES ZEICHNUNGSDOKUMENT UND DARIN ENTHALTENE INFORMATIONEN UNTERLIEGEN DER GEHEIMHALTUNG. Sie DURFEN DIESE NICHT OHNE VORHERIGE SCHRIFTLICHE ZUSTIMMUNG DER TYCO ELECTRONICS CORPORATION WEDER VERVIELFALTIGEN, NOCH DAMIT VERFAHREN ODER SIE DRITTEN ZUGANGLICH MACHEN.

DIMENSIONS: MILLIMETER / mm
GENERAL TOLERANCES UNLESS OTHERWISE SPECIFIED: ALLGEMEINTOLERANZEN
DECIMALS: X ±0.5 / X.X ±0.2 / X.XX ±0.1 / X.XXX ±0.05 / ANGLES ±0°30'
DO NOT SCALE DRAWING
MATERIAL: SEE TABLE
FINISH/OBERFLAECHE/FARBE: SEE TABLE

DWN	W.MAIER	08APR2008
CHK	M.ECKEL	08APR2008
APVD	J.WOLLER	08APR2008

PRODUCT SPEC PRODUKTSPEZ. 15 - -
APPLICATION SPEC VERARBEITUNGSSPEZ. 16 - -
WEIGHT GEWICHT: SEE TABLE

Tyco Electronics
Tyco Electronics AMP GmbH
D - 64625 Bensheim

NAME: 1POS. RING TONGUE. HOUSING. ASSY
1pol. Kabelschuh. Gehaeuse. Assy
IPT 70-120mm2

SIZE	CAGE CODE	DRAWING NO (ZEICHNUNGS-NR)	RESTRICTED TO NUR FUER
A0	00779	C-1670816	-

CUSTOMER DRAWING / KUNDENZEICHNUNG
SCALE MASSSTAB 2:1 | SHEET BLATT 1 OF VON 1 | REV A3

AMP 4806 REV 31MAR2000
Pro/ENGINEER DRAWING