THIS DRAWING IS UNPUBLISHED.
VERTRAULICHE UNVERÖFFENTLICHTE ZEICHNUNG
© COPYRIGHT 2022 By - TE Connectivity
RELEASED FOR PUBLICATION JUL 2008
FREI FUER VEROEFFENTLICHUNG
ALL RIGHTS RESERVED.
ALLE RECHTE VORBEHALTEN.
MATED WITH:
PASSEND ZU:
SEE NOTES

1-1564407-1 AS SHOWN
1-1564407-1 wie gezeigt

LOC	DIST
A1	-

PROJECT NR.
EGATN0B240

REVISIONS
ÄNDERUNGEN

P	LTR	DESCRIPTION BESCHREIBUNG	DATE	DWN	APVD
	J3	DETAILS SEE PCN E-16-001359	27APR2016	MAH.	GILC
	J4	DETAILS SEE PCN E-17-00848	19JAN2017	HO.	GILC
	J5	TABLE UPDATE WITH AVAILABLE SLIDES	28JUL2020	MAH.	GILC
	J6	PCN-22-134411	22MAR2022	NS	AW

CUT OFF (SYMMETRIC)
Befestigungsausschnitt (symmetrisch)

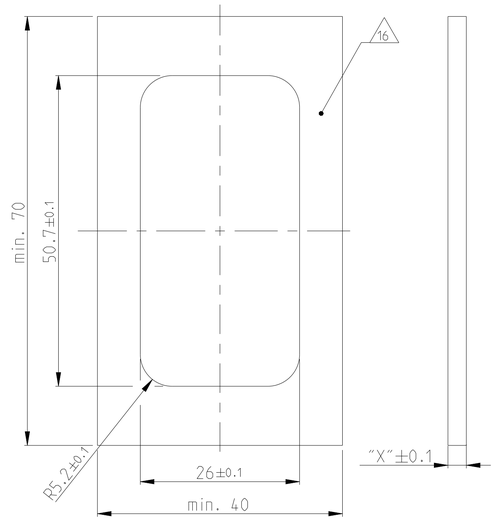

CUT OFF WITH POLARISATION
Befestigungsausschnitt mit Polarisation

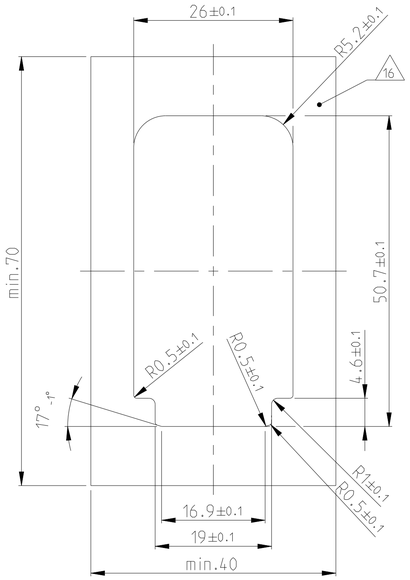

POLARISATION FEATURE
Polarisation-Merkmal

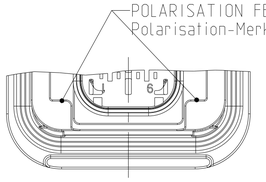

FIXING WITH SLIDE Befestigung mit Schieber	
WALL THICKNESS "X" Wandstaerke "X"	TE ORDER NO. TE Best. Nr.
1.0mm	N.N.
1.5mm	0-1564411-5
1.6mm	0-1564411-8
2.0mm	0-1564411-7
2.5mm	0-1564411-2
3.0mm	0-1564411-1
3.5mm	0-1564411-6
4.0mm	N.N.

SLIDE FROM BOTH DIRECTIONS MOUNTABLE
Schieber von beiden Seiten montierbar

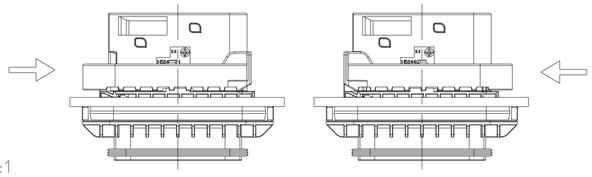

1:1

CODING "A"
Kodierung

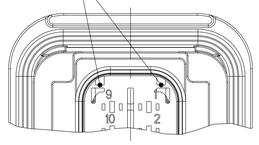

PN: 1-1564407-1

CODING "C"
Kodierung

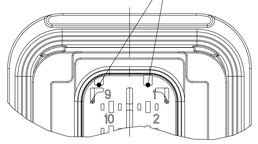

PN: 3-1564407-1

CODING "B"
Kodierung

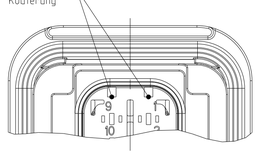

PN: 2-1564407-1

CODING "D"
Kodierung

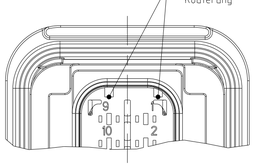

PN: 4-1564407-1

SECTION G-G
Schnitt

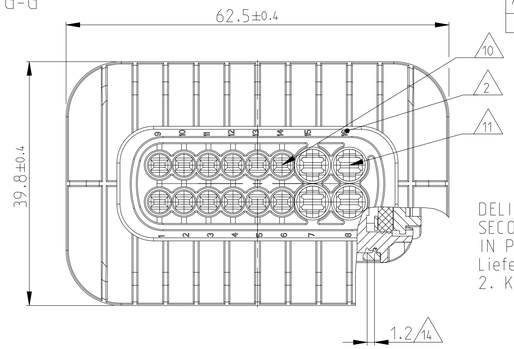

DELIVERY CONDITION:
SECONDARY LOCKING DEVICE
IN PRE-LOCKED POSITION
Lieferzustand:
2. Kontaktsicherung in Vorraststellung

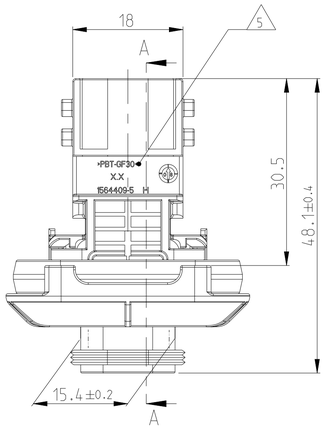

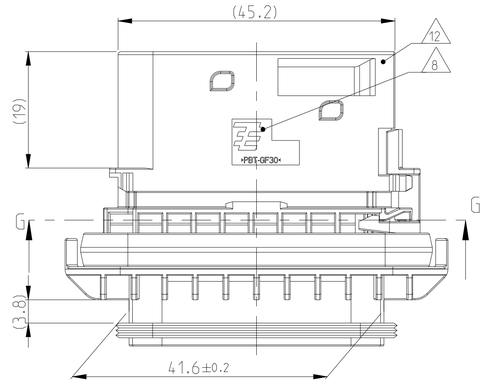

SECTION A-A
Schnitt

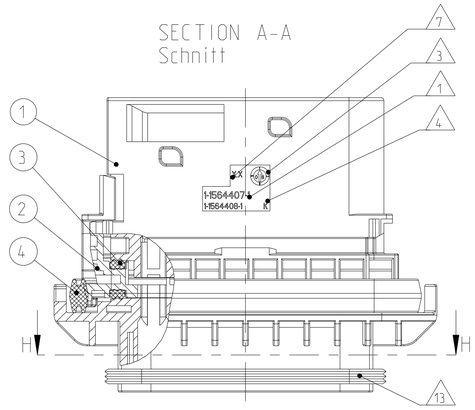

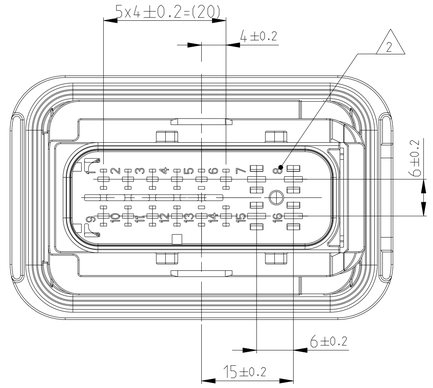

SECTION H-H
Schnitt

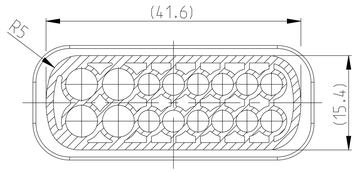

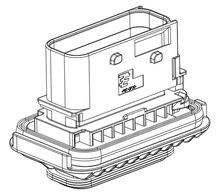

1:1

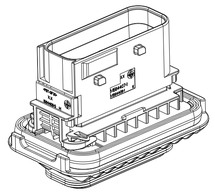

1:1

NOTES
Bemerkungen

1. TE ORDER-NO.
   TE Bestell-Nr.
2. CAVITY NUMBERING
   Kammerbezeichnung
3. PRODUCTION DATE
   Produktionsdatum
4. LETTER-INSERT FOR THE REVISION STATUS OF THE MOULD
   Schriftsatz fuer Aenderungszustand des Werkzeuges
5. MATERIAL MARKING ACCORDING TO VDA 260
   Werkstoffkennzeichnung nach VDA 260
6. BULK PACKAGING IN CORRUGATED BOX
   Schuettgut im Versandkarton
7. MOULD CAVITY MARKING
   Nestmarkierung
8. TE LOGO
   TE Logo
9. SUITABLE COUNTERPART SEE DRAWING: 1564337
   passendes Gegenstueck siehe Zeichnung: 1564337
10. CAVITIES MATED WITH TAB 1.6 x 0.6 MM (SWS)
    SEE PRODUCT GROUP DRAWING
    TE NO: 1355055
    MAX. WIRE SIZE: 1.0mm² FLR

    WIRE SIZE: 1.5mm² FLR PERMITTED ONLY IN
    ASSOCIATION WITH
    SINGLE WIRE SEALING PN 0-2287497-1
    ALLOWED TEMPERATURE 120 DEGREE CELSIUS

    Kontaktkammer passend fuer Flachstecker 1.6x0.6 mm (EDS)
    siehe Produktgruppenzeichnung
    TE Nr: 1355055
    max. Drahtgroessenbereich: 1.0mm² FLR

    Es ist ein Drahtgroessenbereich von 1.5mm² FLR nur
    in Verbindung
    mit der Einzelleiterdichtung PN 0-2287497-1
    bis zu 120°C zugelassen
11. CAVITIES MATED WITH TAB 2.8 x 0.8 MM (SWS)
    SEE PRODUCT GROUP DRAWING
    TE NO: 1355052
    MAX. WIRE SIZE: 2.5mm² FLR (AWG 12 TXL)
    Kontaktkammer passend fuer Flachstecker 2.8 x 0.8 mm (EDS)
    siehe Produktgruppenzeichnung
    TE Nr: 1355052
    max. Drahtgroessenbereich: 2.5mm² FLR (AWG 12 TXL)
12. INTERFACE ACC. Drawing: 114-18799-1
    Kragenanschluss nach Zeichnung: 114-18799-1
13. MATED WITH COVER SEE DRAWING: 1670865, 1670866
    Passend zu Kappe siehe Zeichnung: 1670865, 1670866
14. SLIDING DISTANCE OF SECONDARY LOCKING
    Verschiebeweg der zweiten Kontaktsicherung
15. MALFUNCTION CAUSED BY LAQUER IS NOT
    COVERED BY TE WARRANTY
    Funktionsbeeintraechtigung durch Lackieren, liegt nicht
    im Einfluss und Gewaehrleistungsumfang von TE
16. SEALING SURFACE CUTOFF
    Dichtflaeche Blechausschnitt

SURFACE ROUGHNESS Ra MAX. 1.8 µm OR LESS FOR METAL PARTS.
Werkzeugoberflaeche Ra Max. 1.8 µm oder weniger fuer Metallteile

SURFACE ROUGHNESS MIN. VDI 3400 - CLASS 24 FOR PLASTIC PARTS.
Werkzeugoberflaeche Min. VDI 3400 - Class 24 fuer Kunststoffteile.

THE FLATNESS MUST BE WITHIN THE TOLERANCE OF THE SHEET.
THEREFORE WITHIN ±0.1MM.
Die Ebenheit muss innerhalb der Toleranz des Blechs liegen be (±0.1mm)

NO SINK MARKS. EJECTOR. DRAFT. DENTS. SCRATCHES.
RECESSES ON THE SEALING AREA ALLOWED.
Keine Einfallstellen. Auswerfer. Ausformschraegen. Delle.
Kratzer. Absaetze zulaessig.

TE ORDER-NO. TE Bestell-Nr.	REV.	NO. OF POS. Polzahl	CODE Kodierung	QUANTITY Stueck							ITEM NO ASSY
4-1564407-1	J	16	D	-	-	-	1	1	1	1	4
3-1564407-1	J	16	C	-	-	1	-	1	1	1	3
2-1564407-1	J	16	B	-	1	-	-	1	1	1	2
1-1564407-1	J	16	A	1	-	-	1	1	1	1	1

MATERIAL	COLOUR Farbe	DESCRIPTION Beschreibung	ITEM NO
PBT-GF30 / V-0	BLACK schwarz	16POS. TAB HOUSING, CODE "A" 16pol. Flachsteckergehäuse, Kod. "A"	1
PBT-GF30 / V-0	GREY grau	16POS. TAB HOUSING, CODE "B" 16pol. Flachsteckergehäuse, Kod. "B"	1
PBT-GF30 / V-0	GREEN grueen BLUE blau	16POS. TAB HOUSING, CODE "C" 16pol. Flachsteckergehäuse, Kod. "C" 16POS. TAB HOUSING, CODE "D" 16pol. Flachsteckergehäuse, Kod. "D"	1 1
PBT-GF30 / V-0	YELLOW gelb	SECONDARY LOCKING DEVICE Zweite Kontaktsicherung	2
MVQ	WHITE weiss	SEAL FOR SECONDARY LOCKING Dichtung fuer zweite Kontaktsicherung	3
MVQ	GREEN gruen	AXIAL SEAL 5174 Achsdichtung 5174	4

THIS DRAWING IS A CONTROLLED DOCUMENT.
DIESES ZEICHNUNGSDOKUMENT WIRD DURCH APP INCORPORATED KONTROLLIERT.
ÄNDERUNGEN, DIE DEM TECHNISCHEN FORTSCHRITT DIENEN, SIND VORBEHALTEN.
DEN ZWEITS LETZTGÜLTIGEN ÄNDERUNGSSTAND ERFAHREN SIE AUF ANFRAGE.

DIMENSIONS:
MASSE/INHEITEN
mm

TOLERANCES UNLESS OTHERWISE SPECIFIED:
ALLGEMEINTOLERANZEN
0 PLC ±
1 PLC ±
2 PLC ±
3 PLC ±
4 PLC ±
ANGLES/WINKEL ±2°
ISO 8015
DIN 16901-1&0

MATERIAL
SEE TABLE
siehe Tabelle

FINISH/OBERFLAECHE/FARBE
SEE TABLE
siehe Tabelle

DWN MANJUNATHA G S 07JUL2008
CHK F. ELTROP 08JUL2008
APVD Ch. EBERWEIN 08JUL2008
PRODUCT SPEC
PRODUKTSPEZ.
108-94020
APPLICATION SPEC
VERARBEITUNGSSPEZ.
114-18756
WEIGHT
GEWICHT 36.75g

TE Connectivity

NAME
16POS. TAB 2.8x0.8/1.6x0.6. TAB HSG. ASSY (JA)
16pos. TAB 2.8x0.8/1.6x0.6. Flachsteckergehäuse
HEAVY DUTY SEALED CONNECTOR SERIES - GROUP E

SIZE	CAGE CODE	DRAWING NO ZEICHNUNGS-NR.	RESTRICTED TO NUR FUER
A1	00779	C-1564407	-

CUSTOMER DRAWING /KUNDENZEICHNUNG
SCALE MASSSTAB 2:1
SHEET BLATT 1 OF VON 1
REV J6

4805 (3/11)