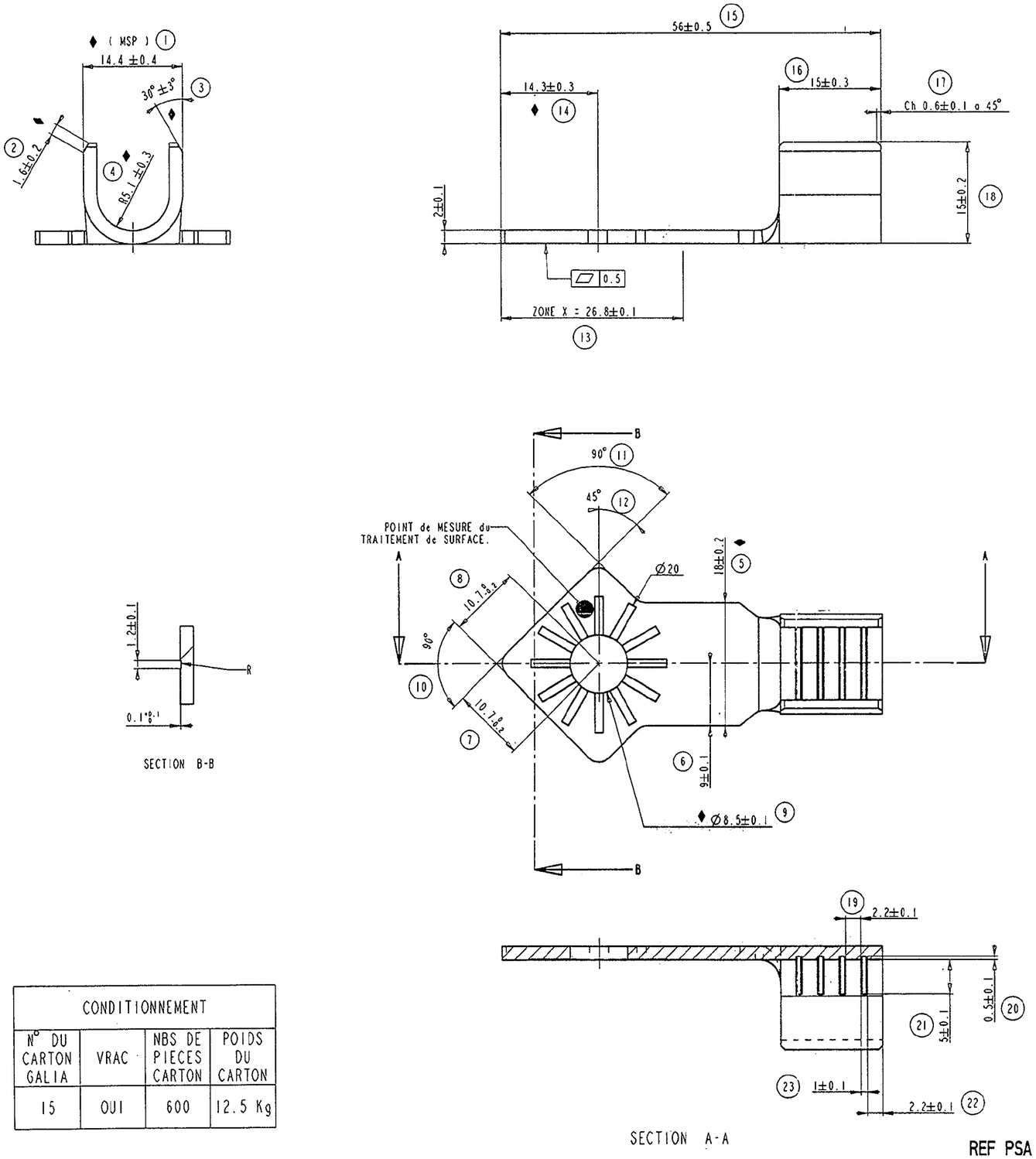

Cote suivie en (MSP)

♦ Cote fonctionnelle

- developpe theorique des a[illegible]es = 3[illegible]

CONFORMITE A LA STE 96 155 [illegible] 99 [illegible]

NOTICE DE CONTROLE:

- TOUTE COTE (MSP) OU FONCTIONNELLE ♦ FIGURANT SUR CE PLAN ET NON RESPECTEE SUR UN [illegible], FERA L'OBJET D'UN REFUS PAR RAPPORT AU CONTRAT QUALITE COMPOSANT.
- AU PIED A COULISSE OU AU PROJECTEUR DE PROFIL VERIFIER LES COTES PORTEES AU PLAN.

Sertissage plan 1544594

PRONER COMATEL P/N	Tyco Electronics P/N
P4010094722	0-1544205-1

CONDITIONNEMENT			
N° DU CARTON GALIA	VRAC	NBS DE PIECES CARTON	POIDS DU CARTON
15	OUI	600	12.5 Kg

REF PSA 96 238 711 80

Reference	Matiere	Traitement	Protection	conditionnement
P40 10B 94 722	Cu Zn 33	RECUIT	BRUTE	
P40 100 94 722	Cu Zn 33	RECUIT	ETAMAGE 4 a 8 microns	

Sous-Ens. | Norme
Ensemble | Masse

COSSE Ø8.5

Dessine le 28-7-94
Par Ph DUCRUET

PRONER COMATEL
DIVISION INDUSTRIELLE
Chapareillan 38530 PONTCHARRA
Tel: (16) 76 45 34 34 Fax: 76 45 28 2[illegible]

Etudes | Qualite | Tol. ±0.2
Devis | Echelle 2
2135 D 012 | Planche / 2

Nature de la Modification	N° Avis Modif	Etude	Qualite	Dessine	Date	Ind
MODIF COTE DE 56.2 DEVIENT 56 et AJOUTE LA REF DE LA PIECE BRUTE.POINT de MESURE du TRAITEMENT de SURFACE.				Ph. D	03-01-95	A-2
AJOUTE REF PSA. MODIFIE COTE DE 5.3 ±0.1 devient 5.1 ±0.3; cote de 0.6 ±0.1 devient 0.6 ±0.2; cote de 14.6 devient 14.4.				Ph. D	06-10-94	A-1
CREATION				Ph D	28-7-94	A

2135_D_012

Reproduction et diffusion interdites sans autorisation