THIS DRAWING IS UNPUBLISHED.
VERTRAULICHE UNVEROEFFENTLICHTE ZEICHNUNG
© COPYRIGHT 2005 BY -
RELEASED FOR PUBLICATION NOV 2000
FREI FUER VEROEFFENTLICHUNG
ALL RIGHTS RESERVED.
ALLE RECHTE VORBEHALTEN.

MATED WITH:
PASSEND ZU:
see Note 5

LOC	DIST
A1	-

PROJEKT NR.: EGATN02066

REVISIONS
ÄENDERUNGEN

P	LTR	DESCRIPTION BESCHREIBUNG	DATE	DWN	APVD
	B2	REVISED PER ECO-11-005294	30APR2011	RK	HMR
	B3	REVISED PER ECR-18-018289	21NOV2018	PP	FE
	B4	REVISED PER PCN-22-150886	19AUG2022	SN	AW
	B5	DUAL SOURCE NOTE ADDED Hinweis zur Doppelquelle hinzugefügt	25JUN2024	PS	AW

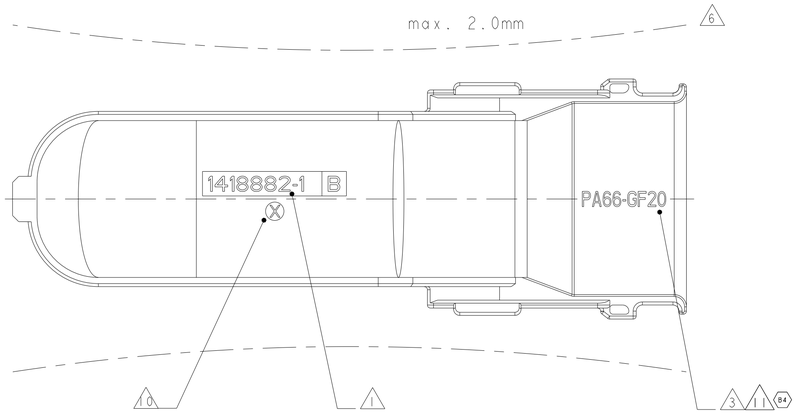

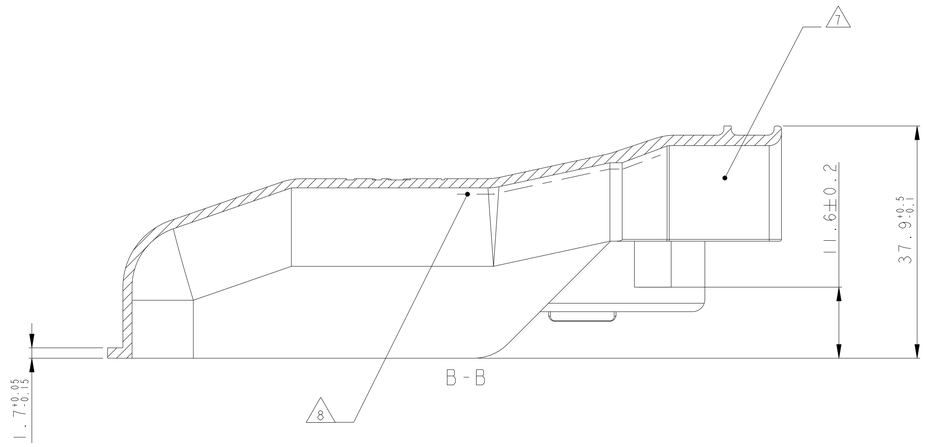

SECTION A-A
Schnitt

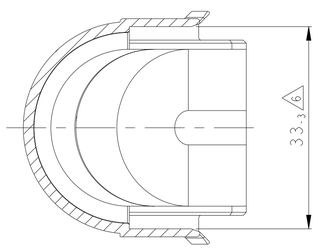

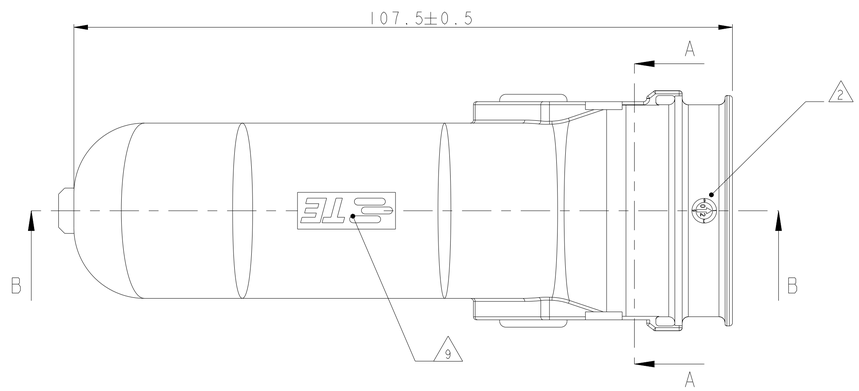

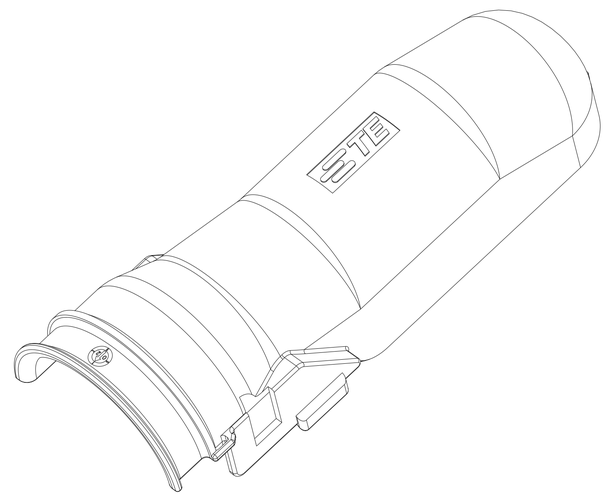

NOTES
Bemerkungen

1. TE CONNECTIVITY NUMBER
   TE CONNECTIVITY Nummer
2. PRODUCTION DATE
   Produktionsdatum
3. MATERIAL MARKING ACC.TO VDA 260
   Werkstoffkennzeichnung nach
4. BULK PACKAGING IN CORRUGATED BOX
   Schüttgut im Versandkarton
5. FITS TO TE CONNECTIVITY PN´s :
   1418883, 1718321, 1718323, 1718324
   Passend zu TE CONNECTIVITY PN´s:
   1418883, 1718321, 1718323, 1718324
6. WARPAGE TO . . . PERMITTED
   Verzug zulässig bis . . .
7. DESIGNED FOR CORRUGATED TUBE NW26 MAX. DIAMETER 31.4MM
   Ausgelegt für Wellrohr NW26 max. Durchmesser 31.4mm
8. NO SHARP EDGES PERMITTED
   Keine scharfen Kanten zulässig
9. TE CONNECTIVITY LOGO
   TE CONNECTIVITY Logo
10. CAVITY MARKING
    Nestkennzeichnung
11. (B5) POSSIBLE ALTERNATIVE MATERIAL IS PA6-GF30 AND PA66-GF30 MATERIAL IS SHOWN BY MATERIAL MARKING
    Mögliches alternatives Material ist PA6-GF30 und PA66-GF30, dass Material wird mit der Materialkennzeichnung angezeigt

TE PART-NO. TE Teile-Nr.	COLOUR Farbe	DESCRIPTION Beschreibung	REV.	ITEM
1418882-1	BLACK	COVER Abdeckkappe	B	1

THIS DRAWING IS A CONTROLLED DOCUMENT.
DIESES ZEICHNUNGSDOKUMENT WIRD DURCH AMP INCORPORATED KONTROLLIERT.
ÄNDERUNGEN, DIE DEM TECHNISCHEN FORTSCHRITT DIENEN, SIND VORBEHALTEN.
DEN JEWEILS GÜLTIGSTEN ÄNDERUNGSSTAND ERFAHREN SIE AUF ANFRAGE.

DIMENSIONS: MASSEINHEITEN: mm
TOLERANCES UNLESS OTHERWISE SPECIFIED: ACC. TO ISO 8015 ACC. TO DIN 16901-140
~~0 PLC ±~~
~~1 PLC ±~~
~~2 PLC ±~~
~~3 PLC ±~~
~~4 PLC ±~~
ANGLES/WINKEL ±2°
MATERIAL (B5) (11)
FINISH/OBERFLAECHE/FARBE: SEE TABLE / siehe Tabelle

DWN H. Hinrichs 18FEB03
CHK R. Kapp 18FEB03
APVD -
PRODUCT SPEC PRODUKTSPEZ. 108-18946
APPLICATION SPEC VERARBEITUNGSSPEZ. 114-18660
WEIGHT GEWICHT 15g

TE Connectivity

NAME: COVER FOR 39/62 POS. CONNECTORS
Abdeckkappe fuer 39/62pol. Steckverbinder
-

SIZE	CAGE CODE	DRAWING NO. ZEICHNUNGS-NR.	RESTRICTED TO NUR FUER
A1	00779	C-1418882	

CUSTOMER DRAWING / KUNDENZEICHNUNG | SCALE MASSSTAB 2:1 | SHEET BLATT 1 OF VON 1 | REV B5

4805 (3/13)