© TE Connectivity. All Rights Reserved.
VERTRAULICHE UNVERÖFFENTLICHTE TECHNIK.
FREI FUER VEROEFFENTLICHUNG
ALLE RECHTE VORBEHALTEN.

REVISIONS
ÄNDERUNGEN

P	LTR	DESCRIPTION BESCHREIBUNG	DATE	DWN	APVD
	A3	REVISED PER ECR-24-207461	11JUN2024	RK	WR

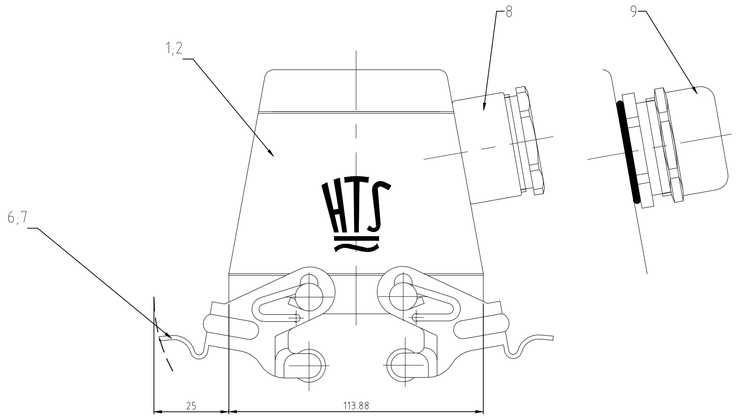

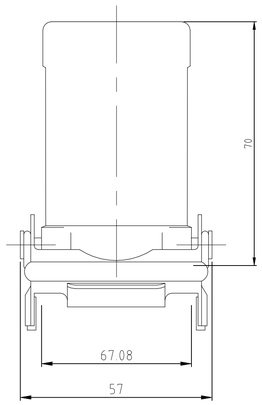

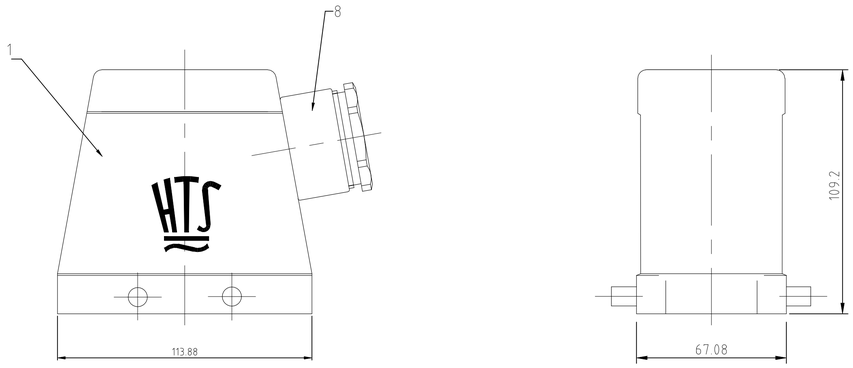

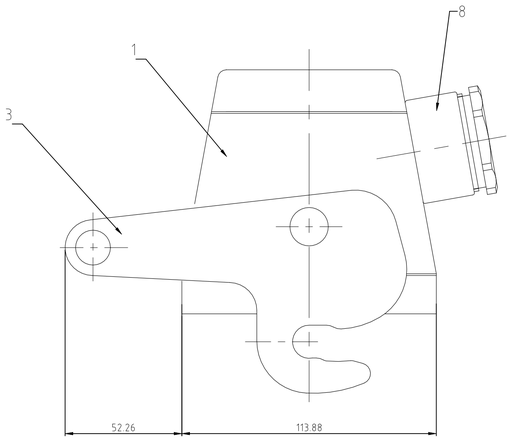

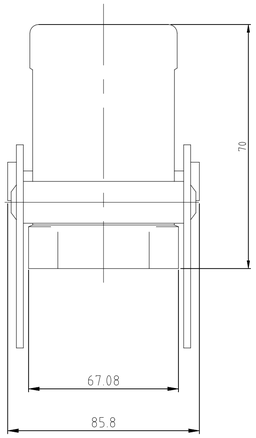

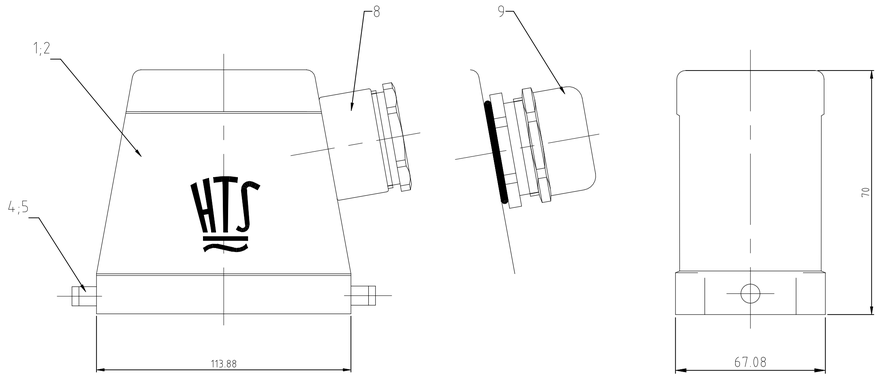

Notes

1. Material: Housing: aluminium diecasting alloy
2. Surface: - Powder varnisch grey
   - aluminium oxid +
   Varnisch black
3. Varnish on the inside not necessarily

Bemerkungen

1. Material: Gehäuse: Alu-Druckguß-Legierung
2. Oberfläche: - Pulverbeschichtung grau
   - Aluminium-oxid-Schicht +
   Lackierung schwarz
3. Lackierung im Gehäuseinnere ist nicht notwendig

OBSOLETE		OBSOLETE	OBSOLETE		OBSOLETE						
								1	2	2		
1	-	+	1	-	+	Hut-Kabelverschraubung/cable fitting	Messing/brass	vernickelt/nickel plated	blau/blue	9	
+	1	1	+	1	1	Kabelverschraubung rund/cable fitting round	Messing/brass	vernickelt/nickel plated	blau/blue	8	
2	-	+	+	-	+	VS-Bügel /locking clip	V2A/stanl. steel	blank/even		7	
+	2	+	+	-	+	VS-Bügel /locking clip	Stahl/steel	verzinkt/zink plated	blau/blue	6	
+	-	+	2	-	+	LB-Bügelbolzen /clip bolt	V2A/stainl. steel	blank/even		5	
+	-	+	+	2	+	LB-Bügelbolzen /clip bolt	Stahl/steel	verzinkt/zink plated	blau/blue	4	
+	-	+	+	-	1	ZB-Zentralbügel /central clip	Stahl/steel	verzinkt/zink plated	blau/blue	3	
1	-	+	1	-	+	Steckergehäuse HD-K/hood	aluminium/ALU	aluminium oxid	black/schwarz	2	
+	1	1	+	1	1	Steckergehäuse HD/hood	aluminium/ALU	-	grey/grau	1	
2-1	1-1	1-6	2-7	1-7	1-3	DESCRIPTION / BENENNUNG	MATERIAL	SURFACE / OBERFLÄCHE	COLOR / FARBE	ITEM NO POS.	REMARKS / BEMERKUNGEN

HD-K.24.STS-VS.1.21
HD.24.STS-VS.1.21
HD.24.STS.1.21
HD-K.24.STS-GR.1.21
HD.24.STS-GR.1.21
HD-Z.24.STS-ZB.1.21

ORDERING TEXT / BESTELLTEXT

THIS DRAWING IS A CONTROLLED DOCUMENT.
DIESE ZEICHNUNG IST EIN KONTROLLIERTES DOKUMENT.

DIMENSIONS: MASSEINHEITEN: mm

TOLERANCES UNLESS OTHERWISE SPECIFIED: ALLGEMEINTOLERANZEN
0 PLC ± – ISO 8015
1 PLC ± – ISO 2768-mk
2 PLC ± –
3 PLC ± –
4 PLC ± –
ANGLES / WINKEL ± –

MATERIAL – 1
FINISH / OBERFLAECHE/FARBE – 2

DWN. Schneider 03.07.03
CHK 03.07.03
APVD –
PRODUCT SPEC PRODUKTSPEZ. –
APPLICATION SPEC VERARBEITUNGSSPEZ. –
WEIGHT GEWICHT –

TE Connectivity

NAME
Hood HD.24.STS.1.21
Steckergehaeuse HD.24.STS.1.21
–

SIZE	CAGE CODE	DRAWING NO ZEICHNUNGS-NR.	RESTRICTED TO NUR FUER
A1	00779	C-1102494	–

CUSTOMER DRAWING / KUNDENZEICHNUNG
SCALE MASSSTAB 1:1 | SHEET BLATT 1 OF VON 1 | REV A3

4805 (1/15)