THIS DRAWING IS UNPUBLISHED.
VERTRAULICH UNVERÖFFENTLICHTE ZEICHNUNG
© COPYRIGHT 2021 TE Connectivity

RELEASED FOR PUBLICATION MAR 2013
FREI FUER VEROEFFENTLICHUNG
ALL RIGHTS RESERVED.
ALLE RECHTE VORBEHALTEN.

MATED WITH PASSEND ZU 10

DEUTSCH REFERENCE DRAWING NO. : 1011-246-0805 - ENV REV. D (ENVELOPE DRAWING)

LOC	DIST
A1	–

PROJEKT NR.: DEUTSCH 61049

REVISIONS
ÄNDERUNGEN

P	LTR	DESCRIPTION BESCHREIBUNG	DATE	DWN	APVD
	A2	REVISED PER PCN-21-103745	20MAY2021	DRK	GCR
	A3	REVISED PER PCN-21-124674	17DEC2021	SP	GCR
	A4	REVISED PER ECR-22-130140	14FEB2022	NS	GCR
	A5	REVISED PER PCN-23-190178	19OCT2023	GB	GCR

A5 PART FROM MOLD TOOL IN CHINA
Teil von Werkzeug in China

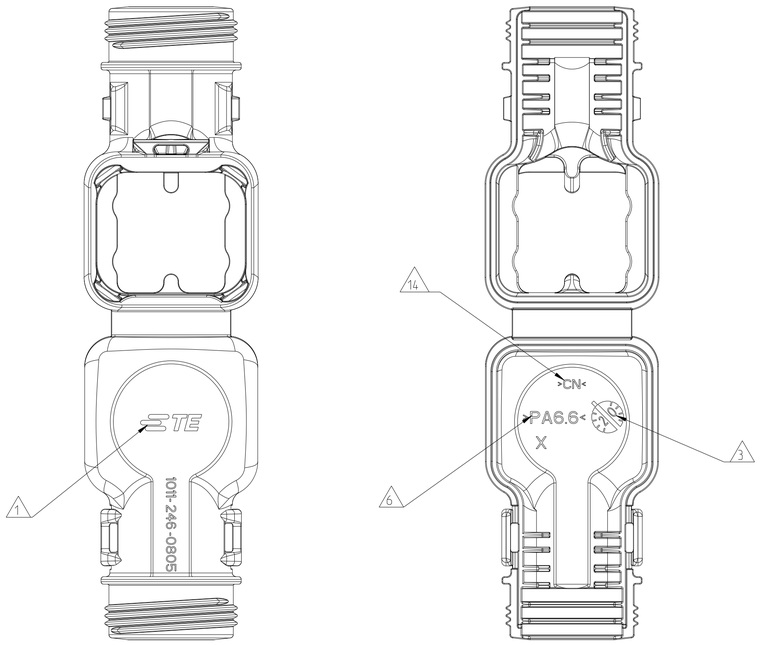

CLOSED (MOUNTED) CONDITION AS SHOWN
Geschlossener (montierter) Zustand wie gezeigt

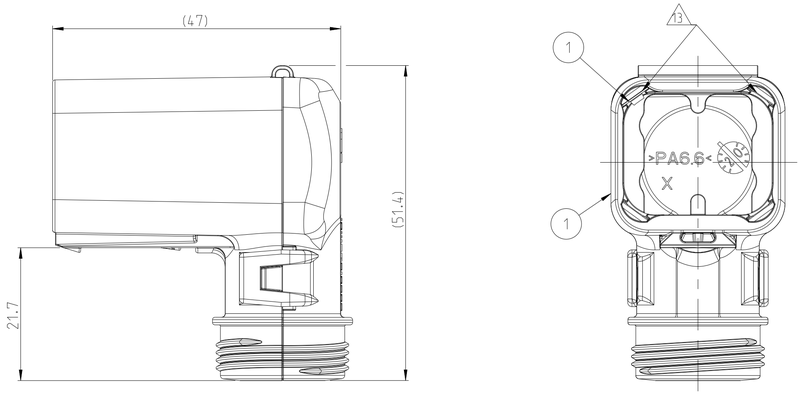

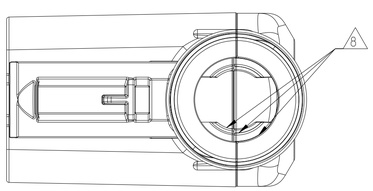

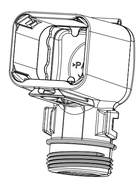

SCALE 1:1
Maßstab

11 DELIVERY CONDITION AS SHOWN
Lieferzustand wie gezeigt

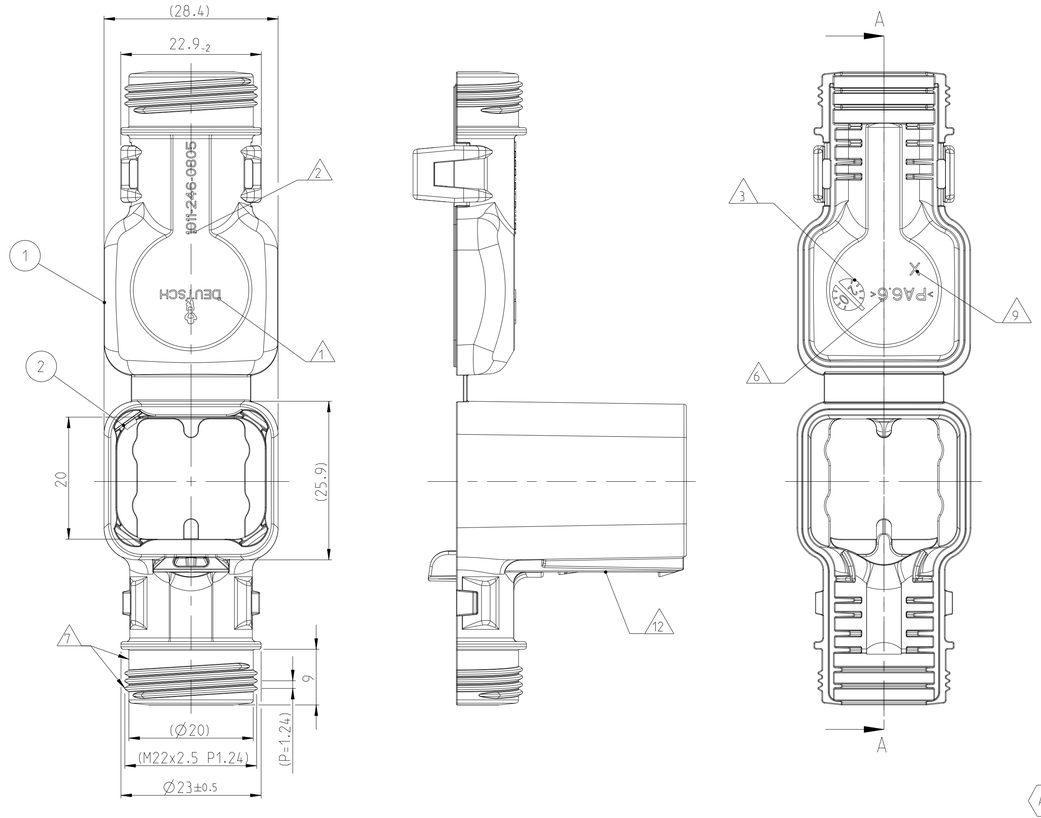

SECTION A-A
Schnit
SCALE 5:1
Maßstab

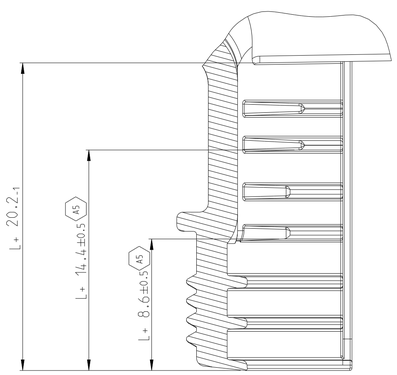

NOTES
Bemerkungen

1. DEUTSCH LOGO/TE LOGO
   DEUTSCH Logo/TE Logo
2. DEUTSCH PART-NO
   DEUTSCH Teil-Nr.
3. PRODUCTION DATE
   Produktionsdatum
4. BULK PACKAGING IN CORRUGATED BOX
   Schuettgut im Karton
5. MALFUNCTION CAUSED BY LAQUER IS NOT COVERED BY TE WARRANTY
   Funktionsbeeintraechtigung durch Lackieren liegt nicht im Einfluss und Gewaehrleistungsumfang von TE
6. MATERIAL MARKING ACCORDING TO VDA 260
   Werkstoffkennzeichnung nach VDA 260
7. FOR HEAT-SHRINK TUBING AND TUBE WITH TIE WRAP
   Fuer Schrumpfschlauch und Schlauch mit Kabelschelle
8. FOR CORRUGATED TUBES: NW 8.5/10/13
   Fuer Wellrohre: NW 8.5/10/13
9. MOULD CAVITY MARKING (IF NECESSARY)
   Nestmarkierung (falls notwendig)
10. MATED WITH ALL MODIFICATION OF DT04-08P (WITHOUT ANY WELDED / MOUNTED PARTS)
    Passend zu allen Varianten von DT04-08Pb (ohne verschweißte / montierte Teile)
11. BASED ON THE HINGE MECHANISM OF THE CAP, THE DELIVERY CONDITION CAN BE DIFFERENT TO THE SHOWN STATUS.
    Basierend auf dem Klappmechanismus der Kappe, kann der Lieferzustand von der dargestellten Ansicht abweichen.
12. SWALLOW TAIL FOR DIV.BRACKETS AND ATTACHMENT CLIPS
    Schwalbeschwanzführung für div. Befestigungsbuegel und-clipse
13. LOCKING SHEET CAN BE INSERTED IN LEFT OR RIGHT POSITION
    Rastblech kann in linke oder rechte Position sein
14. (A5) >CN< MARKING FOR CHINA TOOL DUPLICATION PARTS
    >CN< Markierung für China Tool Duplizierung Teile

PART FROM MOLD TOOL IN EUROPE
Teil von Werkzeug in Europa

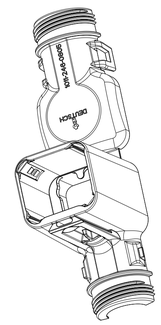

SCALE 1:1
Maßstab

DEUTSCH ORDER-NO. DEUTSCH Bestell-Nr.	REV.	WEIGHT (g)	POS.	QTY Stück	MATERIAL	COLOUR Farbe	DESCRIPTION Beschreibung	ITEM
1011-246-0805	A	15.4	2	1	STAINLESS SPRING STEEL Federblech rostfrei	PLAIN blank	LOCKING SHEET Rastblech	1
			1	1	NYLON 6/6	BLACK schwarz	COVER WITHOUT STRAIN RELIEF Kappe ohne Zugentlastung	

TOLERANCES UNLESS OTHERWISE SPECIFIED ACC. TO DIN 16901-140 CENTRIC TO NOMINAL DIMENSION. EDITION 1982-11 SHALL APPLY.
Freimasstoleranzen nach DIN 16901-140. Es gilt die Ausgabe 1982-11.

DIESE ZEICHNUNG IST EIN KONTROLLIERTES DOKUMENT.
BEMASSUNGEN UND TOLERANZEN GEMAESS GPS (ISO STANDARDS).

THIS DRAWING IS A CONTROLLED DOCUMENT.
DIMENSIONING AND TOLERANCING PER GPS (ISO STANDARDS).

DIMENSIONS: MASSEINHEITEN: mm

TOLERANCES UNLESS OTHERWISE SPECIFIED: ALLGEMEINTOLERANZEN ACC. TO ISO 8015
0 PLC ±
1 PLC ±
2 PLC ±
3 PLC ±
4 PLC ±
ANGLES/WINKEL ±1°

MATERIAL: SEE TABLE / Siehe tabelle
FINISH/OBERFLAECHE/FARBE: SEE TABLE / Siehe tabelle

DWN Rajashekar.D 07MAR2013
CHK C.Finzer 08MAR2013
APVD Ch.Eberwein 08MAR2013
PRODUCT SPEC PRODUKTSPEZ. –
APPLICATION SPEC VERARBEITUNGSSPEZ. –
WEIGHT GEWICHT SEE TABLE

TE Connectivity

NAME: COVER, DT04-08P-BS90, ASSY
Kappe, DT04-08P-BS90, Assy
BACKSHELL 90 DEGREE

SIZE A1 | CAGE CODE 00779 | DRAWING NO ZEICHNUNGS-NR. C-1011-246-0805 | RESTRICTED TO NUR FUER –

Customer Drawing / KUNDENZEICHNUNG | SCALE MASSSTAB 2:1 | SHEET BLATT 1 OF VON 1 | REV A5

4805 (3/11)